Atex e Acier Inox **DAT S 1400 (ATEX 2,22)**

disponible avec certification • ATEX

Information générale

PWS37720261124

Le **DAT S 1400 ATEX** est l'**instrument de pesage industriel** conçu pour garantir une précision, une robustesse et une efficacité maximales dans les processus modernes d'automatisation et de dosage. Doté d'un boîtier en acier inoxydable à haute résistance, cet appareil associe un design de haute qualité à une polyvalence inégalée, offrant une solution **100 % personnalisable** en fonction des besoins applicatifs spécifiques de votre ligne de production. Développé sur la base du modèle éprouvé DAT 1400, le **transmetteur de poids DAT S 1400 ATEX** conserve intactes ses fonctions, ses protocoles de communication et ses excellentes performances, s'affirmant comme un allié précieux pour l'optimisation des systèmes de pesage. Le véritable point fort du DAT S 1400 ATEX est sa totale conformité aux normes de sécurité les plus strictes : l'instrument est en effet **certifié ATEX pour fonctionner en Zones 2 (gaz) et 22 (poussières)** , se positionnant comme la solution idéale et fiable pour les environnements industriels potentiellement explosifs.



Produits connexes suggérés

Un système de pesage très performant doit être précis, parfaitement calibré et entretenu. Pour améliorer les performances du capteur de pesage et optimiser son fonctionnement, les produits suivants peuvent être nécessaires :

Kit de montage DE MOUNTING KIT

Tester 1008 TESTER 1008

Boîtes de raccordement CGS4-C

Toutes les données indiquées peuvent être modifiées sans préavis.
Toutes les mesures indiquées sont exprimées en millimètres (mm).

PAVONE SISTEMI S.R.L.
Via Tiberio Bianchi 11/13/15, 20863 Concorezzo (MB), Milan, Italie
T (+39) 039 9162656 **F** (+39) 039 9162675 **W** pavonesistemi.com/fr
Systèmes de Pesage Électronique Industrielle depuis 1963

Caractéristiques techniques

PWS37720261124

Legal for Trade:	certification available on request
Plage de mesure:	-3.9 ÷ +3.9 mV/V
Sensibilité d'entrée:	0.02 µV/count
Non-linéarité de la pleine échelle:	<0.01%
Dérive thermique:	< 0.001% FS/°C
Display:	6 digit, 7-segment LED red, height 14mm
Convertisseur A/N:	24 bit
Résolution interne:	> di 16.000.000 points
Acquisition du signal de fréquence:	12 ÷ 1000 Hz
Résolution affichable (en divisions):	999999
Valeur de division (sélectionnable):	x1, x2, x5, x10, x20, x50
Plage de chiffres décimaux:	0 ÷ 4
Température de fonctionnement:	-10 ÷ +50°C (max umidity 85% without condensation)
Température de stockage:	-20 ÷ +70°C
Filter:	0.5 ÷ 1000 Hz
Tension d'excitation:	5 Vdc (max 8 -350 Ohm- load cells)
Sorties logiques:	2 sorties opto-isolées; max 24 Vcc/100mA cad
Entrées logiques:	2 entrées opto-isolées 24 Vdc PNP (aimentation externe)
Port série:	1 USB device + 1 RS232C + 1 RS485/Fieldbus; ASCII or Modbus RTU protocol
Non-linéarité de la sortie analogique:	< 0,02%
Dérive thermique de la sortie analogique:	0,001% FS / °C
Source de courant:	12 ÷ 24 Vdc ±15% - power consumption 5 W
Microcontrôleur:	ARM Cortex M0 + 32 bit 256KB Flash reprogrammable onboard via USB
Mémoire de données:	64 Ko extensible jusq'à 1024 Ko (facultatif)
Conformité réglementaire:	EN61000-6-2, EN61000-6-3 pour la CEM; EN61010-1 pour la sécurité électrique

Toutes les données indiquées peuvent être modifiées sans préavis.
Toutes les mesures indiquées sont exprimées en millimètres (mm).

Atex e Acier Inox **DAT S 1400 (ATEX 2,22)**

disponible avec certification • ATEX

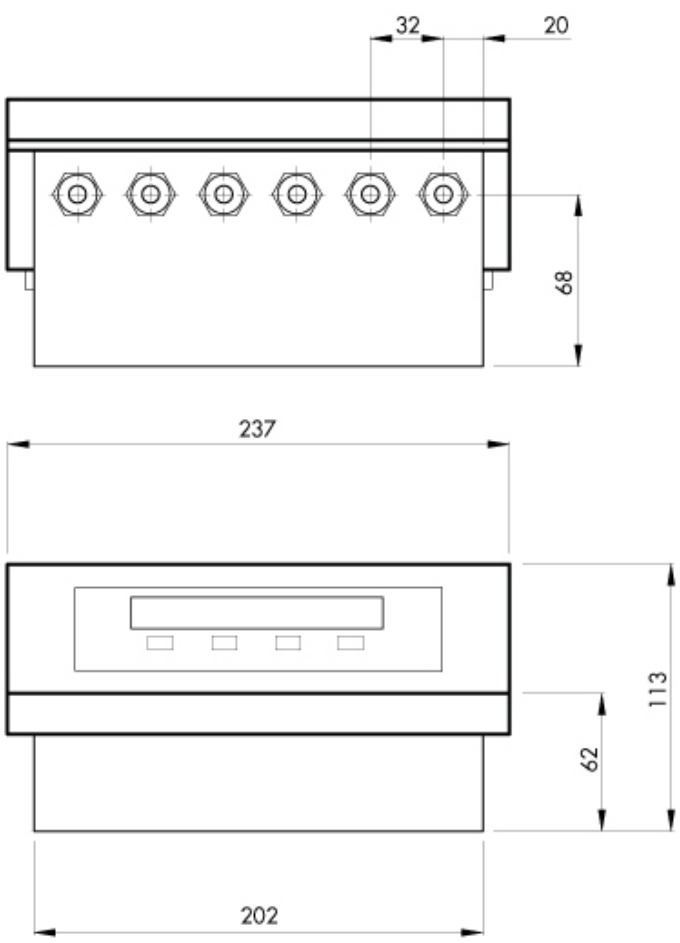

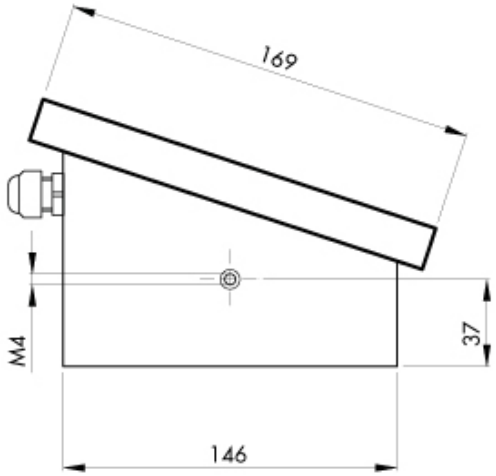

Toutes les données indiquées peuvent être modifiées sans préavis.
Toutes les mesures indiquées sont exprimées en millimètres (mm).

PAVONE SISTEMI S.R.L.
Via Tiberio Bianchi 11/13/15, 20863 Concorezzo (MB), Milan, Italie
T (+39) 039 9162656 **F** (+39) 039 9162675 **W** pavonesistemi.com/fr
Systèmes de Pesage Électronique Industrielle depuis 1963

Atex e Acier Inox **DAT S 1400 (ATEX 2,22)**

disponible avec certification • ATEX

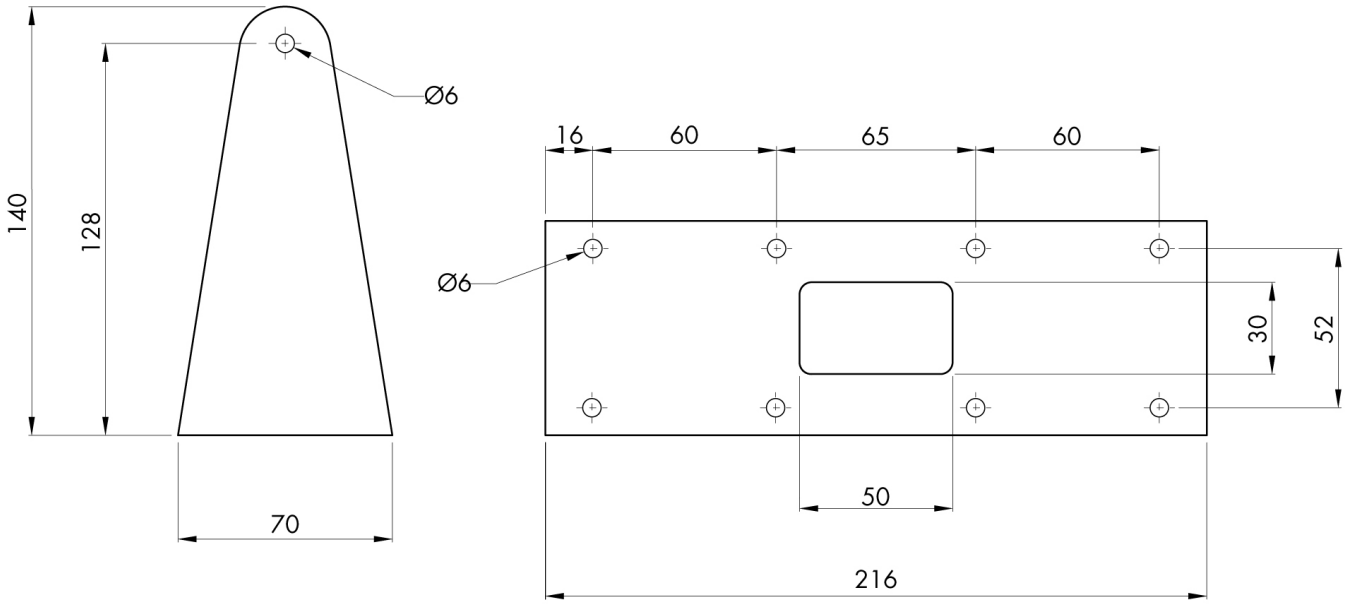

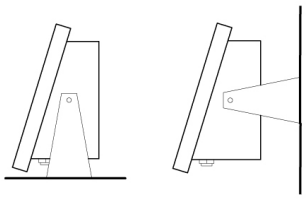

Toutes les données indiquées peuvent être modifiées sans préavis.
Toutes les mesures indiquées sont exprimées en millimètres (mm).

PAVONE SISTEMI S.R.L.
Via Tiberio Bianchi 11/13/15, 20863 Concorezzo (MB), Milan, Italie
T (+39) 039 9162656 **F** (+39) 039 9162675 **W** pavonesistemi.com/fr
Systèmes de Pesage Électronique Industrielle depuis 1963