# Atex e Acier Inox **DAT S 1400 (ATEX 2,22)**

disponible avec certification • UL • ATEX • OIML

## Information générale

PWS37720251205

Le DAT S 1400 est un instrument de pesage en acier inoxydable. Haute qualité, 100% personnalisable. La configuration et l'étalonnage peuvent être effectués à la fois depuis le panneau avant et depuis le port série. Inspiré du DAT 1400 et conservant inchangées toutes les caractéristiques et fonctions de ce qui précède ; La version DAT-S peut être considérée comme un outil valable pour les activités de pesage et de production. Y compris la fonction de maintien de crête pour les mesures dynamiques et de nombreuses autres options qui s'adaptent aux besoins des clients.

### Produits connexes suggérés

Un système de pesage très performant doit être précis, parfaitement calibré et entretenu. Pour améliorer les performances du capteur de pesage et optimiser son fonctionnement, les produits suivants peuvent être nécessaires :

**Kit de montage** DE MOUNTING KIT

**Tester 1008** TESTER 1008

**Capteur à cisaillement** 65023

**Capteur à fléxion** BBR

**Boîtes de raccordement** CGS4-C

**Capteur à cisaillement** SBR

Toutes les données indiquées peuvent être modifiées sans préavis.
Toutes les mesures indiquées sont exprimées en millimètres (mm).

**PAVONE SISTEMI S.R.L.**
Via Tiberio Bianchi 11/13/15, 20863 Concorezzo (MB), Milan, Italie
**T** (+39) 039 9162656 **F** (+39) 039 9162675 **W** pavonesistemi.com/fr
Systèmes de Pesage Électronique Industrielle depuis 1963

# Caractéristiques techniques

PWS37720251205

| | |
|---|---|
| **Legal for Trade:** | certification available on request |
| **Plage de mesure:** | -3.9 ÷ +3.9 mV/V |
| **Sensibilité d'entrée:** | 0.02 µV/count |
| **Non-linéarité de la pleine échelle:** | <0.01% |
| **Dérive thermique:** | < 0.001% FS/°C |
| **Display:** | 6 digit, 7-segment LED red, height 14mm |
| **Convertisseur A/N:** | 24 bit |
| **Résolution interne:** | > di 16.000.000 points |
| **Acquisition du signal de fréquence:** | 12 ÷ 1000 Hz |
| **Résolution affichable (en divisions):** | 999999 |
| **Valeur de division (sélectionnable):** | x1, x2, x5, x10, x20, x50 |
| **Plage de chiffres décimaux:** | 0 ÷ 4 |
| **Température de fonctionnement:** | -10 ÷ +50°C (max umidity 85% without condensation) |
| **Température de stockage:** | -20 ÷ +70°C |
| **Filter:** | 0.5 ÷ 1000 Hz |
| **Tension d'excitation:** | 5 Vdc (max 8 -350 Ohm- load cells) |
| **Sorties logiques:** | 2 sorties opto-isolées; max 24 Vcc/100mA cad |
| **Entrées logiques:** | 2 entrées opto-isolées 24 Vdc PNP (aimentation externe) |
| **Port série:** | 1 USB device + 1 RS232C + 1 RS485/Fieldbus; ASCII or Modbus RTU protocol |
| **Non-linéarité de la sortie analogique:** | < 0,02% |
| **Dérive thermique de la sortie analogique:** | 0,001% FS / °C |
| **Source de courant:** | 12 ÷ 24 Vdc ±15% - power consumption 5 W |
| **Microcontrôleur:** | ARM Cortex M0 + 32 bit 256KB Flash reprogrammable onboard via USB |
| **Mémoire de données:** | 64 Ko extensible jusq'à 1024 Ko (facultatif) |
| **Conformité réglementaire:** | EN61000-6-2, EN61000-6-3 pour la CEM; EN61010-1 pour la sécurité électrique |

Toutes les données indiquées peuvent être modifiées sans préavis.
Toutes les mesures indiquées sont exprimées en millimètres (mm).

# Atex e Acier Inox **DAT S 1400 (ATEX 2,22)**

disponible avec certification • UL • ATEX • OIML

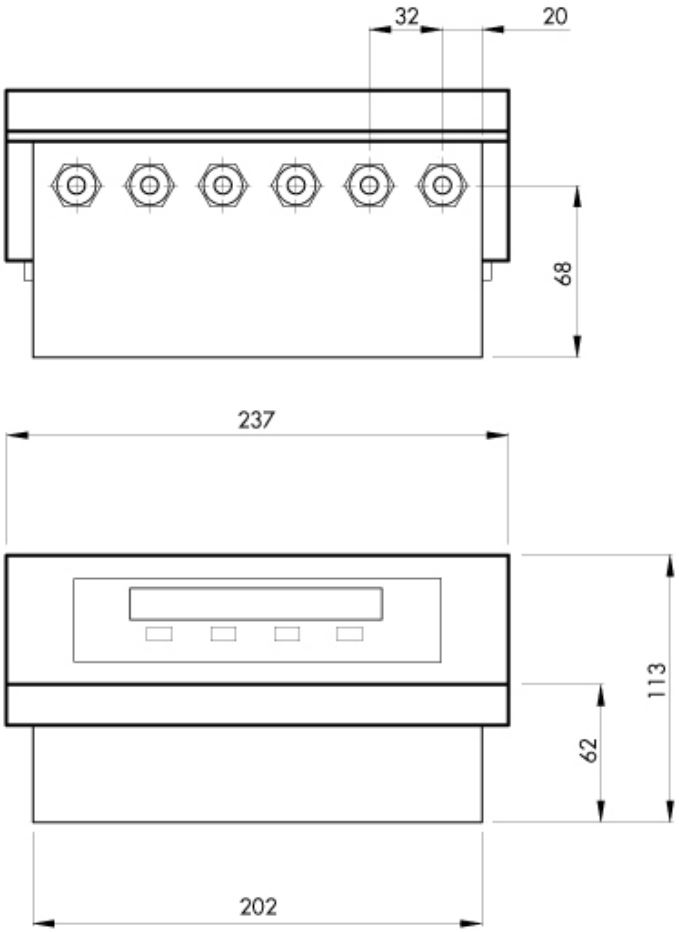


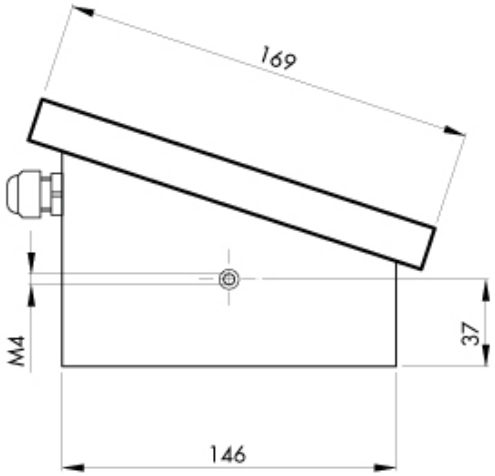


Toutes les données indiquées peuvent être modifiées sans préavis.
Toutes les mesures indiquées sont exprimées en millimètres (mm).

**PAVONE SISTEMI S.R.L.**
Via Tiberio Bianchi 11/13/15, 20863 Concorezzo (MB), Milan, Italie
**T** (+39) 039 9162656 **F** (+39) 039 9162675 **W** pavonesistemi.com/fr
Systèmes de Pesage Électronique Industrielle depuis 1963

# Atex e Acier Inox **DAT S 1400 (ATEX 2,22)**

disponible avec certification • UL • ATEX • OIML

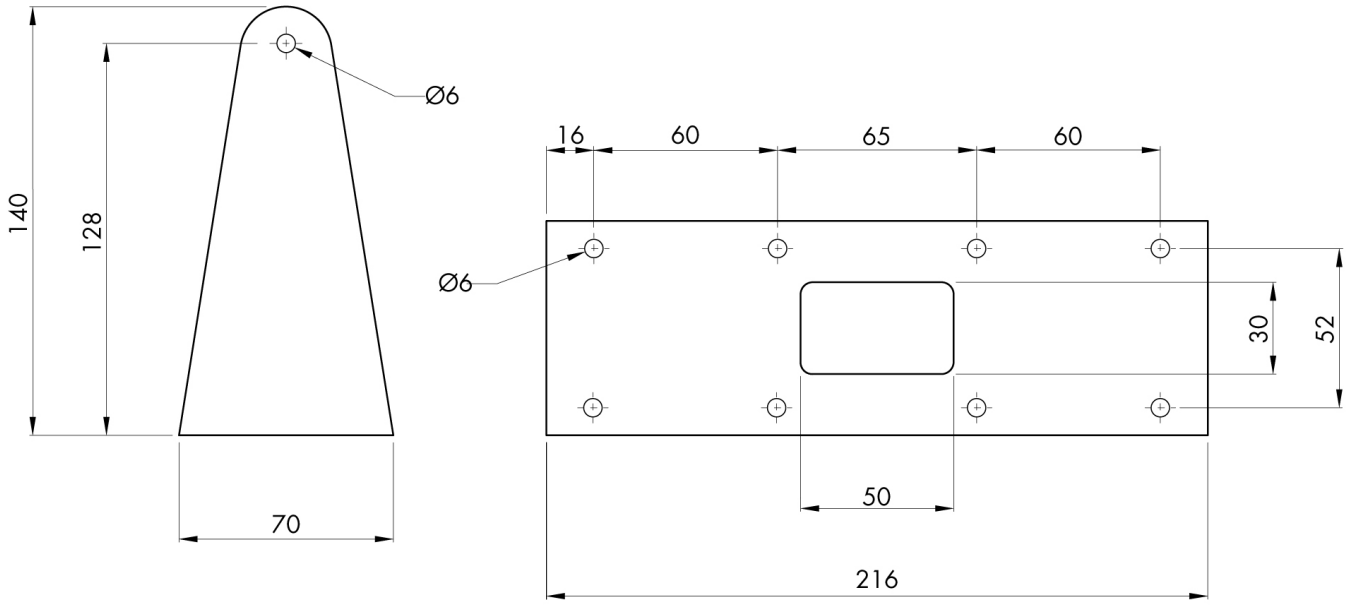


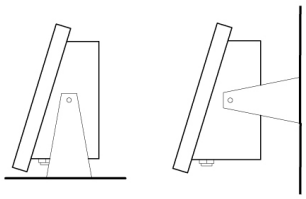

Toutes les données indiquées peuvent être modifiées sans préavis.
Toutes les mesures indiquées sont exprimées en millimètres (mm).

**PAVONE SISTEMI S.R.L.**
Via Tiberio Bianchi 11/13/15, 20863 Concorezzo (MB), Milan, Italie
**T** (+39) 039 9162656 **F** (+39) 039 9162675 **W** pavonesistemi.com/fr
Systèmes de Pesage Électronique Industrielle depuis 1963