Capteur à traction **TRP**

disponible avec certification • EAC

Information générale

PWS1020251205

Le capteur de force de traction TRP, en acier inoxydable, est idéal pour les mesures de force de traction et de compression et il a une résistance de surcharge de plus de 300%. La céllule de type S TRP est doté d'un câble blindé à 4 conducteurs de 5 mètres.

Produits connexes suggérés

Un système de pesage très performant doit être précis, parfaitement calibré et entretenu. Pour améliorer les performances du capteur de pesage et optimiser son fonctionnement, les produits suivants peuvent être nécessaires :

Transmetteur de poids DAT 1400

Indicateur de poids MCT 1302

Tester 1008 TESTER 1008

Boîtes de raccordement CGS4-C

Capteur universel CS20

Capteur à traction TRZ

Toutes les données indiquées peuvent être modifiées sans préavis.
Toutes les mesures indiquées sont exprimées en millimètres (mm).

PAVONE SISTEMI S.R.L.
Via Tiberio Bianchi 11/13/15, 20863 Concorezzo (MB), Milan, Italie
T (+39) 039 9162656 **F** (+39) 039 9162675 **W** pavonesistemi.com/fr
Systèmes de Pesage Électronique Industrielle depuis 1963

Caractéristiques techniques

PWS1020251205

Débit nominal (DN):	2, 5, 10, 15, 25, 50 Kg
Erreur combinée:	±0.05 % DN
Répétabilité:	±0.02 % DN
Creep (20 Minutes):	±0.03 % DN
Surcharge de sécurité:	150 % DN
Surcharge maximale:	> 300 % DN
Surcharge latérale maximale:	300 % DN
Matériel:	Acier inoxydable
Degré de protection:	IP65
Flexion:	0.4 mm
Température compensé:	-10 ÷ +50°C
Température de fonctionnement:	-20 ÷ +70°C
Effet de la température sur zéro:	±0.005 % SN/°C
Effet de la température sur la sortie:	±0.005 % sortie/°C
Sortie nominale SN:	2.0 mV/V ±0.1 %
Solde de points nul:	±1 % SN
Résistance d'isolation:	> 5000 MOhm
Résistance d'entrée:	350 ±10 Ohm
Résistance de sortie:	350 ±10 Ohm
Alimentation recommandée:	5 ÷ 15 Vcc/ca
Source de courant:	2 ÷ 15 Vdc/ac

Toutes les données indiquées peuvent être modifiées sans préavis.
Toutes les mesures indiquées sont exprimées en millimètres (mm).

PAVONE SISTEMI S.R.L.
Via Tiberio Bianchi 11/13/15, 20863 Concorezzo (MB), Milan, Italie
T (+39) 039 9162656 **F** (+39) 039 9162675 **W** pavonesistemi.com/fr
Systèmes de Pesage Électronique Industrielle depuis 1963

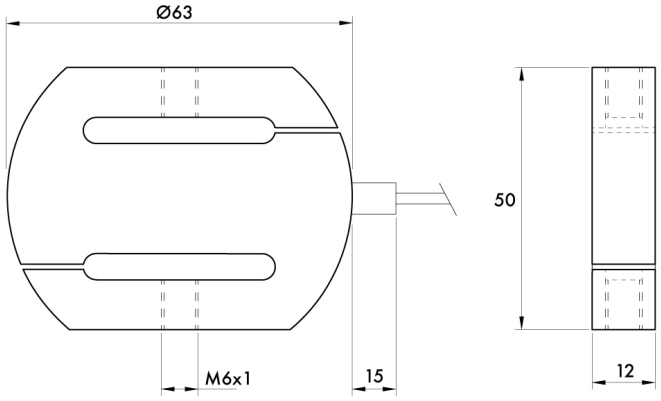

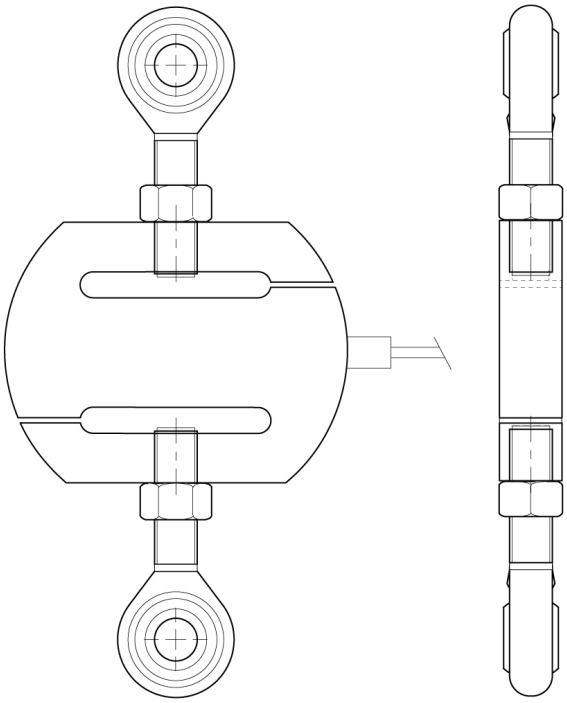

Toutes les données indiquées peuvent être modifiées sans préavis.
Toutes les mesures indiquées sont exprimées en millimètres (mm).

PAVONE SISTEMI S.R.L.
Via Tiberio Bianchi 11/13/15, 20863 Concorezzo (MB), Milan, Italie
T (+39) 039 9162656 **F** (+39) 039 9162675 **W** pavonesistemi.com/fr
Systèmes de Pesage Électronique Industrielle depuis 1963