Capteur Tedea **620**

disponible avec certification • ATEX • OIML • NTEP • FM

Information générale

PWS34920261125

Le modèle 620 est un capteur de force en acier inoxydable de type S. Le cachetage soudé combiné à la haute précision le rendent approprié à une large gamme d'applications. Les approbations incluent OIML C3 (3000d); NTEP 3000d simple et NTEP 5000d multiple. Des versions approuvées sont également disponibles pour les zones dangereuses - ATEX II 1 GD Ex ia T6 pour l'Europe et FM I, II, III Division 1 pour les États-Unis. Le câble à six fils comprend deux fils de détection qui compensent les variations de résistance du câble dues aux variations de température et à la rallonge du câble. Le modèle 620 offre un choix de filets de boulons dans des systèmes métriques ou unifiés.



Produits connexes suggérés

Un système de pesage très performant doit être précis, parfaitement calibré et entretenu. Pour améliorer les performances du capteur de pesage et optimiser son fonctionnement, les produits suivants peuvent être nécessaires :

Transmetteur de poids DAT 1400

Indicateur de poids MCT 1302

Tester 1008 TESTER 1008

Boîtes de raccordement CGS4-C

Toutes les données indiquées peuvent être modifiées sans préavis.
Toutes les mesures indiquées sont exprimées en millimètres (mm).

Caractéristiques techniques

PWS34920261125

Débit Nominal (DN):	500, 1000, 2000, 5000
Surcharge maximale:	300 % RL
Matériel:	Acier inoxydable
Degré de protection:	IP68
Température compensé:	-10 ÷ +40°C
Température de fonctionnement:	-30 ÷ +90°C
Effet de la température sur zéro:	±0.00112 % (NTEP); ±0.0070 % (Non approuvé); ±0.0035 % (C2/50); ±0.0023 % (C3/50); RO/°C
Effet de la température sur la sortie:	±0.0018 % (NTEP); ±0.0400 % (Non approuvé); ±0.0014 % (C2/50); ±0.0012 % (C3/50); RO/°C
Sortie nominale SN:	2 mV/V
Solde de points nul:	±0.20 mV/V
Résistance d'isolation:	> 2000 MOhm
Impédance d'entrée:	400±20 Ohm
Tension d'entrée maximale:	15 Vdc or Vac rms
Tension d'entrée nominale:	10 Vdc or Vac rms
Impédance de sortie:	350±3 Ohm

Toutes les données indiquées peuvent être modifiées sans préavis.
Toutes les mesures indiquées sont exprimées en millimètres (mm).

Capteur Tedea **620**

disponible avec certification • ATEX • OIML • NTEP • FM

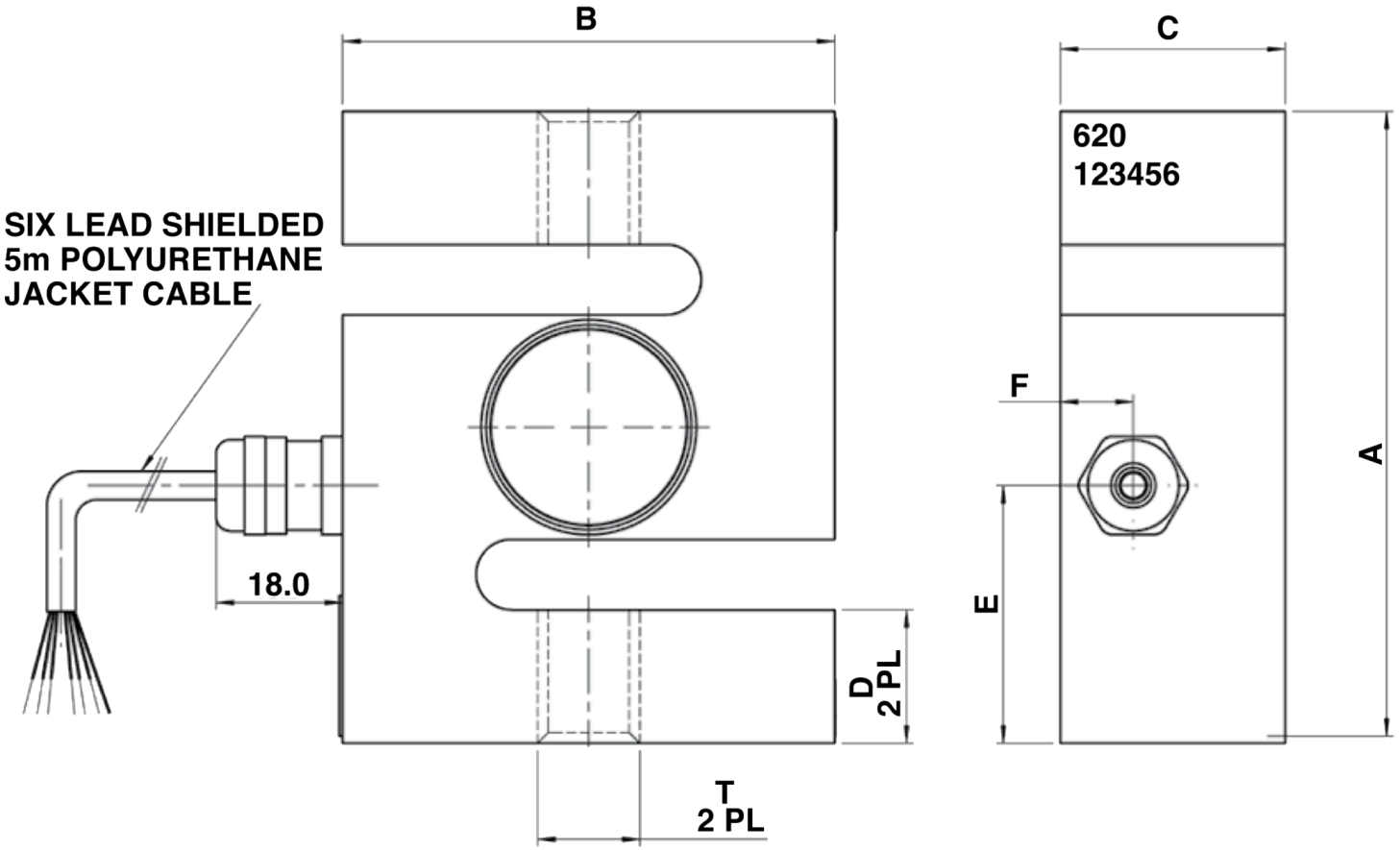

Wiring Schematic Diagram	
+VE INPUT	Blue
+VE SENSE	Green
+VE OUTPUT	White
-INPUT	Black
-VE SENSE	Grey
-OUTPUT	Red

Thread Type "T" by Capacity		
CAPACITY	**METRIC**	**UNIFIED**
500 kg	M12 x 1.75	1/2-20 UNF
1000 kg	M16 x 2.0	1/2-20 UNF
2000 kg	M16 x 2.0	3/4-16 UNF
5000 kg	M24 x 2.0	1-12 UNF

CAPACITY (Kg)	A	B	C	D	E	F
500, 1000, 2000	90	70	32	19	36.6	10.4
5000	120	100	45	26	60	13.8

Toutes les données indiquées peuvent être modifiées sans préavis.
Toutes les mesures indiquées sont exprimées en millimètres (mm).

PAVONE SISTEMI S.R.L.
Via Tiberio Bianchi 11/13/15, 20863 Concorezzo (MB), Milan, Italie
T (+39) 039 9162656 **F** (+39) 039 9162675 **W** pavonesistemi.com/fr
Systèmes de Pesage Électronique Industrielle depuis 1963