Capteur Tedea **1260**

disponible avec certification • EAC • ATEX • OIML • NTEP • FM

Information générale

PWS34120260109

Le capteur de force off center 1260, fabriqué en aluminium, est robuste et précis. Il est idéal pour les plates-formes monocellulaires à grande échelle. Cette cellule de charge maintient la précision dans n'importe quelle position d'objet chargé, ce qui résout les problèmes qui se produisent généralement dans les systèmes de pesage si l'objet ne repose pas exactement au centre de la cellule. Le capteur de force 1260 excentré est doté d'un câble blindé de 6 mètres de long avec 6 fils.

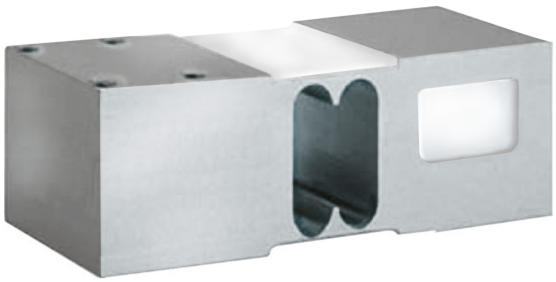

Produits connexes suggérés

Un système de pesage très performant doit être précis, parfaitement calibré et entretenu. Pour améliorer les performances du capteur de pesage et optimiser son fonctionnement, les produits suivants peuvent être nécessaires :

Capteur off center C2G1

Capteur off center CB004

Capteur off center CB14

Capteur off center U2D1

Toutes les données indiquées peuvent être modifiées sans préavis.
Toutes les mesures indiquées sont exprimées en millimètres (mm).

PAVONE SISTEMI S.R.L.
Via Tiberio Bianchi 11/13/15, 20863 Concorezzo (MB), Milan, Italie
T (+39) 039 9162656 **F** (+39) 039 9162675 **W** pavonesistemi.com/fr
Systèmes de Pesage Électronique Industrielle depuis 1963

Caractéristiques techniques

PWS34120260109

Débit nominal (DN):	50, 75, 100, 150, 250, 300, 500, 635 Kg
Erreur combinée:	±0.02 % SN
Répétabilité:	±0.015 % SN
Creep (30 Minutes):	±0.0170 % du poids appliqué
Surcharge de sécurité:	150 % DN
Surcharge maximale:	300 % DN
Degré de protection:	IP66
Température compensé:	-10 ÷ + 40 °C
Température de fonctionnement:	-20°C ÷ +70°C
Effet de la température sur zéro:	±0.0023 % SN/°C
Effet de la température sur la sortie:	±0.0010 % du poids appliqué/°C
Sortie nominale SN:	2.0 mV/V
Solde de points nul:	±0.2 mV/V
Résistance d'isolation:	>2000 MOhm
Résistance d'entrée:	415 ±15 Ohm
Longueur du cable:	3m
Taille maximale de la plateforme (mm):	600 x 600
Excitation maximale:	15 Vdc/ac RMS
Excitation recommandée:	10 Vdc/ac RMS
Impédance de sortie:	350 ±3 Ohm

Toutes les données indiquées peuvent être modifiées sans préavis.
Toutes les mesures indiquées sont exprimées en millimètres (mm).

PAVONE SISTEMI S.R.L.
Via Tiberio Bianchi 11/13/15, 20863 Concorezzo (MB), Milan, Italie
T (+39) 039 9162656 **F** (+39) 039 9162675 **W** pavonesistemi.com/fr
Systèmes de Pesage Électronique Industrielle depuis 1963

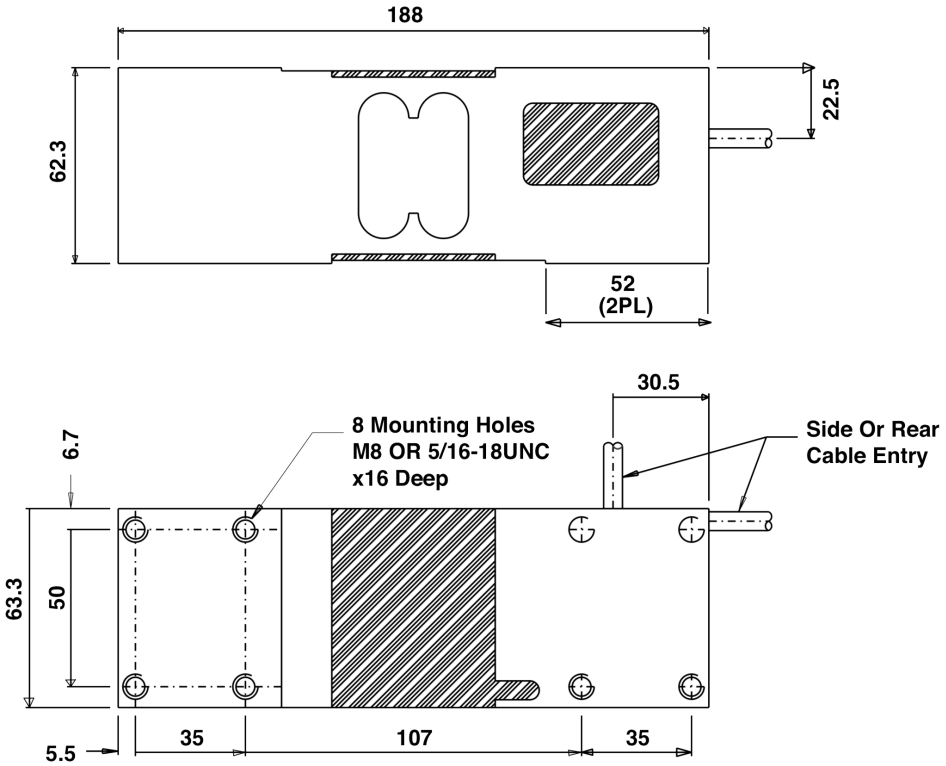

Wiring Schematic Diagram	
BALANCED TEMPERATURE COMPENSATION	
+VE INPUT	Green
+VE SENSE	Blue
+VE OUTPUT	Red
-INPUT	Black
-VE SENSE	Brown
-OUTPUT	White

Toutes les données indiquées peuvent être modifiées sans préavis.
Toutes les mesures indiquées sont exprimées en millimètres (mm).