Capteur à axe **PSPRX**

disponible avec certification • EAC

Information générale

PWS5020251205

Le capteur à axe PSPRX est en acier inoxydable et offre une résistance maximale aux chocs et aux surcharges. Le fonctionnement du capteur de force PSPRX est à double cisaillement. Le capteur PSPRX est insensible aux charges latérales et a été conçu pour les systèmes de pesage, en particulier pour la protection contre les surcharges (utilisé surtout par les ponts roulants). Le capteur PSPRX peut être personnalisé selon les besoins des clients; en autre il y a une version haute température.

Produits connexes suggérés

Un système de pesage très performant doit être précis, parfaitement calibré et entretenu. Pour améliorer les performances du capteur de pesage et optimiser son fonctionnement, les produits suivants peuvent être nécessaires :

Transmetteur de poids DAT 1400

Indicateur de poids MCT 1302

Tester 1008 TESTER 1008

Boîtes de raccordement CGS4-C

Limiteur de charge LC 200

Limiteur de charge LC 300

Toutes les données indiquées peuvent être modifiées sans préavis.
Toutes les mesures indiquées sont exprimées en millimètres (mm).

PAVONE SISTEMI S.R.L.
Via Tiberio Bianchi 11/13/15, 20863 Concorezzo (MB), Milan, Italie
T (+39) 039 9162656 **F** (+39) 039 9162675 **W** pavonesistemi.com/fr
Systèmes de Pesage Électronique Industrielle depuis 1963

Caractéristiques techniques

PWS5020251205

Débit nominal (DN):	PRN 500 ÷ 4000 kg; PRX 5000 ÷ 100.000 kg
Erreur combinée:	< ±0.1 % SN
Répétabilité:	< ±0.02 % SN
Creep (20 Minutes):	±0.03 % SN
Surcharge de sécurité:	150 % DN
Surcharge maximale:	300 % DN
Matériel:	Acier inoxydable
Degré de protection:	IP65
Flexion:	0.4 mm
Température compensé:	-10 ÷ +50°C
Température de fonctionnement:	-20 ÷ +70°C
Effet de la température sur zéro:	< ±0.005 % SN/°C
Effet de la température sur la sortie:	< ±0.005 % SN/°C
Sortie nominale SN:	1 mV/V ±0.1 %
Solde de points nul:	< ±2 % SN
Résistance d'isolation:	> 5000 MOhm
Résistance d'entrée:	700 ± 20 Ohm
Résistance de sortie:	700 ±10 Ohm
Alimentation recommandée:	5 ÷ 15 Vdc/ac

Toutes les données indiquées peuvent être modifiées sans préavis.
Toutes les mesures indiquées sont exprimées en millimètres (mm).

PAVONE SISTEMI S.R.L.
Via Tiberio Bianchi 11/13/15, 20863 Concorezzo (MB), Milan, Italie
T (+39) 039 9162656 **F** (+39) 039 9162675 **W** pavonesistemi.com/fr
Systèmes de Pesage Électronique Industrielle depuis 1963

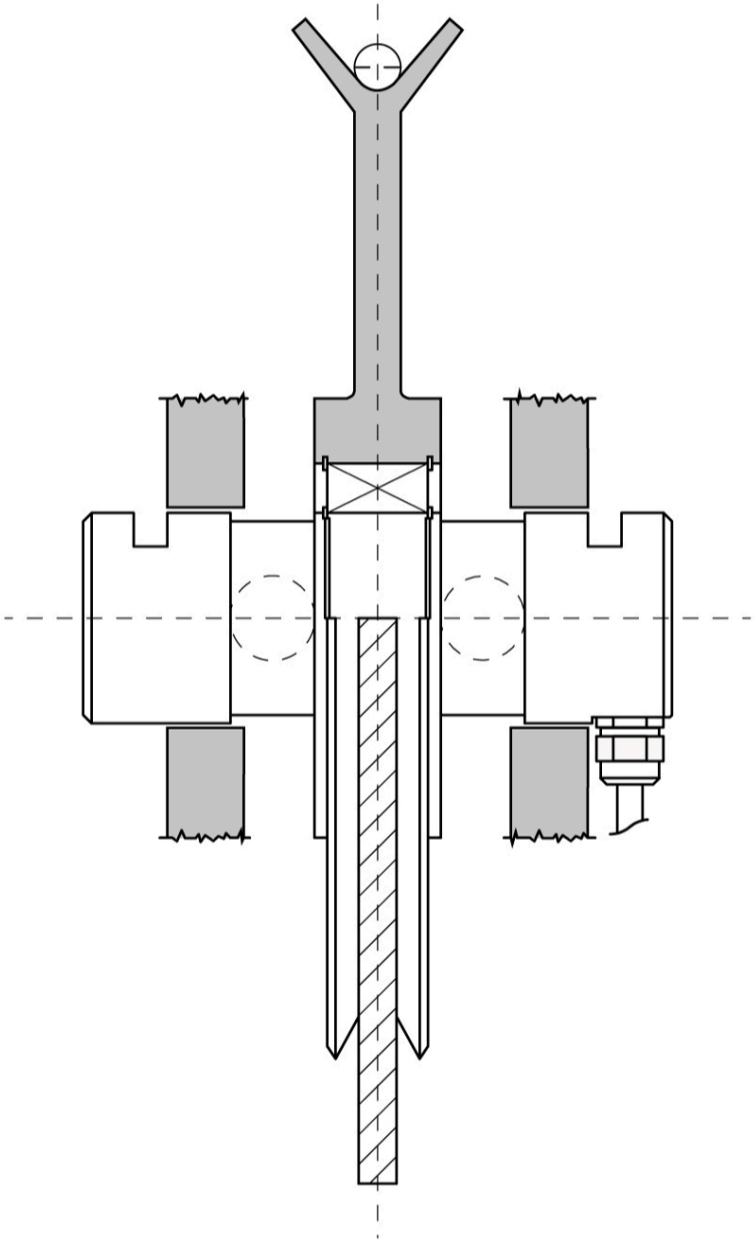

Toutes les données indiquées peuvent être modifiées sans préavis.
Toutes les mesures indiquées sont exprimées en millimètres (mm).

PAVONE SISTEMI S.R.L.
Via Tiberio Bianchi 11/13/15, 20863 Concorezzo (MB), Milan, Italie
T (+39) 039 9162656 **F** (+39) 039 9162675 **W** pavonesistemi.com/fr
Systèmes de Pesage Électronique Industrielle depuis 1963

Capteur à axe **PSPRX**

disponible avec certification • EAC

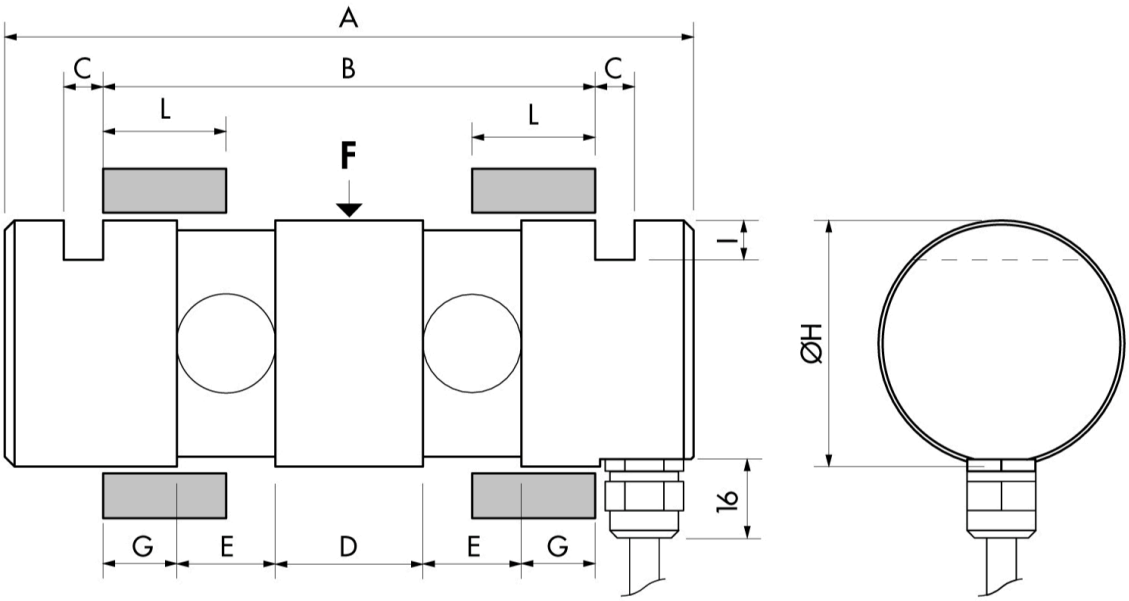

MODÈLE	DÉBIT NOMINAL (KG)	A	B	C	D	E	G	ØH	I
PRX (ex PRN)	500 - 4.000	116	80	6	20	20	10	30	6
PRX	5.000 - 20.000	140	100	8	30	20	15	50	8
PRX	30.000 - 60.000	290	220	20	100	30	30	80	15
PRX	80.000 - 100.000	305	235	20	115	30	30	100	15

Toutes les données indiquées peuvent être modifiées sans préavis.
Toutes les mesures indiquées sont exprimées en millimètres (mm).

PAVONE SISTEMI S.R.L.
Via Tiberio Bianchi 11/13/15, 20863 Concorezzo (MB), Milan, Italie
T (+39) 039 9162656 **F** (+39) 039 9162675 **W** pavonesistemi.com/fr
Systèmes de Pesage Électronique Industrielle depuis 1963