Module de Pesage **MASTERMOUNT**

disponible avec certification • ATEX

Information générale

PWS3620261127

Le module de pesage MASTERMOUNT est un produit esthétiquement accrocheur et comprend un capteur de force à double cisaillement en acier inoxydable et un composant de montage intégré. MASTERMOUNT est idéal pour les processus de pesage nécessitant des solutions précises, sûres et pratiques. Il peut également être utilisé dans les environnements industriels les plus hostiles car il couvre la plupart des applications de processus industriels. MASTERMOUNT est fourni avec des câbles en polyuréthane blindé de 20 m de long pour le raccordement électrique. La cellule de pesée et le composant de montage du produit MASTERMOUNT ne peuvent pas être vendus séparément, le module de pesage doit être acheté dans son intégralité (voir image).

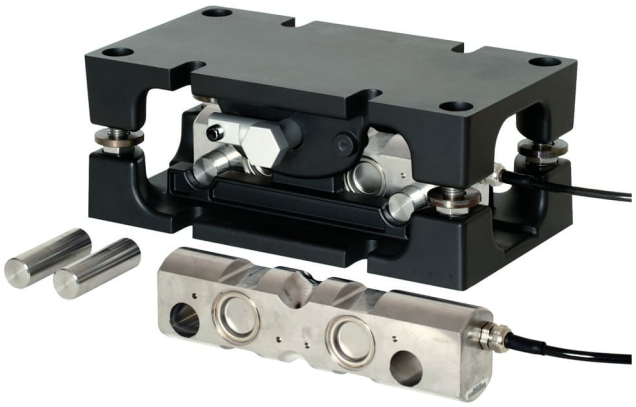

Produits connexes suggérés

Un système de pesage très performant doit être précis, parfaitement calibré et entretenu. Pour améliorer les performances du capteur de pesage et optimiser son fonctionnement, les produits suivants peuvent être nécessaires :

Transmetteur de poids UWT 6008

Transmetteur de poids DAT 1400

Indicateur de poids MCT 1302

Tester 1008 TESTER 1008

Boîtes de raccordement CGS4-C

Toutes les données indiquées peuvent être modifiées sans préavis.
Toutes les mesures indiquées sont exprimées en millimètres (mm).

PAVONE SISTEMI S.R.L.
Via Tiberio Bianchi 11/13/15, 20863 Concorezzo (MB), Milan, Italie
T (+39) 039 9162656 **F** (+39) 039 9162675 **W** pavonesistemi.com/fr
Systèmes de Pesage Électronique Industrielle depuis 1963

Caractéristiques techniques

PWS3620261127

Débit Nominal (DN):	2, 5, 10, 15, 20, 30 t
Erreur combinée:	< ±0.03 % DN
Répétabilité:	< ± 0.015 % DN
Surcharge de sécurité:	150 % DN
Surcharge maximale:	300 % DN
Surcharge laterale de sécurité:	100 % DN
Surcharge latérale maximale:	100 % DN
Température compensé:	-10 ÷ +40 °C
Température de fonctionnement:	-50 ÷ +80 °C
Effet de la température sur zéro:	< ±0.002 % SN/°C
Effet de la température sur la sortie:	< ±0.0012 % sortie/°C
Sortie nominale SN:	2.0 mV/V ± 0.25 %
Solde de points nul:	±2 % SN
Résistance d'isolation:	> 500 M Ohm @ 100 Vdc
Résistance d'entrée:	785 ±20 Ohm
Résistance de sortie:	700 ±5 Ohm
Alimentation recommandée:	10 V
Tension d'alimentation maximale:	18 V

Toutes les données indiquées peuvent être modifiées sans préavis.
Toutes les mesures indiquées sont exprimées en millimètres (mm).

Module de Pesage **MASTERMOUNT**

disponible avec certification • ATEX

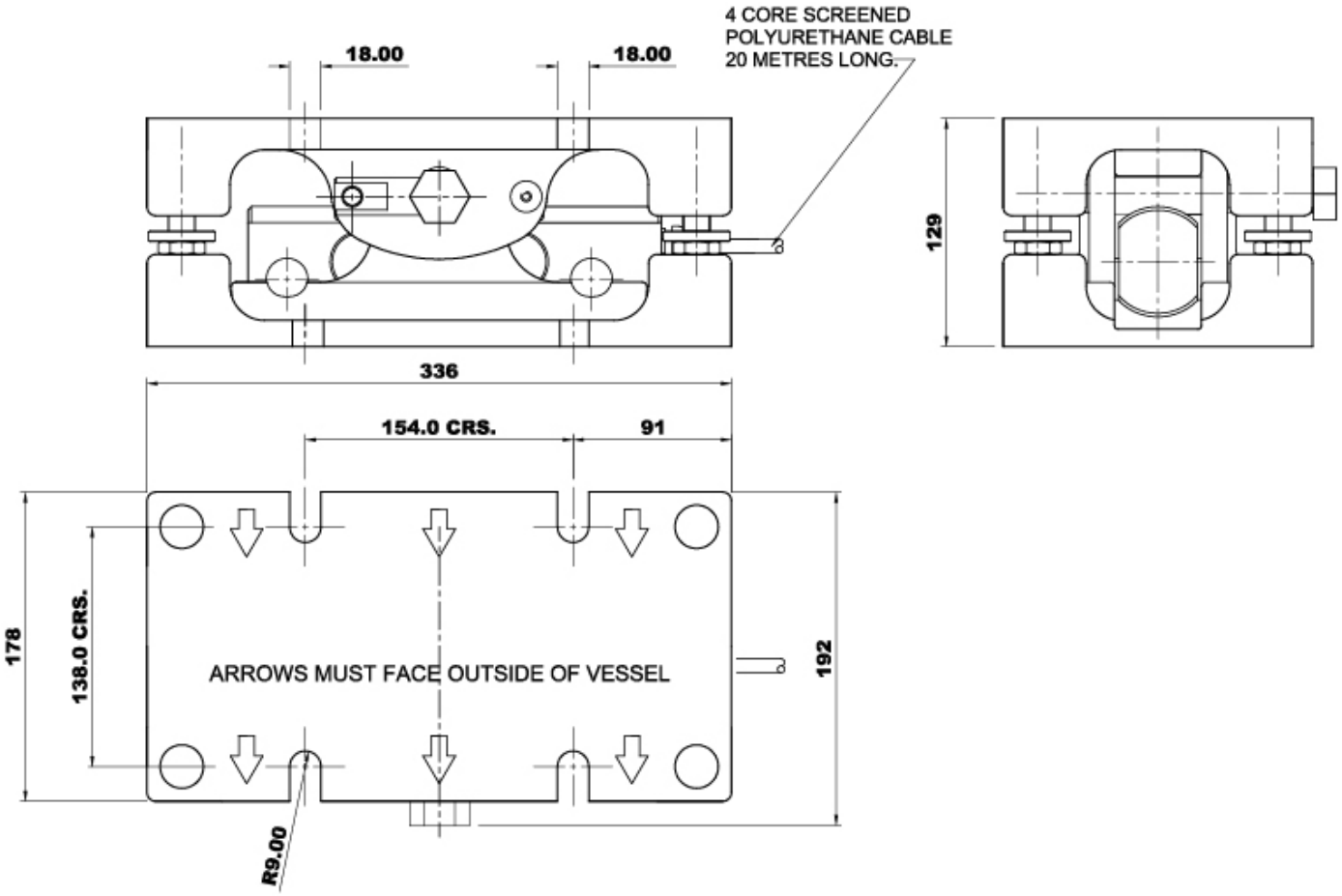

Toutes les données indiquées peuvent être modifiées sans préavis.
Toutes les mesures indiquées sont exprimées en millimètres (mm).

PAVONE SISTEMI S.R.L.
Via Tiberio Bianchi 11/13/15, 20863 Concorezzo (MB), Milan, Italie
T (+39) 039 9162656 **F** (+39) 039 9162675 **W** pavonesistemi.com/fr
Systèmes de Pesage Électronique Industrielle depuis 1963