Capteur à fléxion **BBF**

disponible avec certification • EAC • ATEX • OIML

Information générale

PWS4920251205

Le capteur de force BBF est soudé et construit en acier inoxydable. Il est doté d'un joint thermique et a été conçu pour le pesage de réservoirs, de trémies, de courroies, de plates-formes, de systèmes monocellulaires, de charges suspendues et de machines d'emballage automatiques. La cellule BBF est fournie avec un câble blindé de 3 m de long.

Produits connexes suggérés

Un système de pesage très performant doit être précis, parfaitement calibré et entretenu. Pour améliorer les performances du capteur de pesage et optimiser son fonctionnement, les produits suivants peuvent être nécessaires :

Transmetteur de poids DAT 1400

Indicateur de poids MCT 1302

Kit de montage MKX ®

Kit de montage MH MOUNTING KIT

Tester 1008 TESTER 1008

Boîtes de raccordement CGS4-C

Toutes les données indiquées peuvent être modifiées sans préavis.
Toutes les mesures indiquées sont exprimées en millimètres (mm).

PAVONE SISTEMI S.R.L.
Via Tiberio Bianchi 11/13/15, 20863 Concorezzo (MB), Milan, Italie
T (+39) 039 9162656 **F** (+39) 039 9162675 **W** pavonesistemi.com/fr
Systèmes de Pesage Électronique Industrielle depuis 1963

Caractéristiques techniques

PWS4920251205

Débit nominal (DN):	15, 30, 50, 75, 100, 150, 200, 250, 300, 500, 750, 1000, 1500 Kg
Erreur combinée:	< ±0.017 % SN
Répétabilité:	< ±0.015 % SN
Creep (20 Minutes):	±0.016 % SN
Surcharge de sécurité:	150 % DN
Surcharge maximale:	200 % DN
Classe de précision:	3000 OIML
Flexion:	0.2 ÷ 0.4 mm
Température compensé:	-10 ÷ +40°C
Température de fonctionnement:	-20 ÷ +50°C
Effet de la température sur zéro:	< ±0.01 % SN/5°K
Effet de la température sur la sortie:	< ±0.006 % SN/5°K
Sortie nominale SN:	2 mV/V ±0.1 %
Solde de points nul:	< ±2 % SN
Résistance d'isolation:	> 5000 MOhm
Résistance d'entrée:	400 ± 20 Ohm
Résistance de sortie:	350 ±3 Ohm
Alimentation recommandée:	5 ÷ 15 Vdc/Vac
Degré de protection:	IP68 - IP69K

Toutes les données indiquées peuvent être modifiées sans préavis.
Toutes les mesures indiquées sont exprimées en millimètres (mm).

PAVONE SISTEMI S.R.L.
Via Tiberio Bianchi 11/13/15, 20863 Concorezzo (MB), Milan, Italie
T (+39) 039 9162656 **F** (+39) 039 9162675 **W** pavonesistemi.com/fr
Systèmes de Pesage Électronique Industrielle depuis 1963

Capteur à fléxion **BBF**

disponible avec certification • EAC • ATEX • OIML

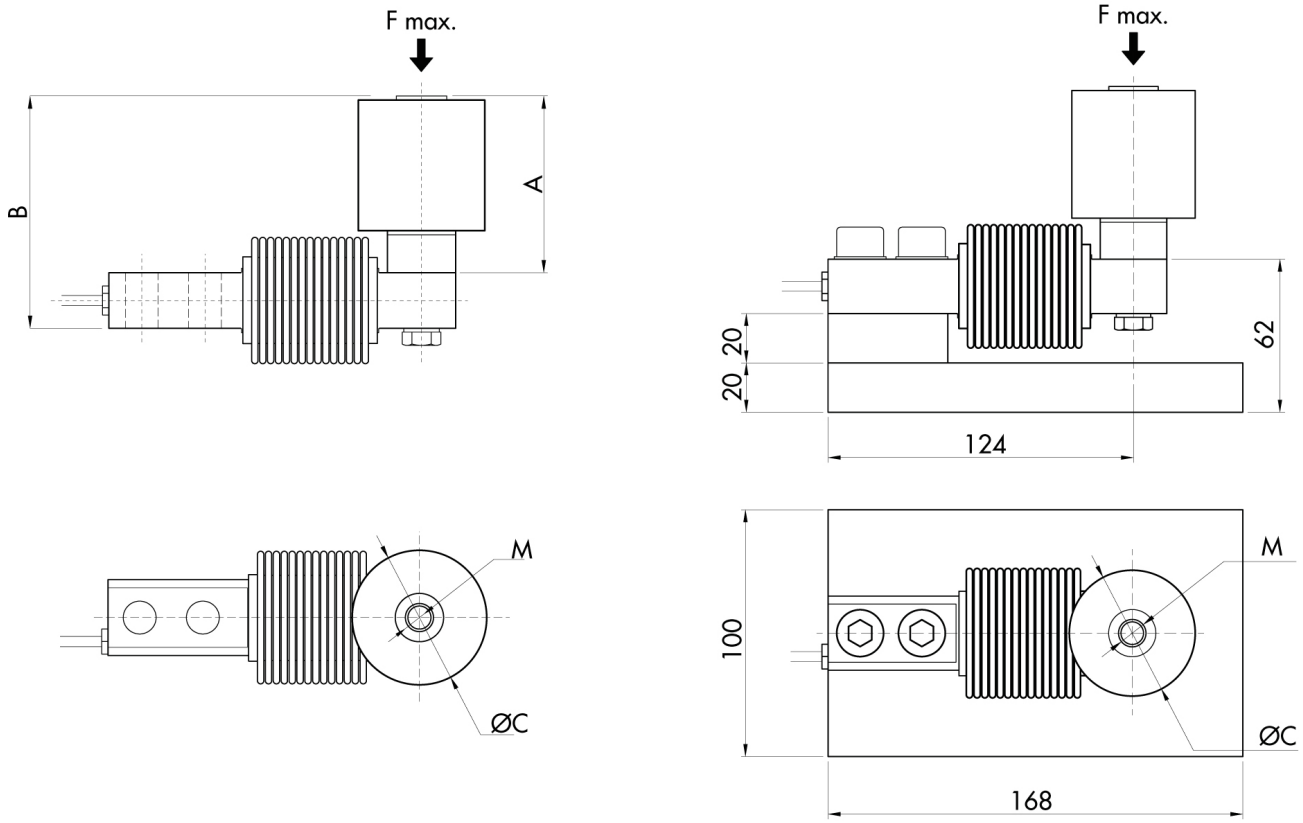

Toutes les données indiquées peuvent être modifiées sans préavis.
Toutes les mesures indiquées sont exprimées en millimètres (mm).

PAVONE SISTEMI S.R.L.
Via Tiberio Bianchi 11/13/15, 20863 Concorezzo (MB), Milan, Italie
T (+39) 039 9162656 **F** (+39) 039 9162675 **W** pavonesistemi.com/fr
Systèmes de Pesage Électronique Industrielle depuis 1963

Capteur à fléxion **BBF**

disponible avec certification • EAC • ATEX • OIML

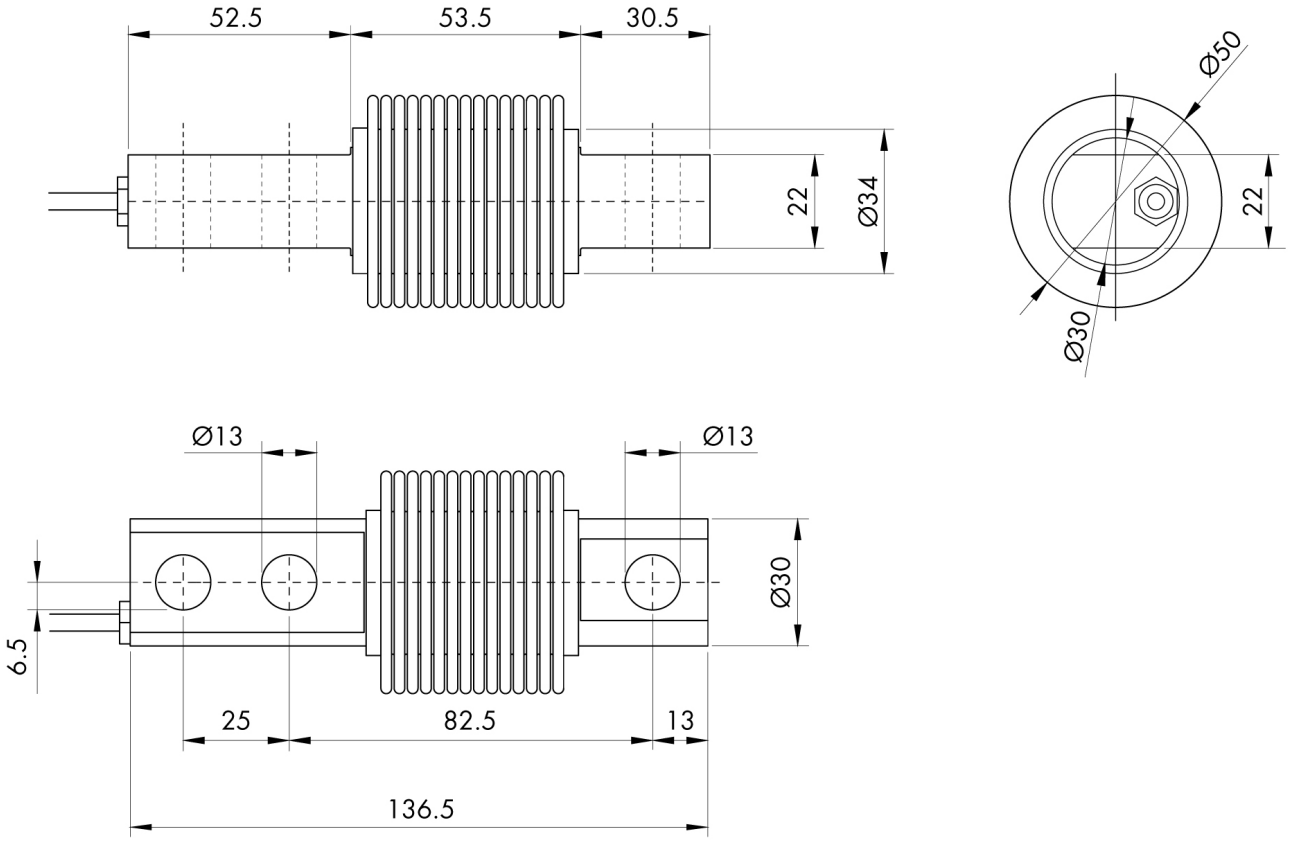

Electrical Connection	
+Excitation	Green
-Excitation	Black
+Signal	Red
-Signal	White
Shield	Cable shield

Toutes les données indiquées peuvent être modifiées sans préavis.
Toutes les mesures indiquées sont exprimées en millimètres (mm).

PAVONE SISTEMI S.R.L.
Via Tiberio Bianchi 11/13/15, 20863 Concorezzo (MB), Milan, Italie
T (+39) 039 9162656 **F** (+39) 039 9162675 **W** pavonesistemi.com/fr
Systèmes de Pesage Électronique Industrielle depuis 1963