Capteur à fléxion **ALPHA**

disponible avec certification • EAC • OIML • FM

Information générale

PWS4720251205

Le capteur de pesage de flexion ALPHA a une excellente précision dans les petites dimensions, est facile à installer, a une plage de températures d'utilisation élevée et est équipé d'un câble blindé à 4 conducteurs de 1,5 mètre de long pour le raccordement électrique. La cellule ALPHA est utilisée dans un vaste domaine d'applications médicales et industrielles.

Produits connexes suggérés

Un système de pesage très performant doit être précis, parfaitement calibré et entretenu. Pour améliorer les performances du capteur de pesage et optimiser son fonctionnement, les produits suivants peuvent être nécessaires :

Transmetteur de poids UWT 6008

Transmetteur de poids DAT 1400

Indicateur de poids MCT 1302

Tester 1008 TESTER 1008

Capteur à fléxion BBR

Boîtes de raccordement CGS4-C

Toutes les données indiquées peuvent être modifiées sans préavis.
Toutes les mesures indiquées sont exprimées en millimètres (mm).

PAVONE SISTEMI S.R.L.
Via Tiberio Bianchi 11/13/15, 20863 Concorezzo (MB), Milan, Italie
T (+39) 039 9162656 **F** (+39) 039 9162675 **W** pavonesistemi.com/fr
Systèmes de Pesage Électronique Industrielle depuis 1963

Caractéristiques techniques

PWS4720251205

Débit nominal DN:	25, 50, 100, 150, 250, 500 N
Erreur combinée:	< ±0.02 % SN
Répétabilité:	< ±0.01 % SN
Creep (20 Minutes):	±0.05 % SN
Surcharge de sécurité:	175 % DN
Surcharge maximale:	300 % DN
Matériel:	Cuivre et laiton étamé
Degré de protection:	IP67
Flexion:	0.254 mm (25÷ 250 N); 0.432 mm (500 N)
Température compensé:	-15 ÷ +65 °C
Température de fonctionnement:	-25 ÷ +80 °C
Effet de la température sur zéro:	< ±0.0014 % SN/°C
Effet de la température sur la sortie:	< ±0.0014 % charge/°C
Sortie nominale SN:	3.0 mV/V
Solde de points nul:	< ±2 % SN
Résistance d'isolation:	2000 MOhm
Résistance d'entrée:	350 ± 3.5 Ohm
Résistance de sortie:	350 ±3.5 Ohm
Alimentation recommandée:	5 ÷ 12 Vdc/ac
Tension d'alimentation maximale:	20 Vdc/ac

Toutes les données indiquées peuvent être modifiées sans préavis.
Toutes les mesures indiquées sont exprimées en millimètres (mm).

PAVONE SISTEMI S.R.L.
Via Tiberio Bianchi 11/13/15, 20863 Concorezzo (MB), Milan, Italie
T (+39) 039 9162656 **F** (+39) 039 9162675 **W** pavonesistemi.com/fr
Systèmes de Pesage Électronique Industrielle depuis 1963

Capteur à fléxion **ALPHA**

disponible avec certification • EAC • OIML • FM

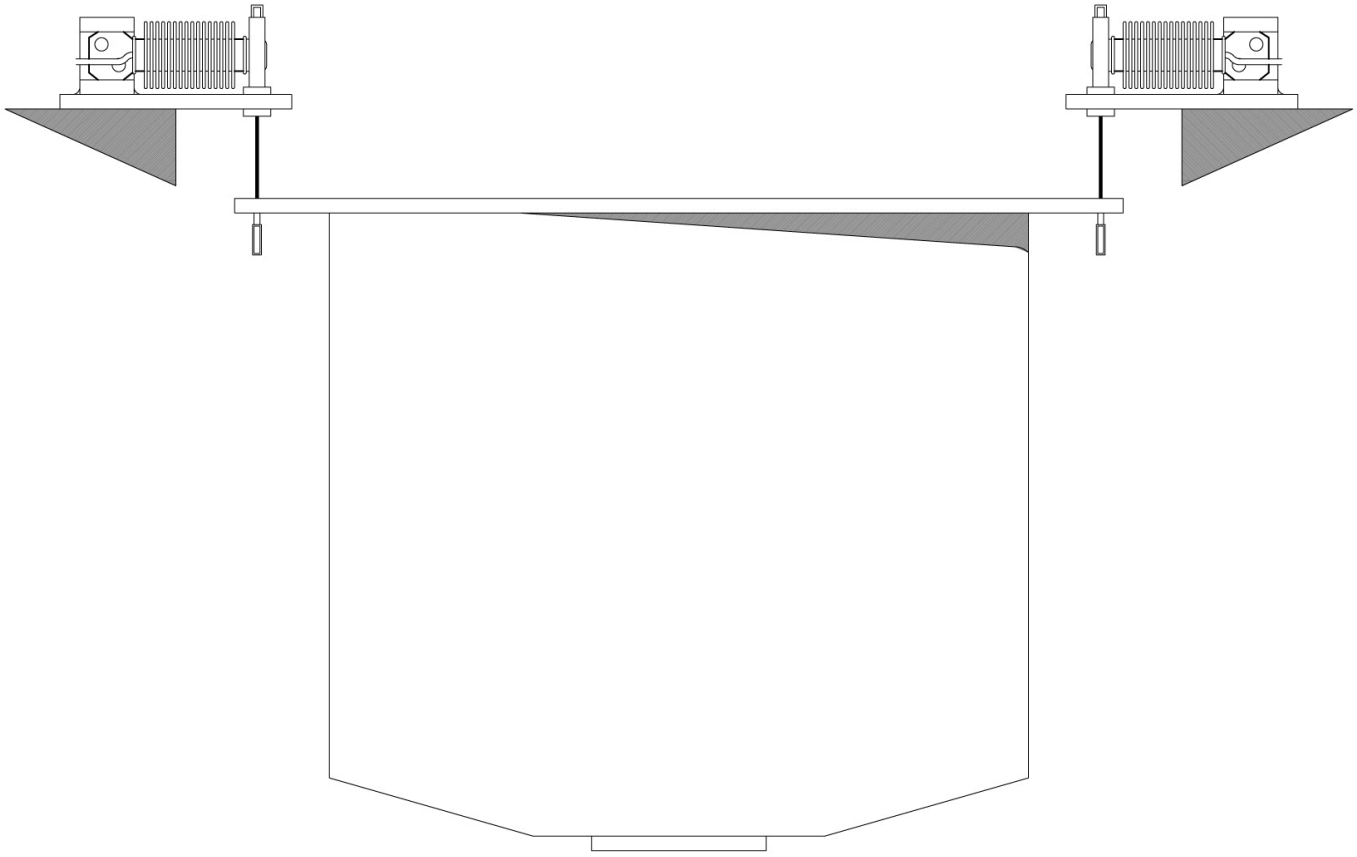

Electrical Connection	
+Excitation	Green
-Excitation	Black
+Signal	White
-Signal	Red
Shield	Cable shield

Toutes les données indiquées peuvent être modifiées sans préavis.
Toutes les mesures indiquées sont exprimées en millimètres (mm).

PAVONE SISTEMI S.R.L.
Via Tiberio Bianchi 11/13/15, 20863 Concorezzo (MB), Milan, Italie
T (+39) 039 9162656 **F** (+39) 039 9162675 **W** pavonesistemi.com/fr
Systèmes de Pesage Électronique Industrielle depuis 1963

Capteur à fléxion **ALPHA**

disponible avec certification • EAC • OIML • FM

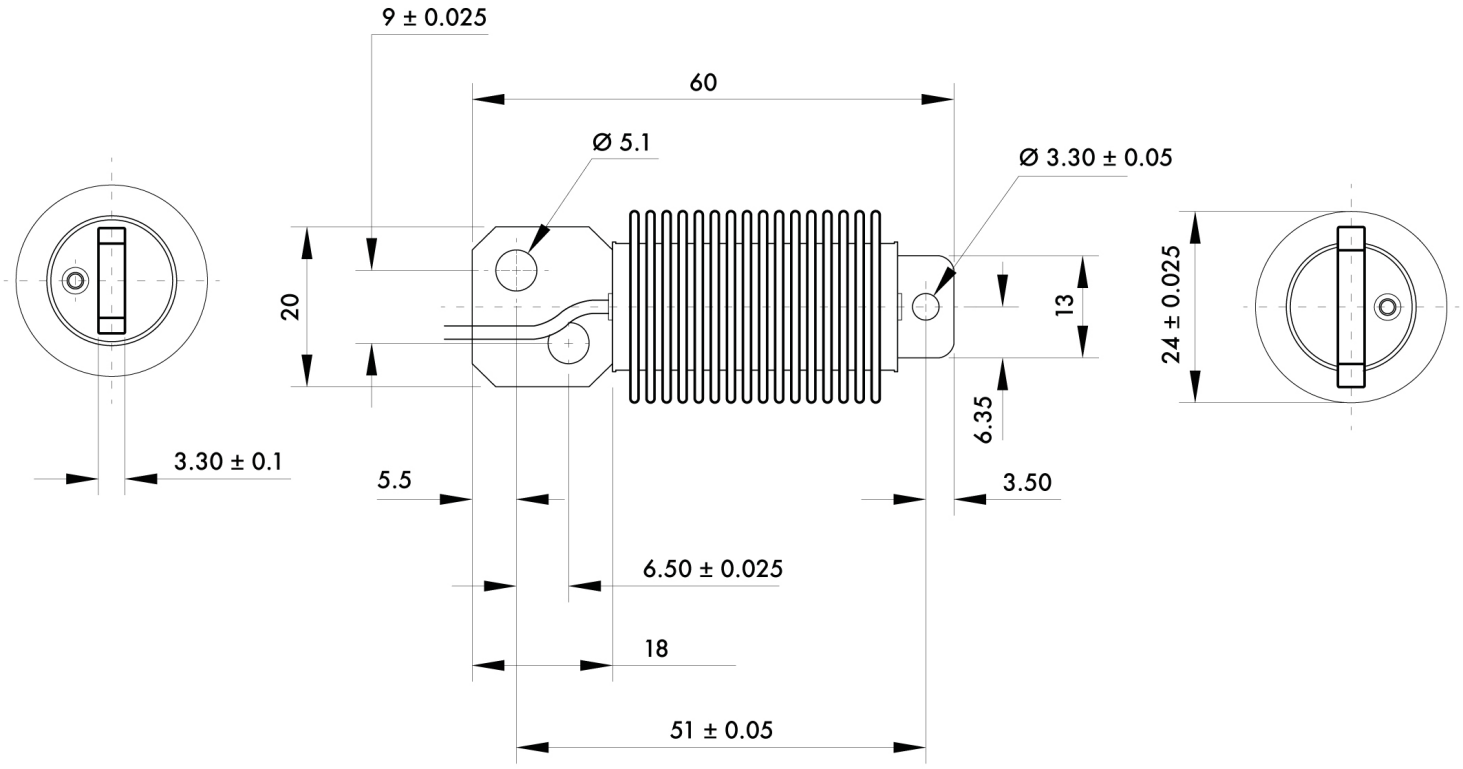

Toutes les données indiquées peuvent être modifiées sans préavis.
Toutes les mesures indiquées sont exprimées en millimètres (mm).

PAVONE SISTEMI S.R.L.
Via Tiberio Bianchi 11/13/15, 20863 Concorezzo (MB), Milan, Italie
T (+39) 039 9162656 **F** (+39) 039 9162675 **W** pavonesistemi.com/fr
Systèmes de Pesage Électronique Industrielle depuis 1963