Capteur à Double Cisaillement **PS57**

disponible avec certification • EAC • ATEX • OIML

Information générale

PWS3720260108

Le capteur à double cisaillement PS57 convient particulièrement à la pesée de réservoirs et de silos et garantit une linéarité élevée et un profil mécanique bas. Il y a différentes versions de la cellule PS57: en alliage d'acier, en acier inoxydable, avec joint hermétique et complètement soudée. La cellule PS57 est équipée d'un câble blindé de 6 m et d'une longueur de 20 m.

Produits connexes suggérés

Un système de pesage très performant doit être précis, parfaitement calibré et entretenu. Pour améliorer les performances du capteur de pesage et optimiser son fonctionnement, les produits suivants peuvent être nécessaires :

Transmetteur de poids UWT 6008

Transmetteur de poids DAT 1400

Indicateur de poids MCT 1302

Tester 1008 TESTER 1008

Boîtes de raccordement CGS4-C

Toutes les données indiquées peuvent être modifiées sans préavis.
Toutes les mesures indiquées sont exprimées en millimètres (mm).

PAVONE SISTEMI S.R.L.
Via Tiberio Bianchi 11/13/15, 20863 Concorezzo (MB), Milan, Italie
T (+39) 039 9162656 **F** (+39) 039 9162675 **W** pavonesistemi.com/fr
Systèmes de Pesage Électronique Industrielle depuis 1963

Caractéristiques techniques

PWS3720260108

Débit Nominal (DN):	7.5, 10, 15, 20, 25, 30 t
Erreur combinée:	< ±0.017 % SN
Répétabilité:	< ±0.015 % SN
Creep (20 Minutes):	±0.016 % SN
Surcharge de sécurité:	150 % DN
Surcharge maximale:	200 % DN
Surcharge laterale de sécurité:	100 % DN
Matériel:	Acier inoxydable ou alliage d'acier avec peinture époxy
Degré de protection:	IP68
Classe de précision:	3000 OIML
Flexion:	0.3 mm
Température compensé:	-10 ÷ +40°C
Température de fonctionnement:	-20 ÷ +70°C
Effet de la température sur zéro:	< ±0.01 % SN/5°C
Effet de la température sur la sortie:	< ±0.006 % SN/5°C
Sortie nominale SN:	2 mV/V ± 0.1%
Solde de points nul:	< ±2% of R.O.
Résistance d'isolation:	> 5000 M Ohm
Résistance d'entrée:	800 ±25 Ohm
Résistance de sortie:	700 ±5 Ohm
Alimentation recommandée:	5 ÷ 15 Vdc/Vac

Toutes les données indiquées peuvent être modifiées sans préavis.
Toutes les mesures indiquées sont exprimées en millimètres (mm).

PAVONE SISTEMI S.R.L.
Via Tiberio Bianchi 11/13/15, 20863 Concorezzo (MB), Milan, Italie
T (+39) 039 9162656 **F** (+39) 039 9162675 **W** pavonesistemi.com/fr
Systèmes de Pesage Électronique Industrielle depuis 1963

Capteur à Double Cisaillement **PS57**

disponible avec certification • EAC • ATEX • OIML

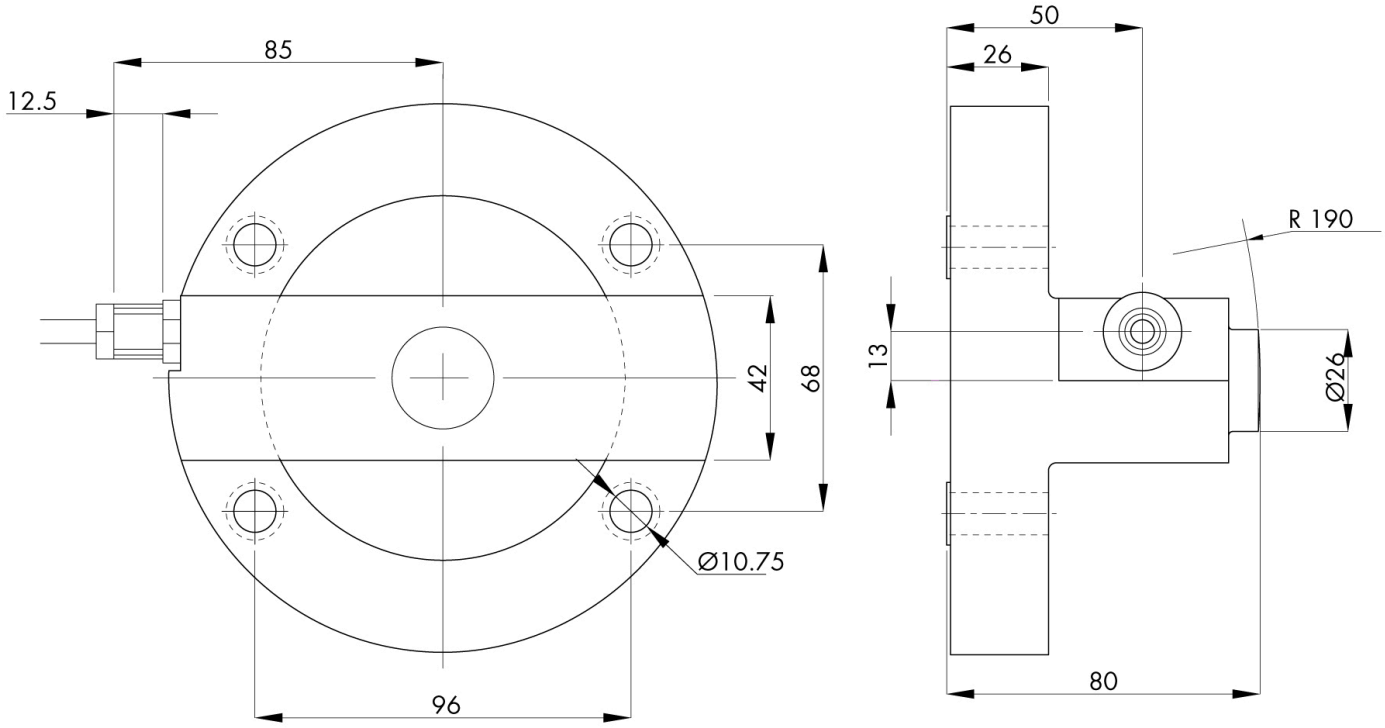

Electrical Connection	
+Excitation	Red
-Excitation	Black
+Sense	Blue
-Sense	Yellow
+Signal	Green
-Signal	White
Shield	Cable shield

Toutes les données indiquées peuvent être modifiées sans préavis.
Toutes les mesures indiquées sont exprimées en millimètres (mm).

PAVONE SISTEMI S.R.L.
Via Tiberio Bianchi 11/13/15, 20863 Concorezzo (MB), Milan, Italie
T (+39) 039 9162656 **F** (+39) 039 9162675 **W** pavonesistemi.com/fr
Systèmes de Pesage Électronique Industrielle depuis 1963

Capteur à Double Cisaillement **PS57**

disponible avec certification • EAC • ATEX • OIML

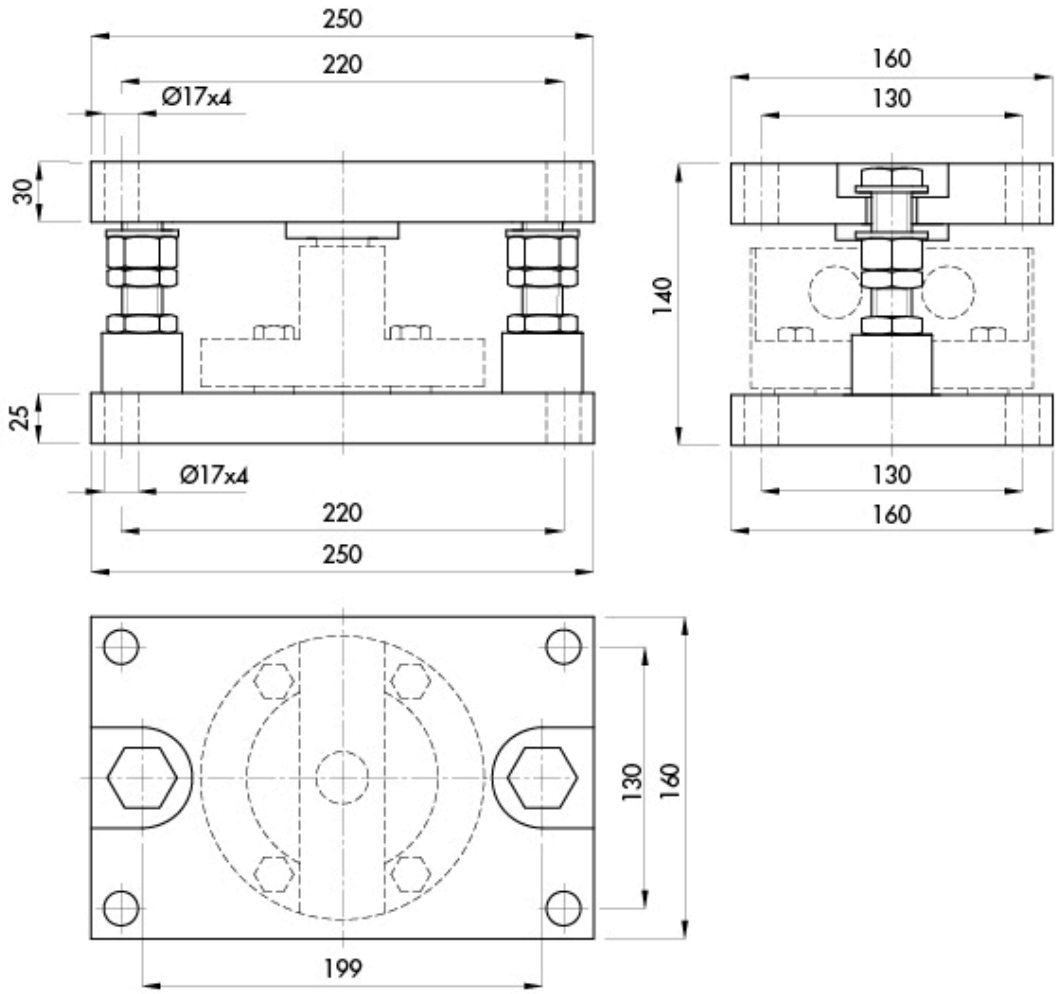

Toutes les données indiquées peuvent être modifiées sans préavis.
Toutes les mesures indiquées sont exprimées en millimètres (mm).

PAVONE SISTEMI S.R.L.
Via Tiberio Bianchi 11/13/15, 20863 Concorezzo (MB), Milan, Italie
T (+39) 039 9162656 **F** (+39) 039 9162675 **W** pavonesistemi.com/fr
Systèmes de Pesage Électronique Industrielle depuis 1963