Capteur à compression **PS47**

disponible avec certification • EAC • ATEX • OIML

Information générale

PWS17820251205

Le capteur de pesage de compression PS47 est en acier inoxydable et soudé hermétiquement. La cellule PS47 est facile à installer et est appliquée dans les systèmes de pesage nécessitant une grande capacité. Le capteur de pesage à compression PS45 est également disponible en version ATEX.

Produits connexes suggérés

Un système de pesage très performant doit être précis, parfaitement calibré et entretenu. Pour améliorer les performances du capteur de pesage et optimiser son fonctionnement, les produits suivants peuvent être nécessaires :

Transmetteur de poids DAT 1400

Indicateur de poids MCT 1302

Capteur à compression CC3

Capteur à compression CMH

Capteur à Double Cisaillement DDR

Toutes les données indiquées peuvent être modifiées sans préavis.
Toutes les mesures indiquées sont exprimées en millimètres (mm).

PAVONE SISTEMI S.R.L.
Via Tiberio Bianchi 11/13/15, 20863 Concorezzo (MB), Milan, Italie
T (+39) 039 9162656 **F** (+39) 039 9162675 **W** pavonesistemi.com/fr
Systèmes de Pesage Électronique Industrielle depuis 1963

Caractéristiques techniques

PWS17820251205

Débit Nominal (DN):	15, 20, 25, 30, 40, 60, 100 t
Erreur combinée:	< ±0.013 % SN
Répétabilité:	< ±0.015 % SN
Creep (30 Minutes):	±0.012 % SN
Matériel:	Acier inoxydable
Classe de précision:	4000 OIML
Flexion:	0.6 ÷ 1 mm
Température compensé:	-10 ÷ + 40 °C
Température de fonctionnement:	-50 ÷ +70 °C
Effet de la température sur zéro:	±0.01 % SN/5°C
Effet de la température sur la sortie:	±0.006 % SN/5°C
Sortie nominale SN:	2 mV/V (1)
Solde de points nul:	±2 % SN
Résistance d'isolation:	> 5000 MOhm
Résistance d'entrée:	800 ±5 Ohm
Résistance de sortie:	705 ±5 Ohm
Source de courant:	10 Vdc o Vac RMS
Alimentation recommandée:	5 ÷ 15 Vcc/ca
Excitation maximale:	15 V
Impédance de sortie:	705 ±5 Ohm

Toutes les données indiquées peuvent être modifiées sans préavis.
Toutes les mesures indiquées sont exprimées en millimètres (mm).

PAVONE SISTEMI S.R.L.
Via Tiberio Bianchi 11/13/15, 20863 Concorezzo (MB), Milan, Italie
T (+39) 039 9162656 **F** (+39) 039 9162675 **W** pavonesistemi.com/fr
Systèmes de Pesage Électronique Industrielle depuis 1963

Capteur à compression **PS47**

disponible avec certification • EAC • ATEX • OIML

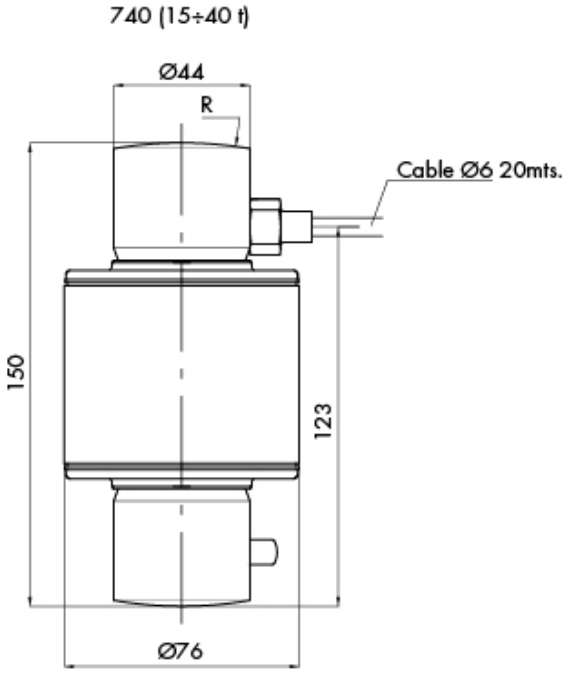

Capacity t	R
15÷20	130
25	150
30	160
40	180

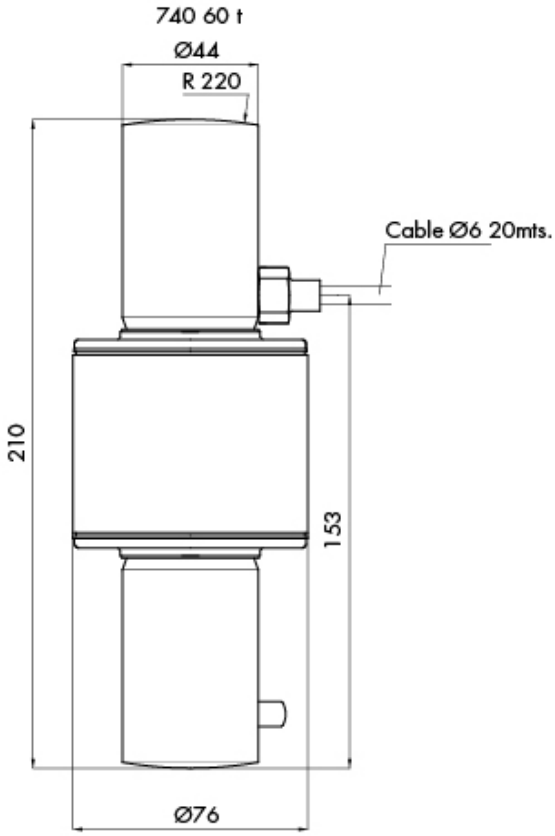

Toutes les données indiquées peuvent être modifiées sans préavis.
Toutes les mesures indiquées sont exprimées en millimètres (mm).

PAVONE SISTEMI S.R.L.
Via Tiberio Bianchi 11/13/15, 20863 Concorezzo (MB), Milan, Italie
T (+39) 039 9162656 **F** (+39) 039 9162675 **W** pavonesistemi.com/fr
Systèmes de Pesage Électronique Industrielle depuis 1963

Capteur à compression **PS47**

disponible avec certification • EAC • ATEX • OIML

ACC. 74901 (15...40 t)

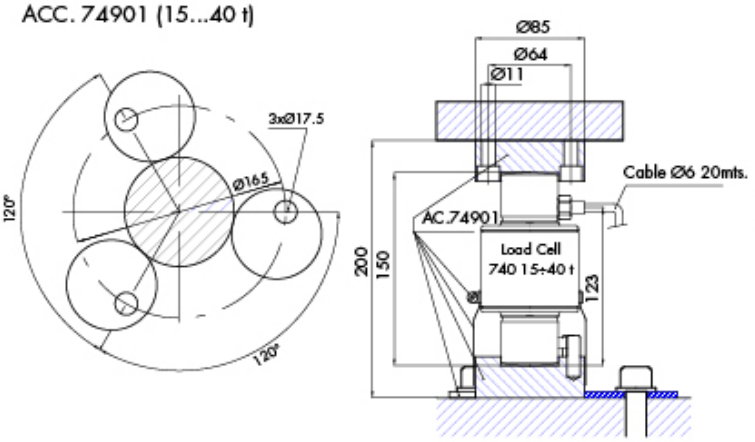

ACC. 74905 60 t

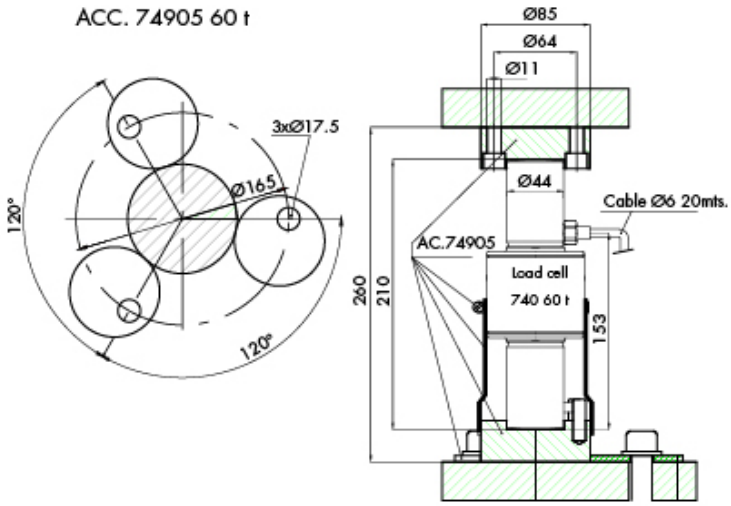

Toutes les données indiquées peuvent être modifiées sans préavis.
Toutes les mesures indiquées sont exprimées en millimètres (mm).

PAVONE SISTEMI S.R.L.
Via Tiberio Bianchi 11/13/15, 20863 Concorezzo (MB), Milan, Italie
T (+39) 039 9162656 **F** (+39) 039 9162675 **W** pavonesistemi.com/fr
Systèmes de Pesage Électronique Industrielle depuis 1963