Capteur à cisaillement **SB**

disponible avec certification • EAC • ATEX

Information générale

PWS1220260109

Le capteur de force de cisaillement SB possède une excellente linéarité et précision, une excellente résistance aux charges latérales de plus de 50% et a été conçu pour peser des trémies et des réservoirs ainsi que pour la construction de plates-formes de faible hauteur. Utilisé avec l'accessoire de montage MH MOUNTING KIT, il évite les contraintes mécaniques. La cellule SB est également équipée d'une protection étanche à l'eau pour travailler dans des conditions environnementales difficiles et est disponible dans une version spéciale haute température.

Produits connexes suggérés

Un système de pesage très performant doit être précis, parfaitement calibré et entretenu. Pour améliorer les performances du capteur de pesage et optimiser son fonctionnement, les produits suivants peuvent être nécessaires :

Transmetteur de poids DAT 1400

Indicateur de poids MCT 1302

Kit de montage MKX ®

Kit de montage MH MOUNTING KIT

Tester 1008 TESTER 1008

Boîtes de raccordement CGS4-C

Toutes les données indiquées peuvent être modifiées sans préavis.
Toutes les mesures indiquées sont exprimées en millimètres (mm).

PAVONE SISTEMI S.R.L.
Via Tiberio Bianchi 11/13/15, 20863 Concorezzo (MB), Milan, Italie
T (+39) 039 9162656 **F** (+39) 039 9162675 **W** pavonesistemi.com/fr
Systèmes de Pesage Électronique Industrielle depuis 1963

Caractéristiques techniques

PWS1220260109

Débit nominal (DN):	75, 125, 250 Kg
Erreur combinée:	±0.025 % SN
Répétabilité:	±0.01 % SN
Creep (20 Minutes):	±0.03 % SN
Surcharge de sécurité:	150 % DN
Surcharge maximale:	300 % DN
Force de serrage sans charge:	75 Nm
Matériel:	Acier inoxydable
Degré de protection:	IP65
Flexion:	< 0.5 mm
Température compensé:	-10 ÷ +40 °C
Température de fonctionnement:	-20 ÷ +70 °C
Effet de la température sur zéro:	±0.005 % SN/5°C
Effet de la température sur la sortie:	±0.005 % charge/5°C
Sortie nominale SN:	3 mV/V ±0.25 %
Solde de points nul:	±1 % SN
Résistance d'isolation:	>2000 M Ohm
Résistance d'entrée:	350 ±3 Ohm
Résistance de sortie:	350 ±3 Ohm
Alimentation recommandée:	5 ÷ 15 Vcc/ac

Toutes les données indiquées peuvent être modifiées sans préavis.
Toutes les mesures indiquées sont exprimées en millimètres (mm).

PAVONE SISTEMI S.R.L.
Via Tiberio Bianchi 11/13/15, 20863 Concorezzo (MB), Milan, Italie
T (+39) 039 9162656 **F** (+39) 039 9162675 **W** pavonesistemi.com/fr
Systèmes de Pesage Électronique Industrielle depuis 1963

Capteur à cisaillement **SB**

disponible avec certification • EAC • ATEX

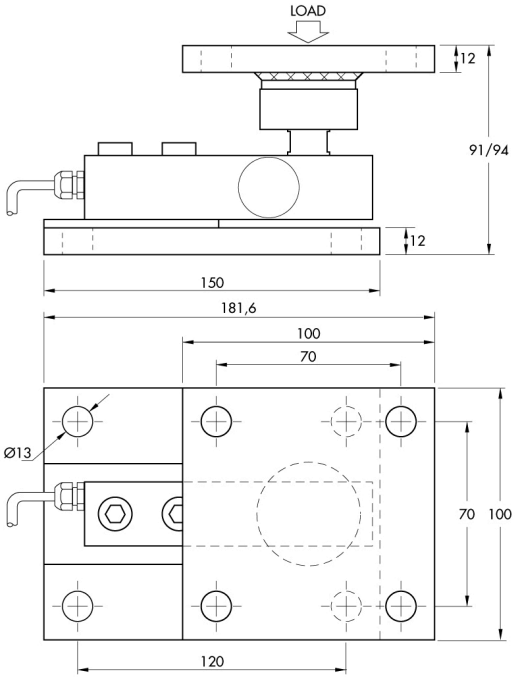

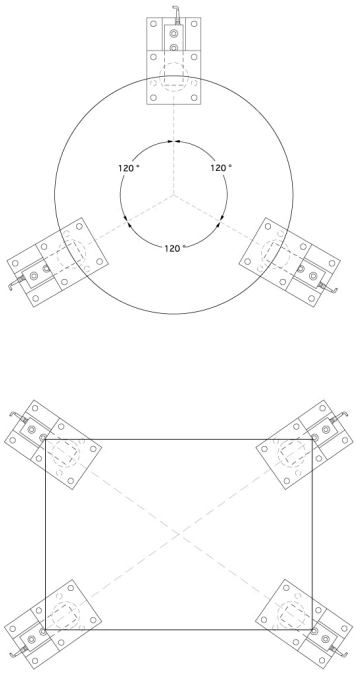

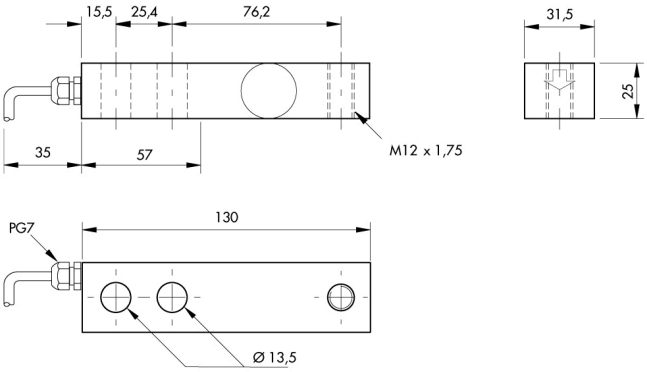

Electrical Connections	
+Excitation	Red
+Sense	Blue
-Sense	Brown
-Excitation	Black
+Signal	Green
-Signal	White
Shield	Cable Shield

Toutes les données indiquées peuvent être modifiées sans préavis.
Toutes les mesures indiquées sont exprimées en millimètres (mm).

PAVONE SISTEMI S.R.L.
Via Tiberio Bianchi 11/13/15, 20863 Concorezzo (MB), Milan, Italie
T (+39) 039 9162656 **F** (+39) 039 9162675 **W** pavonesistemi.com/fr
Systèmes de Pesage Électronique Industrielle depuis 1963