Capteur pour hautes température **SB HT**

Information générale

PWS12720261127

Le capteur de force SB HT est idéal pour les températures élevées et est conçu pour peser des trémies et des réservoirs et pour la construction de plates-formes à profil bas. Utilisé avec ses accessoires de montage, il évite l'utilisation de contraintes mécaniques. La cellule SB HT présente d'excellentes caractéristiques de linéarité, de précision et de résistance, même à des charges latérales supérieures à 50%. La cellule SB HT est en acier inoxydable et dispose d'une protection étanche pour une utilisation dans des conditions environnementales extrêmes.



Toutes les données indiquées peuvent être modifiées sans préavis.
Toutes les mesures indiquées sont exprimées en millimètres (mm).

PAVONE SISTEMI S.R.L.
Via Tiberio Bianchi 11/13/15, 20863 Concorezzo (MB), Milan, Italie
T (+39) 039 9162656 **F** (+39) 039 9162675 **W** pavonesistemi.com/fr
Systèmes de Pesage Électronique Industrielle depuis 1963

Caractéristiques techniques

PWS12720261127

Débit nominal (DN):	75, 125, 150, 250 Kg
Erreur combinée:	±0.025 % SN
Répétabilité:	±0.01 % SN
Creep (20 Minutes):	±0.03 % SN
Surcharge de sécurité:	150 % DN
Surcharge maximale:	> 300 % DN
Matériel:	Acier inoxydable AISI 17-4PH
Degré de protection:	IP65
Flexion:	< 0.5 mm
Température compensé:	-10 ÷ +120 °C
Température de fonctionnement:	-20 ÷ +150 °C
Effet de la température sur zéro:	0.015 % SN/10°C
Effet de la température sur la sortie:	0.025 % sortie/10°C
Sortie nominale SN:	3 mV/V ±0.25 %
Solde de points nul:	±1 % SN
Résistance d'isolation:	> 2000 MOhm
Résistance d'entrée:	385 ±3 Ohm
Résistance de sortie:	350 ±3 Ohm
Alimentation recommandée:	5 ÷ 12 Vdc/ac

Toutes les données indiquées peuvent être modifiées sans préavis.
Toutes les mesures indiquées sont exprimées en millimètres (mm).

Capteur pour hautes température **SB HT**

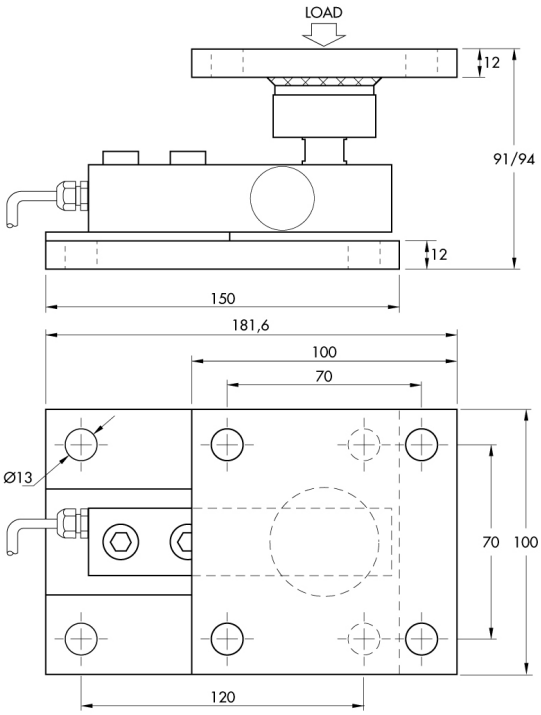

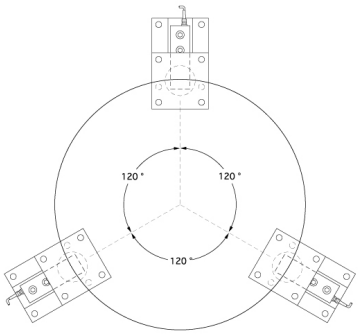

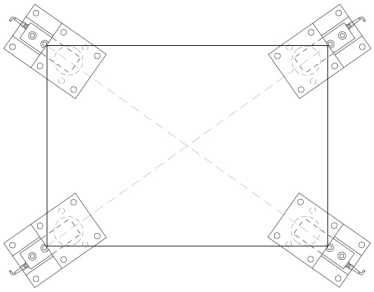

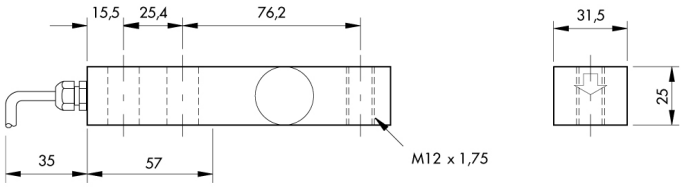

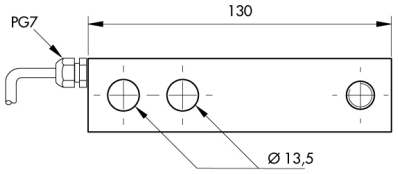

Toutes les données indiquées peuvent être modifiées sans préavis.
Toutes les mesures indiquées sont exprimées en millimètres (mm).

PAVONE SISTEMI S.R.L.
Via Tiberio Bianchi 11/13/15, 20863 Concorezzo (MB), Milan, Italie
T (+39) 039 9162656 **F** (+39) 039 9162675 **W** pavonesistemi.com/fr
Systèmes de Pesage Électronique Industrielle depuis 1963