Capteur pour hautes température **CMH HT**

Information générale

PWS13420261127

Le capteur de pesage CMH HT, construit en acier inoxydable, a été conçu pour le pesage industriel de silos, réservoirs, poches etc. Il est idéal pour travailler dans des environnements difficiles ou à haute température. Le capteur de force CMH HT présente d'excellentes caractéristiques de précision et de robustesse, ainsi qu'une résistance maximale aux chocs et aux surcharges. C'est pourquoi il est utilisé dans les industries alimentaire, chimique, pharmaceutique et de l'acier. La cellule CMH HT peut être personnalisée en fonction des besoins du client.



Produits connexes suggérés

Un système de pesage très performant doit être précis, parfaitement calibré et entretenu. Pour améliorer les performances du capteur de pesage et optimiser son fonctionnement, les produits suivants peuvent être nécessaires :

Transmetteur de poids DAT 1400

Indicateur de poids MCT 1302

Capteur pour hautes température C2G1 HT

Capteur pour hautes température PRR HT

Capteur pour hautes température PSPRX HT

Capteur pour hautes température SB HT

Toutes les données indiquées peuvent être modifiées sans préavis.
Toutes les mesures indiquées sont exprimées en millimètres (mm).

PAVONE SISTEMI S.R.L.
Via Tiberio Bianchi 11/13/15, 20863 Concorezzo (MB), Milan, Italie
T (+39) 039 9162656 **F** (+39) 039 9162675 **W** pavonesistemi.com/fr
Systèmes de Pesage Électronique Industrielle depuis 1963

Caractéristiques techniques

PWS13420261127

Débit Nominal (DN):	2, 6, 10, 15, 20, 30, 40, 50, 60, 100, 150, 200, 250 t
Erreur combinée:	±0.1 % DN
Répétabilité:	±0.05 % DN
Creep (20 Minutes):	±0.03 % DN
Surcharge de sécurité:	150 % DN
Surcharge maximale:	> 300 % DN
Matériel:	Acier inoxydable AISI 17-4PH
Degré de protection:	IP65
Flexion:	0.3 mm
Température compensé:	-10 ÷ +90 °C
Température de fonctionnement:	-35 ÷ +150 °C
Effet de la température sur zéro:	±0.005 % DN/°C
Effet de la température sur la sortie:	±0.005 % DN/°C
Sortie nominale SN:	2 mV/V
Résistance d'isolation:	> 5000 MOhm
Résistance d'entrée:	350 ±20 Ohm
Résistance de sortie:	350 ±5 Ohm
Alimentation recommandée:	5 ÷ 12 Vdc/ac

Toutes les données indiquées peuvent être modifiées sans préavis.
Toutes les mesures indiquées sont exprimées en millimètres (mm).

Capteur pour hautes température **CMH HT**

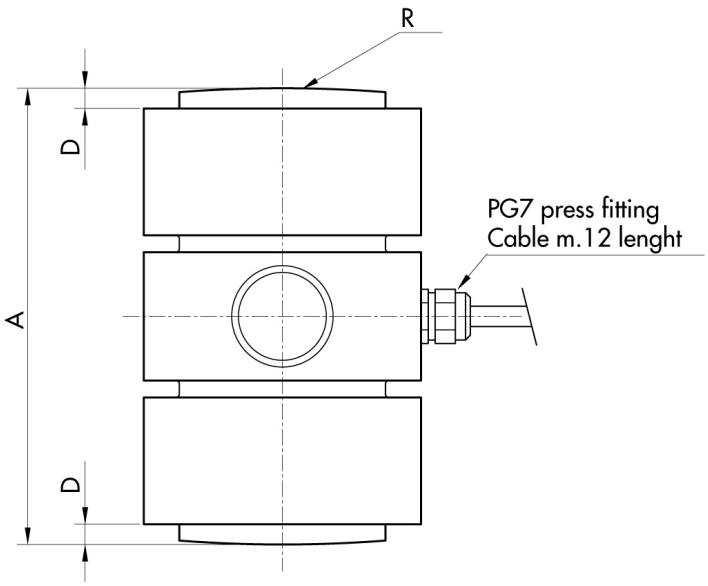

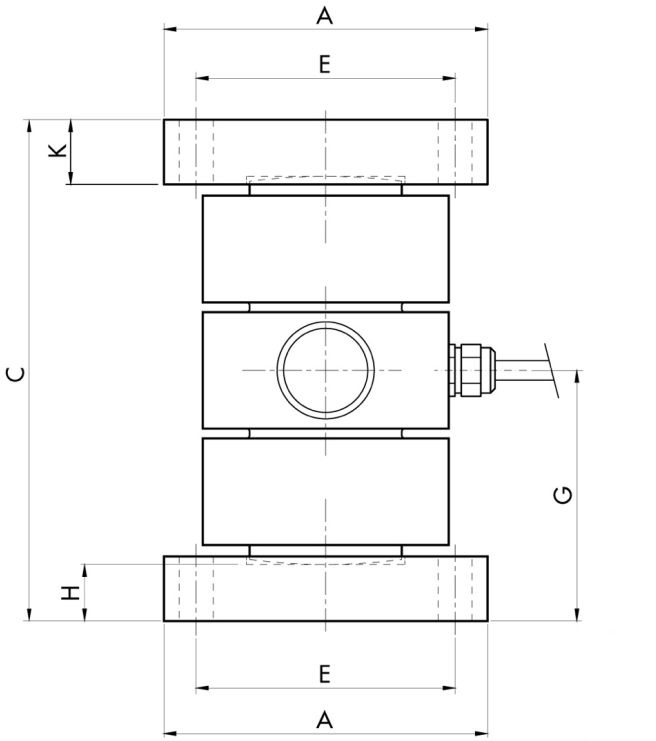

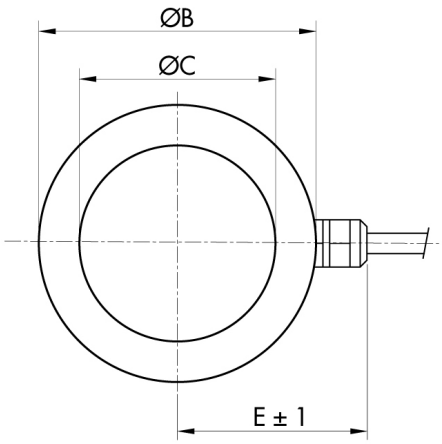

RANGE	A	ØB	ØC	D	E	R
2-10 t	104	52	30	6	42	180
20-30 t	105	52	30	8	42	200
40-60 t	120	76	47	8	53	180
100 t	135	82	58	8	56	400
150-200 t	160	125	87	8	77	400
250 t	200	140	100	10	86	450

RANGE	A	B	C	ØD	E	F	G	H	K
2-10 t	80	80	120	6.5	68	68	60	8	10
20-30 t	100	100	140	10.5	80	80	70	17.5	20
40-60 t	100	100	160	10.5	80	80	80	17.5	23
100 t	120	120	200	10.5	100	100	100	32.5	35
150-200 t	150	150	250	12.5	125	125	125	45	49
250 t	190	190	310	15	160	160	155	55	60

Toutes les données indiquées peuvent être modifiées sans préavis.
Toutes les mesures indiquées sont exprimées en millimètres (mm).

PAVONE SISTEMI S.R.L.
Via Tiberio Bianchi 11/13/15, 20863 Concorezzo (MB), Milan, Italie
T (+39) 039 9162656 **F** (+39) 039 9162675 **W** pavonesistemi.com/fr
Systèmes de Pesage Électronique Industrielle depuis 1963