Capteur off center **U2D1**

disponible avec certification • OIML

Information générale

PWS4520261127

Le capteur de force off center U2D1 est insensible aux poids hors-poids et convient particulièrement à la construction de balances électroniques industrielles et d'établi, de compteurs de pièces et de machines d'emballage. La cellule single point U2D1 garantit une haute précision et une fiabilité maximale à long terme. La cellule U2D1 a un câble blindé à 4 conducteurs de 30 cm de long et plat avec une taille maximale de 400 x 600 mm.



Produits connexes suggérés

Un système de pesage très performant doit être précis, parfaitement calibré et entretenu. Pour améliorer les performances du capteur de pesage et optimiser son fonctionnement, les produits suivants peuvent être nécessaires :

Transmetteur de poids UWT 6008

Transmetteur de poids DAT 1400

Indicateur de poids MCT 1302

Tester 1008 TESTER 1008

Capteur off center CB004

Boîtes de raccordement CGS4-C

Toutes les données indiquées peuvent être modifiées sans préavis.
Toutes les mesures indiquées sont exprimées en millimètres (mm).

Caractéristiques techniques

PWS4520261127

Débit nominal (DN):	3, 6, 10, 15, 20, 25, 50, 100 Kg
Répétabilité:	±0.02 % SN
Creep (20 Minutes):	±0,02 % SN
Non-linéarité de la pleine échelle:	< ±0.0125 % SN
Surcharge de sécurité:	200 % DN
Surcharge maximale:	300 % DN
Matériel:	Alliage d'aluminium
Degré de protection:	IP40
Flexion:	0.38 ÷ 0.56 mm
Température compensé:	-10 ÷ +50 °C
Température de fonctionnement:	-10 ÷ +50 °C
Effet de la température sur zéro:	±0.004 % SN/°C
Effet de la température sur la sortie:	±0.0012 % charge/°C
Sortie nominale SN:	2 mV/V ±0.2
Solde de points nul:	< ±0.1 mV/V
Résistance d'isolation:	> 2000 MOhm
Résistance d'entrée:	400 ÷ 450 Ohm
Résistance de sortie:	345 ÷ 355 Ohm
Alimentation recommandée:	5 ÷ 12 Vdc/ac

Toutes les données indiquées peuvent être modifiées sans préavis.
Toutes les mesures indiquées sont exprimées en millimètres (mm).

Capteur off center **U2D1**

disponible avec certification • OIML

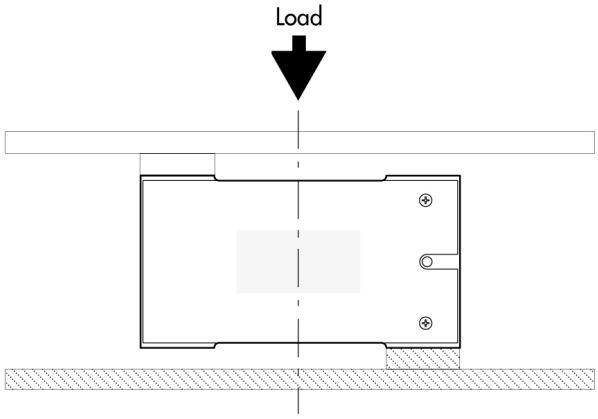

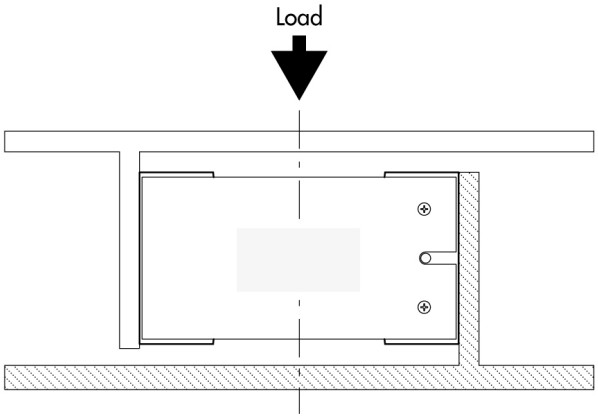

Electrical Connection	
+Excitation	Red
-Excitation	White
+Signal	Green
-Signal	Blue

To Know

Error is within 0.02% SN applied with 1/2 of capacity at the position of 150mm of eccentricity

The center of loading plate and the center of the load cell should be the same position

Toutes les données indiquées peuvent être modifiées sans préavis.
Toutes les mesures indiquées sont exprimées en millimètres (mm).

PAVONE SISTEMI S.R.L.
Via Tiberio Bianchi 11/13/15, 20863 Concorezzo (MB), Milan, Italie
T (+39) 039 9162656 **F** (+39) 039 9162675 **W** pavonesistemi.com/fr
Systèmes de Pesage Électronique Industrielle depuis 1963

Capteur off center **U2D1**

disponible avec certification • OIML

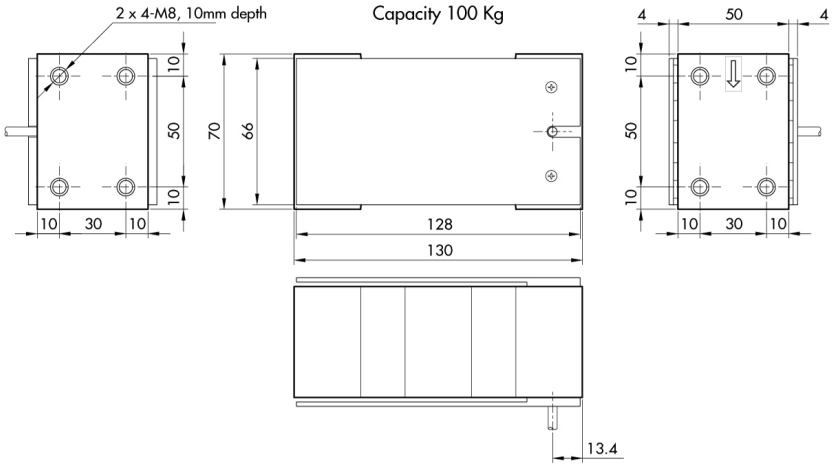

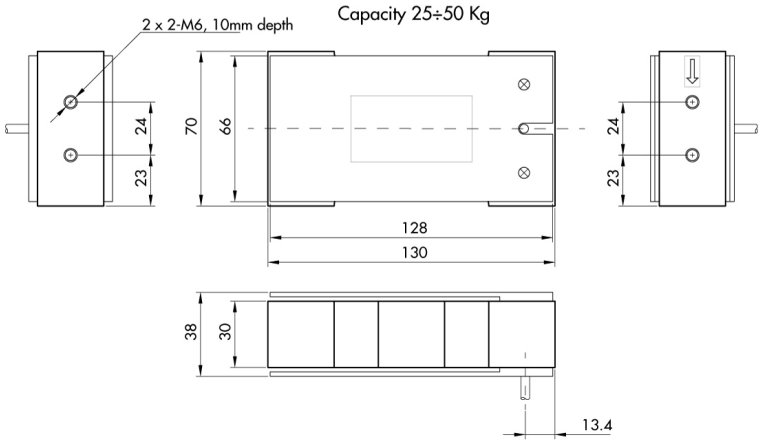

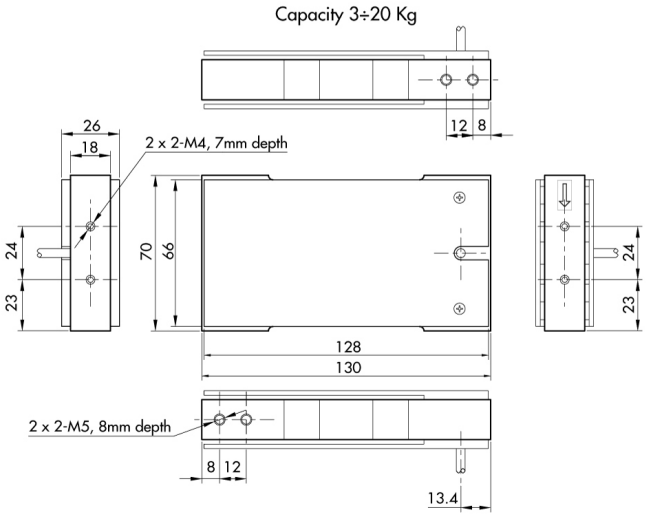

Toutes les données indiquées peuvent être modifiées sans préavis.
Toutes les mesures indiquées sont exprimées en millimètres (mm).

PAVONE SISTEMI S.R.L.
Via Tiberio Bianchi 11/13/15, 20863 Concorezzo (MB), Milan, Italie
T (+39) 039 9162656 **F** (+39) 039 9162675 **W** pavonesistemi.com/fr
Systèmes de Pesage Électronique Industrielle depuis 1963