Capteur off center **Tedea 1252**

disponible avec certification • ATEX • OIML • FM • IECEx

Information générale

PWS33420240315

Le modèle 1252 est un capteur de force décentré de grande capacité, complètement interchangeable avec le modèle 1250, conçu pour un montage direct sur des plates-formes de pesage ou des applications industrielles. Le 1252 est un capteur de force à utiliser pour les opérations de comptage et de pesage. Un revêtement protecteur spécial résistant à l'humidité assure une stabilité à long terme sur toute la plage de température compensée. Ce capteur de force est certifié FM et est IP66. Les deux fils de détection supplémentaires fournissent la tension atteignant la cellule de charge. La compensation complète de la variation de la résistance des fils conducteurs, due à la variation de température et / ou à l'extension du câble, est obtenue en fournissant cette tension à l'électronique appropriée

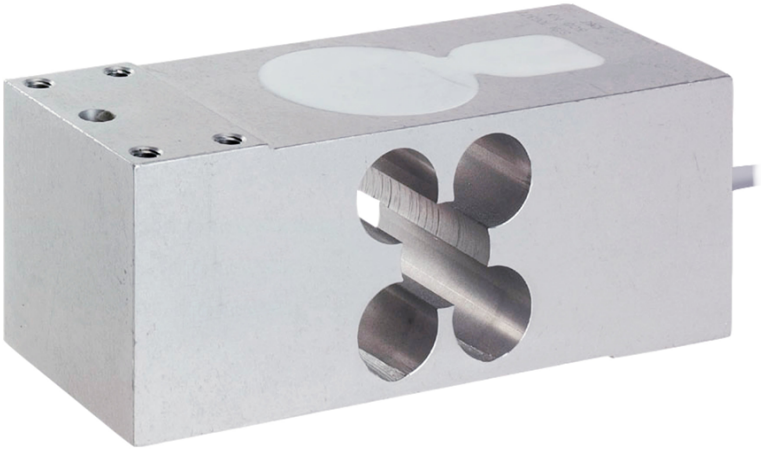

Produits connexes suggérés

Un système de pesage très performant doit être précis, parfaitement calibré et entretenu. Pour améliorer les performances du capteur de pesage et optimiser son fonctionnement, les produits suivants peuvent être nécessaires :

Transmetteur de poids DAT 1400

Indicateur de poids MCT 1302

Tester 1008 TESTER 1008

Boîtes de raccordement CGS4-C

Toutes les données indiquées peuvent être modifiées sans préavis.
Toutes les mesures indiquées sont exprimées en millimètres (mm).

PAVONE SISTEMI S.R.L.
Via Tiberio Bianchi 11/13/15, 20863 Concorezzo (MB), Milan, Italie
T (+39) 039 9162656 **F** (+39) 039 9162675 **W** pavonesistemi.com/fr
Systèmes de Pesage Électronique Industrielle depuis 1963

Caractéristiques techniques

PWS33420240315

Débit Nominal (DN):	75, 100, 150, 200, 300, 500, 635 kg
Surcharge maximale:	300 % RL
Matériel:	Aluminium plaqué (anodisé)
Degré de protection:	IP65
Classe de précision:	C3
Température compensé:	-10 ÷ +40°C
Température de fonctionnement:	-30 ÷ +70°C
Effet de la température sur zéro:	±0.010 % (Non approuvé); ±0.004 % (C3) RO/°C
Effet de la température sur la sortie:	±0.0030 % (Non approuvé); ±0.0010 % (C3) RO/°C
Sortie nominale SN:	2 mV/V
Solde de points nul:	±0.20 mV/V
Résistance d'isolation:	> 2000 MOhm
Impédance d'entrée:	415±15 Ohm
Tension d'entrée maximale:	15 Vdc or Vac rms
Tension d'entrée nominale:	10 Vdc or Vac rms
Longueur du cable:	3 m
Plan de chargement:	600x600
Impédance de sortie:	350±3 Ohm

Toutes les données indiquées peuvent être modifiées sans préavis.
Toutes les mesures indiquées sont exprimées en millimètres (mm).

PAVONE SISTEMI S.R.L.
Via Tiberio Bianchi 11/13/15, 20863 Concorezzo (MB), Milan, Italie
T (+39) 039 9162656 **F** (+39) 039 9162675 **W** pavonesistemi.com/fr
Systèmes de Pesage Électronique Industrielle depuis 1963

Capteur off center **Tedea 1252**

disponible avec certification • ATEX • OIML • FM • IECEx

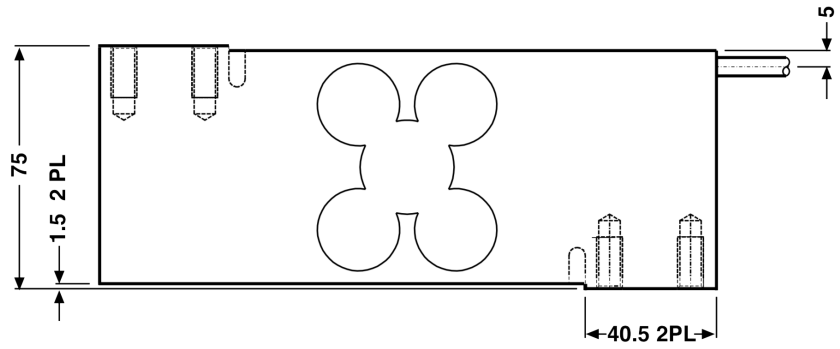

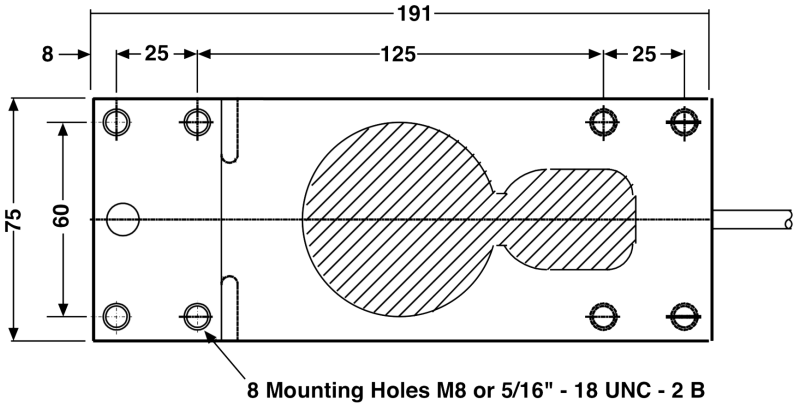

Wiring Schematic Diagram	
BALANCED BRIDGE TEMPERATURE COMPENSATION	
+VE INPUT	Green
+VE SENSE	Blue
+VE OUTPUT	Red
-INPUT	Black
-VE SENSE	Brown
-OUTPUT	White

Toutes les données indiquées peuvent être modifiées sans préavis.
Toutes les mesures indiquées sont exprimées en millimètres (mm).

PAVONE SISTEMI S.R.L.
Via Tiberio Bianchi 11/13/15, 20863 Concorezzo (MB), Milan, Italie
T (+39) 039 9162656 **F** (+39) 039 9162675 **W** pavonesistemi.com/fr
Systèmes de Pesage Électronique Industrielle depuis 1963