Capteur off center **PSUP12**

disponible avec certification • ATEX

Information générale

PWS27620261128

Le capteur de force off center PSUP12, construit en aluminium, présente un excellent rapport qualité / prix et est idéal pour tout type de plate-forme, en particulier pour les grandes plates-formes unicellulaires. La cellule single point PSUP12 maintient la précision dans n'importe quelle position d'objet chargé, ce qui résout les problèmes qui se produisent généralement dans les systèmes de pesage si l'objet ne repose pas exactement au centre de la cellule. La cellule peut être personnalisée sur demande.



Toutes les données indiquées peuvent être modifiées sans préavis.
Toutes les mesures indiquées sont exprimées en millimètres (mm).

PAVONE SISTEMI S.R.L.
Via Tiberio Bianchi 11/13/15, 20863 Concorezzo (MB), Milan, Italie
T (+39) 039 9162656 **F** (+39) 039 9162675 **W** pavonesistemi.com/fr
Systèmes de Pesage Électronique Industrielle depuis 1963

Caractéristiques techniques

PWS27620261128

Débit nominal (DN):	5, 7, 10, 15, 30, 50, 90 Kg
Répétabilité:	±0,02 % DN
Creep (30 Minutes):	±0,03 % DN
Non-linéarité de la pleine échelle:	±0,02 % DN
Surcharge maximale:	150 % DN
Charge minimale:	0 % DN
Flexion:	< 1 mm
Température de fonctionnement:	-20 ÷ +60°C
Température de stockage:	-20 ÷ +60 °C
Effet de la température sur zéro:	±0,025 % SN/°C
Effet de la température sur la sortie:	±0,025 % SN/°C
Sortie nominale SN:	2 mV/V
Résistance d'isolation:	> 2000 MW
Résistance d'entrée:	410 ±15 % Ohm
Résistance de sortie:	350 ±3 Ohm
Source de courant:	10 V
Tension d'alimentation maximale:	15 V
Longueur du cable:	3 m
Hystérèse:	±0,02 % DN
Charge de rupture:	200 % DN
Tolérance zéro:	±2 % SN
Tolerance de sortie:	±10 % DN
Charge transversale:	100 % DN
Gradient thermique:	< 5 K/h

Toutes les données indiquées peuvent être modifiées sans préavis.
Toutes les mesures indiquées sont exprimées en millimètres (mm).

Capteur off center **PSUP12**

disponible avec certification • ATEX

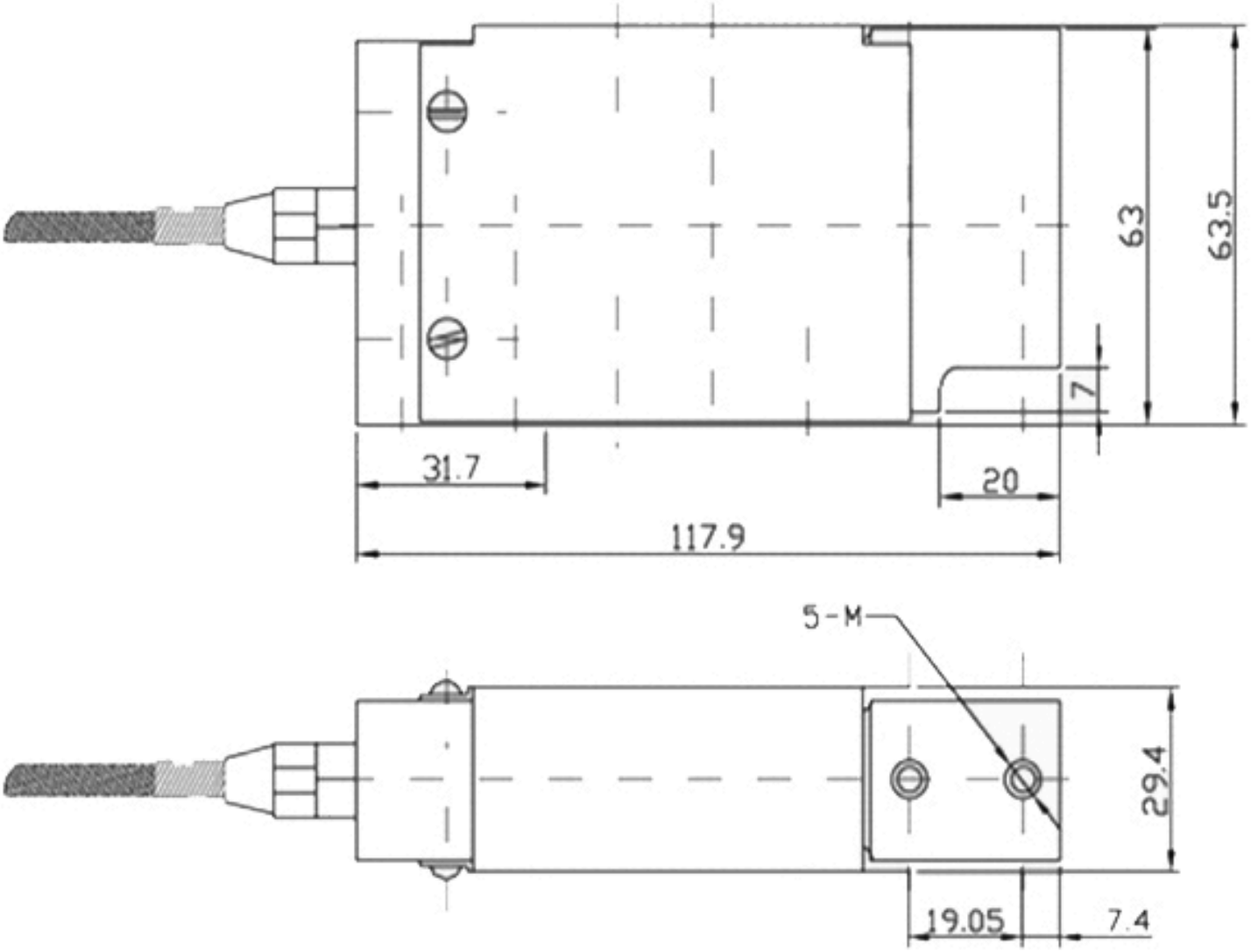

Toutes les données indiquées peuvent être modifiées sans préavis.
Toutes les mesures indiquées sont exprimées en millimètres (mm).

PAVONE SISTEMI S.R.L.
Via Tiberio Bianchi 11/13/15, 20863 Concorezzo (MB), Milan, Italie
T (+39) 039 9162656 **F** (+39) 039 9162675 **W** pavonesistemi.com/fr
Systèmes de Pesage Électronique Industrielle depuis 1963