Capteur off center **PSTA5**

disponible avec certification • ATEX

Information générale

PWS17320261129

Le capteur de pesage off center PSTA5, construit en acier inoxydable, est robuste, précis et performant à un prix compétitif.Le capteur de pesage off center PSTA5 est idéal pour les grandes plates-formes monocellulaires et maintient la précision partout où l'objet est chargé. Cela résout les problèmes qui se produisent généralement dans les systèmes de pesage si l'objet ne porte pas exactement au centre de la cellule. Le capteur de pesage off center PSTA5 est particulièrement utilisé dans le secteur de l'emballage alimentaire et dans la construction de balances à une cellule. Le capteur de force off center PSTA5 dispose d'un câble blindé de 5 mètres de long avec 6 fils er il est disponible avec accréditation ATEX.



Produits connexes suggérés

Un système de pesage très performant doit être précis, parfaitement calibré et entretenu. Pour améliorer les performances du capteur de pesage et optimiser son fonctionnement, les produits suivants peuvent être nécessaires :

Capteur off center C2G1

Capteur off center CB004

Capteur off center CB14

Capteur off center U2D1

Toutes les données indiquées peuvent être modifiées sans préavis.
Toutes les mesures indiquées sont exprimées en millimètres (mm).

PAVONE SISTEMI S.R.L.
Via Tiberio Bianchi 11/13/15, 20863 Concorezzo (MB), Milan, Italie
T (+39) 039 9162656 **F** (+39) 039 9162675 **W** pavonesistemi.com/fr
Systèmes de Pesage Électronique Industrielle depuis 1963

Caractéristiques techniques

PWS17320261129

Débit nominal (DN):	100, 150, 200, 300, 360, 500 Kg
Erreur combinée:	±0.05 % SN
Répétabilité:	±0,03 % pleine échelle
Creep (30 Minutes):	±0.03 % SN
Non-linéarité de la pleine échelle:	0,03 % FS/°C
Surcharge de sécurité:	150 % pleine échelle
Dérive thermique:	0,002 % FS/°C
Surcharge maximale:	300 % pleine échelle
Matériel:	Acier
Degré de protection:	IP68
Flexion:	0.2 ÷ 1.4 mm
Température compensé:	-10 ÷ + 40 °C
Température de fonctionnement:	-20 ÷ + 70 °C
Effet de la température sur zéro:	±0.003 % SN/°C
Effet de la température sur la sortie:	±0.002 % sortie/°C
Résistance d'isolation:	> 2000 MOhm
Résistance d'entrée:	380 ÷ 386 Ohm
Résistance de sortie:	350 ÷ 353 Ohm
Tension d'alimentation maximale:	15Vdc
Hystérèse:	0,03 % FS
Tolérance zéro:	1 % FS
Tolerance de sortie:	0,1 % FS
Taille maximale de la plateforme (mm):	600 x 600 (100 - 150 kg), 800 x 800 (200 - 500 kg)
Signal de sortie:	2 mV/V
Dérive thermique de zéro:	0,003 % FS/°C

Toutes les données indiquées peuvent être modifiées sans préavis.
Toutes les mesures indiquées sont exprimées en millimètres (mm).

Capteur off center **PSTA5**

disponible avec certification • ATEX

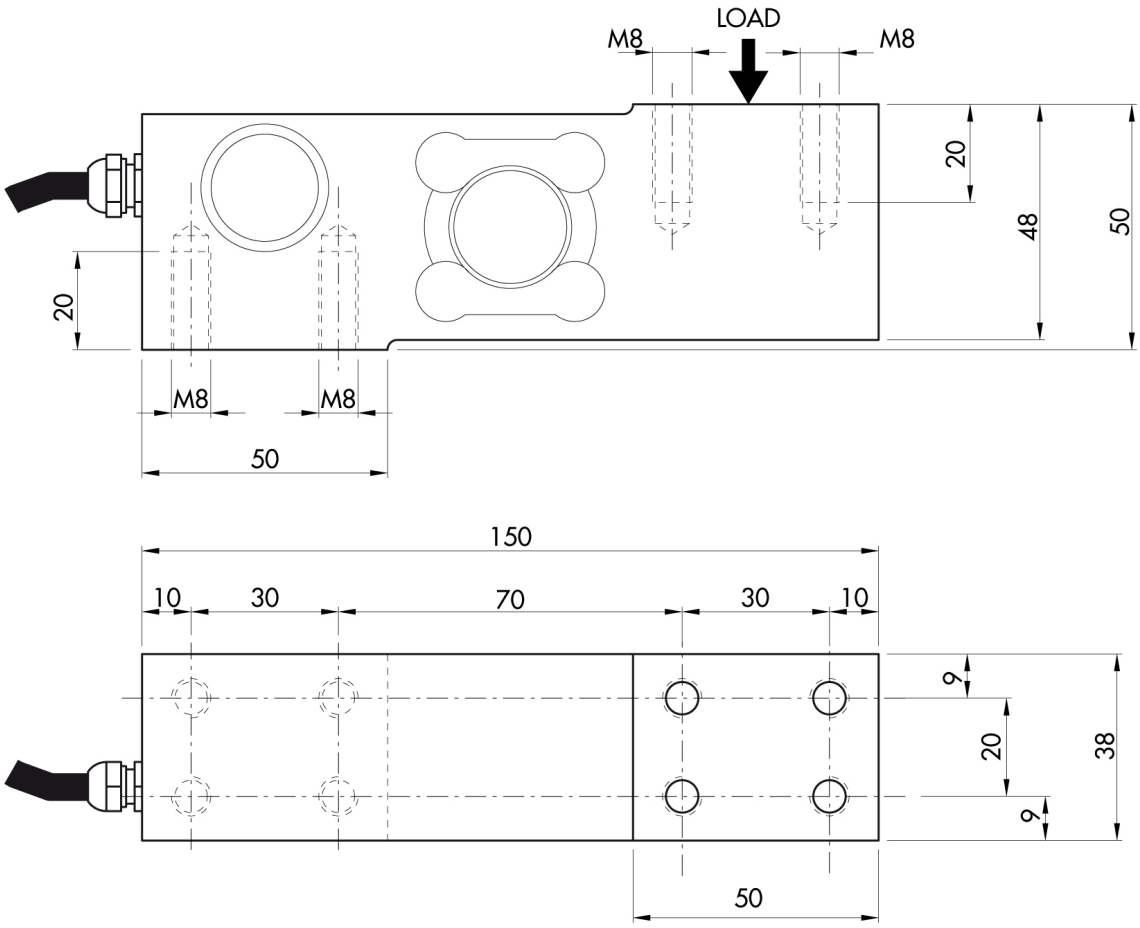

Toutes les données indiquées peuvent être modifiées sans préavis.
Toutes les mesures indiquées sont exprimées en millimètres (mm).

PAVONE SISTEMI S.R.L.
Via Tiberio Bianchi 11/13/15, 20863 Concorezzo (MB), Milan, Italie
T (+39) 039 9162656 **F** (+39) 039 9162675 **W** pavonesistemi.com/fr
Systèmes de Pesage Électronique Industrielle depuis 1963