Capteur off center **PSTA2**

disponible avec certification • EAC • ATEX • OIML

Information générale

PWS24920251205

Le capteur de force off center PSTA2 est particulièrement adapté à la construction de balances électroniques industrielles et de peaux, de compteurs de pièces et de machines de conditionnement. La cellule single point PSTA2 est capable de mesurer correctement même avec des charges décentrées et garantit une haute précision, une fiabilité maximale et une longue durée de vie. Pavone Système fournit également la version ATEX sur demande. Le capteur de force PSTA2 est doté d'un câble blindé de 4 mètres de long avec 4 conducteurs.

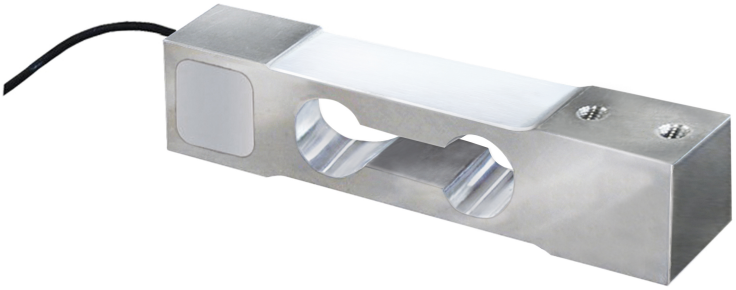

Toutes les données indiquées peuvent être modifiées sans préavis.
Toutes les mesures indiquées sont exprimées en millimètres (mm).

PAVONE SISTEMI S.R.L.
Via Tiberio Bianchi 11/13/15, 20863 Concorezzo (MB), Milan, Italie
T (+39) 039 9162656 **F** (+39) 039 9162675 **W** pavonesistemi.com/fr
Systèmes de Pesage Électronique Industrielle depuis 1963

Caractéristiques techniques

PWS24920251205

Débit nominal (DN):	6, 10, 15, 20, 25, 30, 35, 40 Kg
Erreur combinée:	±0,05 % SN
Répétabilité:	±0.03 % SN
Creep (30 Minutes):	±0,03 % SN
Surcharge de sécurité:	150 % Pleine échelle
Dérive thermique:	±0,002 % Pleine échelle
Surcharge maximale:	300 % Pleine échelle
Matériel:	Acier Inox AISI 431
Degré de protection:	IP65
Flexion:	0.2 ÷ 1.4 mm
Température compensé:	-10 ÷ +50 °C
Température de fonctionnement:	-20 ÷ +70 °C
Effet de la température sur zéro:	±0.003 % SN/°C
Effet de la température sur la sortie:	±0.002 % sortie/°C
Résistance d'isolation:	> 2000 MOhm
Résistance d'entrée:	380 ÷ 386 Ohm
Résistance de sortie:	349 ÷ 353 Ohm
Tension d'alimentation maximale:	15Vdc
Taille maximale de la plateforme (mm):	300 x 300
Signal de sortie:	2 mV/V
Dérive thermique de zéro:	±0,003 % pleine échelle/°C

Toutes les données indiquées peuvent être modifiées sans préavis.
Toutes les mesures indiquées sont exprimées en millimètres (mm).

PAVONE SISTEMI S.R.L.
Via Tiberio Bianchi 11/13/15, 20863 Concorezzo (MB), Milan, Italie
T (+39) 039 9162656 **F** (+39) 039 9162675 **W** pavonesistemi.com/fr
Systèmes de Pesage Électronique Industrielle depuis 1963

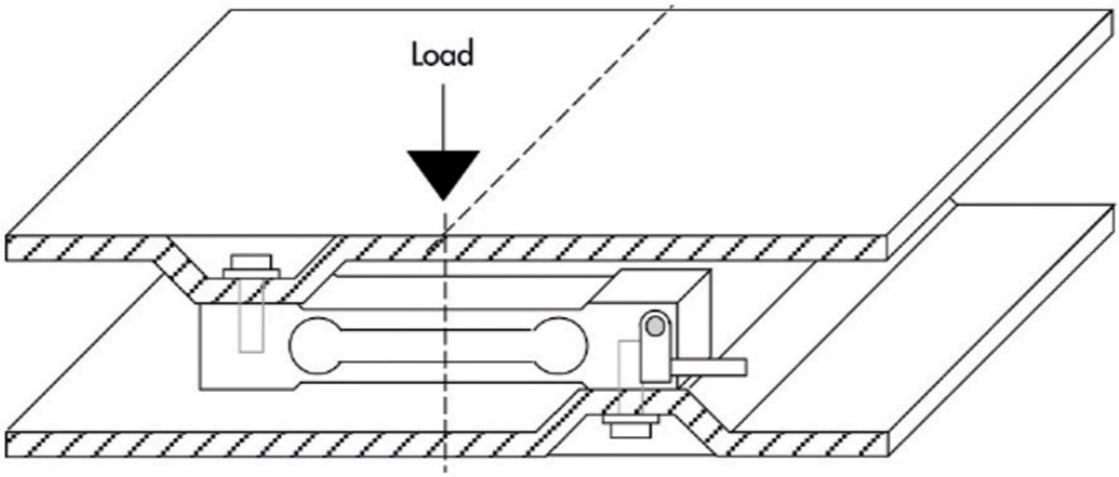

MOUNTING EXAMPLE

Electrical Connection	
+Excitation	Red
-Excitation	White
+Signal	Green
-Signal	Blue
Shield	Cable shield

Error is within 0.02% SN applied with 1/2 of capacity at the position of 75mm of eccentricity

The center of loading plate and the center of the load cell should be the same position

Toutes les données indiquées peuvent être modifiées sans préavis.
Toutes les mesures indiquées sont exprimées en millimètres (mm).

Capteur off center **PSTA2**

disponible avec certification • EAC • ATEX • OIML

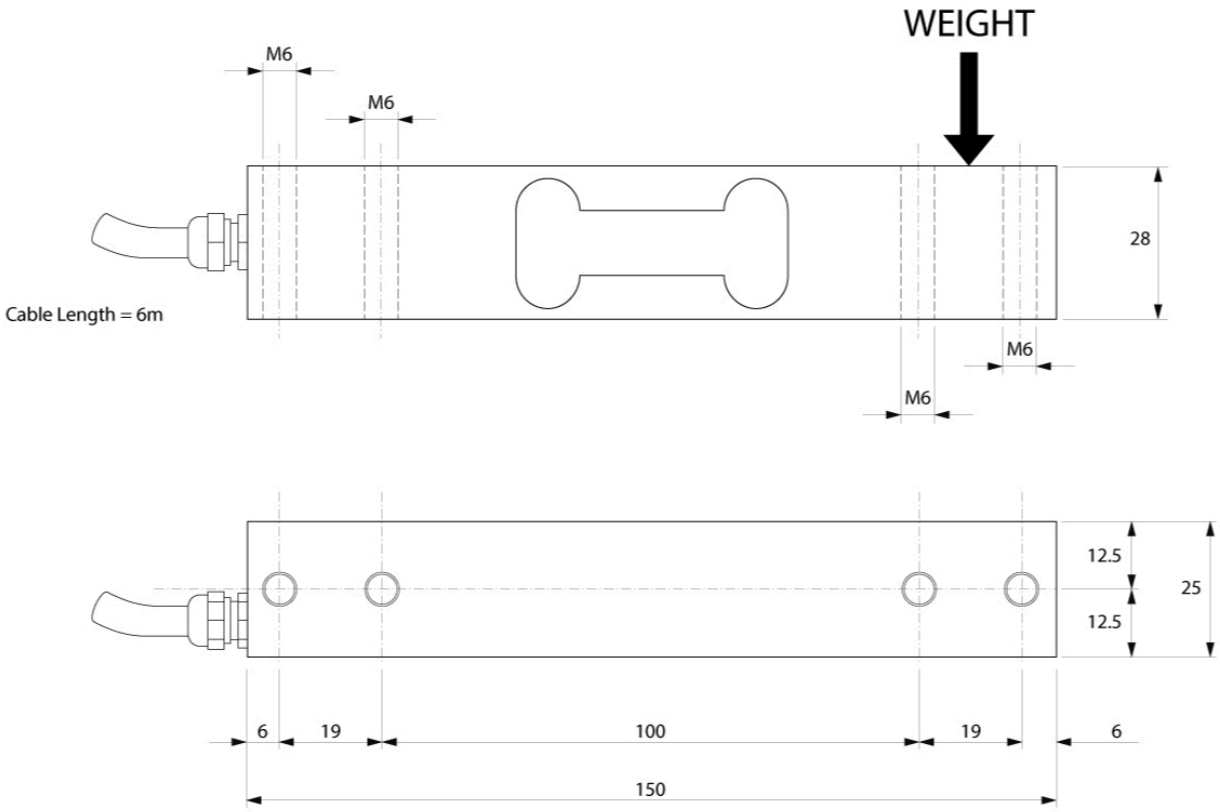

Toutes les données indiquées peuvent être modifiées sans préavis.
Toutes les mesures indiquées sont exprimées en millimètres (mm).

PAVONE SISTEMI S.R.L.
Via Tiberio Bianchi 11/13/15, 20863 Concorezzo (MB), Milan, Italie
T (+39) 039 9162656 **F** (+39) 039 9162675 **W** pavonesistemi.com/fr
Systèmes de Pesage Électronique Industrielle depuis 1963