Capteur off center **PSLQ**

disponible avec certification • OIML • NTEP

Information générale

PWS25820261123

Le capteur de force off center PSLQ, en alliage d'aluminium, est idéal pour tout type de plate-forme, en particulier pour les plates-formes monocellulaires à grande échelle. Le capteur de pesage single point PSLQ maintient la précision dans n'importe quelle position d'objet chargé, ce qui résout les problèmes qui se produisent généralement dans les systèmes de pesage si l'objet ne repose pas exactement au centre de la cellule. Des fonctions facultatives et la personnalisation du produit sont disponibles. Le capteur de force PSLQ est doté d'un câble blindé de 6 mètres de long avec 6 fils.



Toutes les données indiquées peuvent être modifiées sans préavis.
Toutes les mesures indiquées sont exprimées en millimètres (mm).

PAVONE SISTEMI S.R.L.
Via Tiberio Bianchi 11/13/15, 20863 Concorezzo (MB), Milan, Italie
T (+39) 039 9162656 **F** (+39) 039 9162675 **W** pavonesistemi.com/fr
Systèmes de Pesage Électronique Industrielle depuis 1963

Caractéristiques techniques

PWS25820261123

Débit nominal (DN):	50, 100, 150, 200, 250 Kg
Erreur combinée:	< ±0.0230 % pleine échelle
Répétabilité:	±0.01 % SN
Creep (30 Minutes):	±0.02 % SN
Surcharge de sécurité:	150 % DN
Surcharge maximale:	300 % DN
Flexion:	0.2 ÷ 1.4 mm
Température compensé:	-10 ÷ +40 °C
Température de fonctionnement:	-20 ÷ + 50°C
Température de stockage:	-40 ÷ +70°C
Effet de la température sur zéro:	±0.018 % SN/10°C
Effet de la température sur la sortie:	±0.014 % sortie/10°C
Solde de points nul:	< ±2.0 % pleine échelle
Résistance d'entrée:	406 ±6 Ohm
Résistance de sortie:	350 ±3 Ohm
Alimentation recommandée:	5 ÷ 12 Vdc/ac
Tension d'alimentation maximale:	18 V

Toutes les données indiquées peuvent être modifiées sans préavis.
Toutes les mesures indiquées sont exprimées en millimètres (mm).

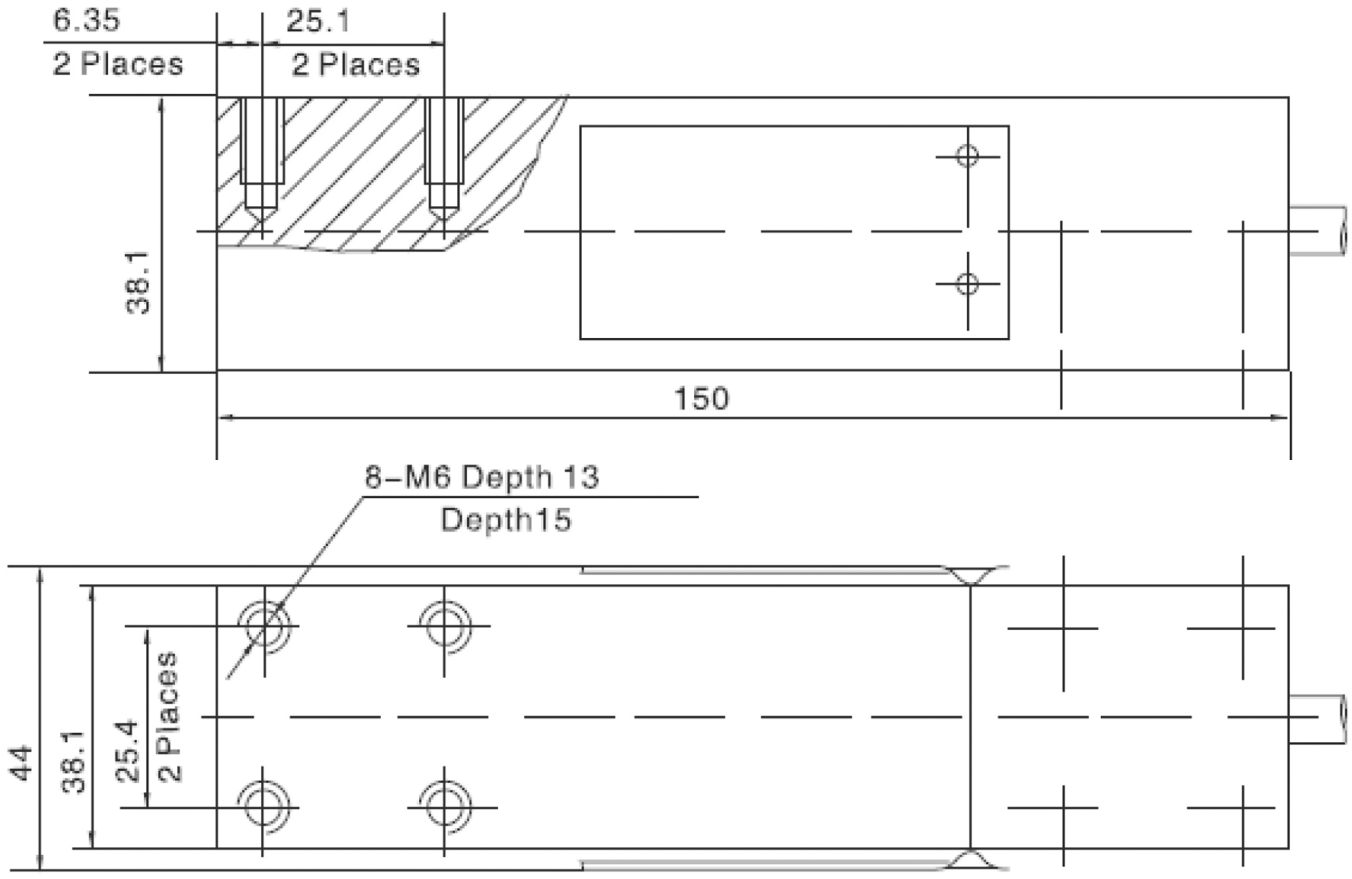

Toutes les données indiquées peuvent être modifiées sans préavis.
Toutes les mesures indiquées sont exprimées en millimètres (mm).

PAVONE SISTEMI S.R.L.
Via Tiberio Bianchi 11/13/15, 20863 Concorezzo (MB), Milan, Italie
T (+39) 039 9162656 **F** (+39) 039 9162675 **W** pavonesistemi.com/fr
Systèmes de Pesage Électronique Industrielle depuis 1963

6-wire diagram

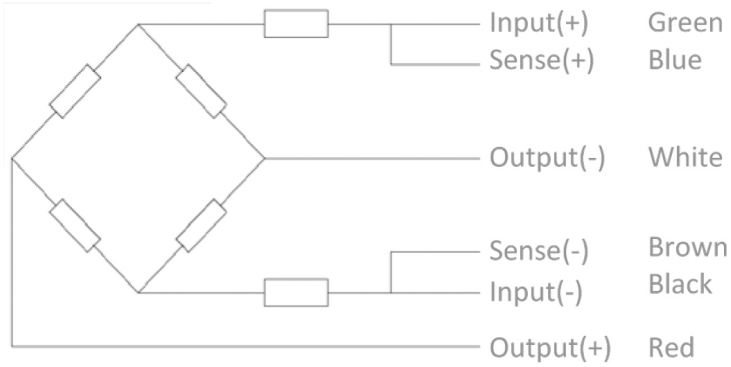

Toutes les données indiquées peuvent être modifiées sans préavis.
Toutes les mesures indiquées sont exprimées en millimètres (mm).