Capteur off center **PS19**

disponible avec certification • ATEX • OIML

Information générale

PWS3920261128

Le capteur de charge à appui central PS19, construit en acier inoxydable, a été conçu pour la construction de balances dans les dispositifs électro-médicaux et les systèmes de dosage. Les dimensions maximales de la plaque de la cellule PS19 correspondent à 600 x 600 mm mais pour les capteurs avec una capacité à partir de 250 kg à 400 kg la plaque est de 800 x 800 mm.



Produits connexes suggérés

Un système de pesage très performant doit être précis, parfaitement calibré et entretenu. Pour améliorer les performances du capteur de pesage et optimiser son fonctionnement, les produits suivants peuvent être nécessaires :

Transmetteur de poids UWT 6008

Transmetteur de poids DAT 1400

Indicateur de poids MCT 1302

Tester 1008 TESTER 1008

Capteur off center CB14

Boîtes de raccordement CGS4-C

Toutes les données indiquées peuvent être modifiées sans préavis.
Toutes les mesures indiquées sont exprimées en millimètres (mm).

Caractéristiques techniques

PWS3920261128

Débit nominal (DN):	15, 20, 30, 50, 75, 120, 200, 250, 350, 400 Kg
Erreur combinée:	< ±0.017 % SN
Répétabilité:	< ±0.010 % SN
Creep (30 Minutes):	±0.016 % SN
Surcharge de sécurité:	150 % DN
Surcharge maximale:	200 % DN
Matériel:	Acier inoxydable
Degré de protection:	IP68
Classe de précision:	3000 OIML
Flexion:	0.3 ÷ 0.5 mm
Température compensé:	-10 ÷ +40 °C
Température de fonctionnement:	-20 ÷ +70 °C
Effet de la température sur zéro:	< ±0.01 % SN/5°K
Effet de la température sur la sortie:	< ±0.006 % sorite/5°K
Sortie nominale SN:	2.0 ±0.2 mV/V
Solde de points nul:	< ±2 % SN
Résistance d'isolation:	> 5000 MOhm
Résistance d'entrée:	400 ±20 Ohm
Résistance de sortie:	350 ±3 Ohm
Alimentation recommandée:	5 ÷ 15 Vcc/ca

Toutes les données indiquées peuvent être modifiées sans préavis.
Toutes les mesures indiquées sont exprimées en millimètres (mm).

Capteur off center **PS19**

disponible avec certification • ATEX • OIML

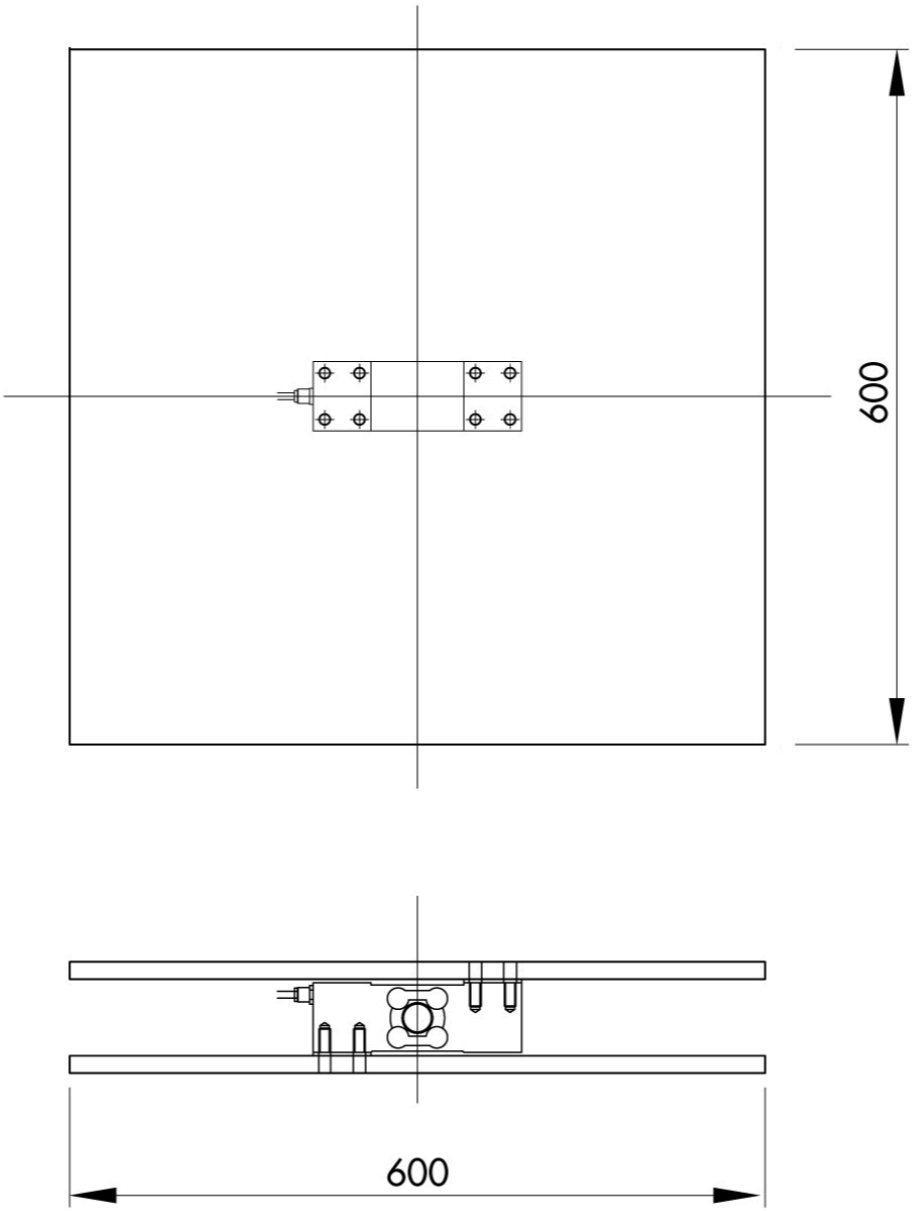

Electrical Connection	
+Excitation	Green
-Excitation	Black
+Signal	Red
-Signal	White
+Sense	Blue
-Sense	Yellow
Shield	Cable Shield

Toutes les données indiquées peuvent être modifiées sans préavis.
Toutes les mesures indiquées sont exprimées en millimètres (mm).

PAVONE SISTEMI S.R.L.
Via Tiberio Bianchi 11/13/15, 20863 Concorezzo (MB), Milan, Italie
T (+39) 039 9162656 **F** (+39) 039 9162675 **W** pavonesistemi.com/fr
Systèmes de Pesage Électronique Industrielle depuis 1963

Capteur off center **PS19**

disponible avec certification • ATEX • OIML

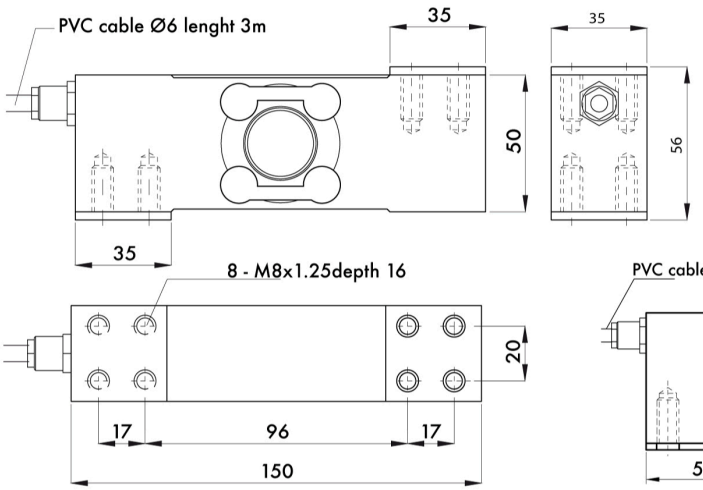

Capacity 15 ÷ 350 Kg

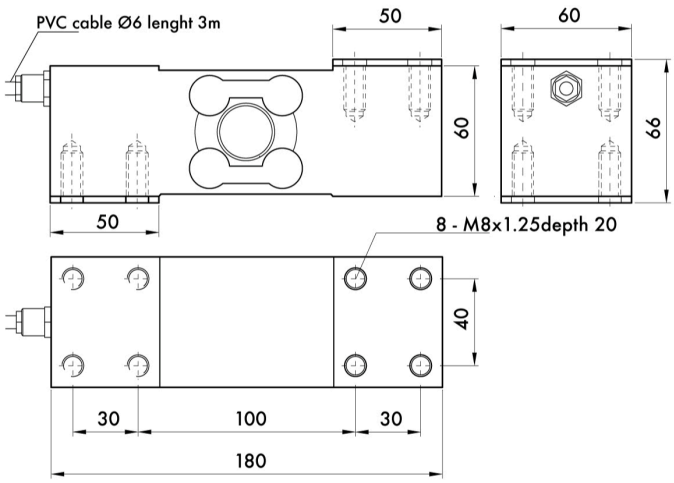

Capacity 250 ÷ 400 Kg

Toutes les données indiquées peuvent être modifiées sans préavis.
Toutes les mesures indiquées sont exprimées en millimètres (mm).

PAVONE SISTEMI S.R.L.
Via Tiberio Bianchi 11/13/15, 20863 Concorezzo (MB), Milan, Italie
T (+39) 039 9162656 **F** (+39) 039 9162675 **W** pavonesistemi.com/fr
Systèmes de Pesage Électronique Industrielle depuis 1963