Capteur off center **1320**

disponible avec certification • ATEX • OIML • NTEP • FM

Information générale

PWS18220261127

Le capteur de pesage off center 1320, fabriqué en aluminium, est idéal pour les grandes plates-formes unicellulaires, les dynamomètres et les contrôleurs de poids. Cette cellule de charge maintient la précision dans n'importe quelle position d'objet chargé, ce qui résout les problèmes qui se produisent généralement dans les systèmes de pesage si l'objet ne repose pas exactement au centre de la cellule. Le capteur de pesage off center 1320 dispose de fonctions optionnelles et peut être personnalisé en fonction des besoins du client. Le capteur 1320 excentré est doté d'un câble blindé à 4 conducteurs de 5 mètres.

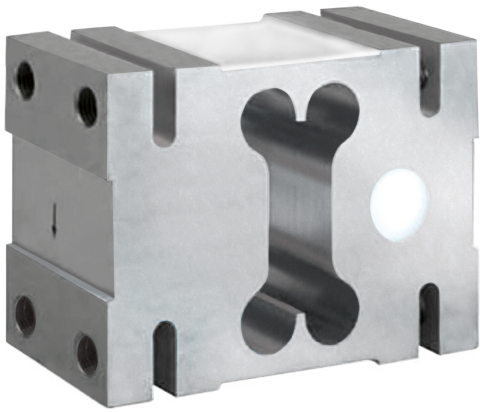

Produits connexes suggérés

Un système de pesage très performant doit être précis, parfaitement calibré et entretenu. Pour améliorer les performances du capteur de pesage et optimiser son fonctionnement, les produits suivants peuvent être nécessaires :

Capteur off center C2G1

Capteur off center CB004

Capteur off center CB14

Capteur off center U2D1

Toutes les données indiquées peuvent être modifiées sans préavis.
Toutes les mesures indiquées sont exprimées en millimètres (mm).

PAVONE SISTEMI S.R.L.
Via Tiberio Bianchi 11/13/15, 20863 Concorezzo (MB), Milan, Italie
T (+39) 039 9162656 **F** (+39) 039 9162675 **W** pavonesistemi.com/fr
Systèmes de Pesage Électronique Industrielle depuis 1963

Caractéristiques techniques

PWS18220261127

Débit Nominal (DN):	1, 1.5, 2 t
Erreur combinée:	±0.02 % DN
Répétabilité:	±0.015 % SN
Creep (30 Minutes):	±0.0170 % de la charge appliquée
Surcharge maximale:	150 % DN
Résolution affichable (en divisions):	3000
Température compensé:	-10 ÷ + 40 °C
Température de fonctionnement:	-30 ÷ +70 °C
Effet de la température sur zéro:	±0.0023 % SN/°C
Effet de la température sur la sortie:	±0.0010 % du poids appliqué/°C
Sortie nominale SN:	±0.2 mV/V
Solde de points nul:	±0.2 mV/V
Résistance d'isolation:	>2000 MOhm
Longueur du cable:	5 m
Impédance:	415 ÷ 15 Ohm
Excitation maximale:	15 Vdc/ac RMS
Excitation recommandée:	10 Vdc/ac RMS
Impédance de sortie:	350 ±3 Ohm
Surcharge centrale finale:	300 % DN
Rolérance de sortie nominale:	±0.2 mV/V

Toutes les données indiquées peuvent être modifiées sans préavis.
Toutes les mesures indiquées sont exprimées en millimètres (mm).

Capteur off center **1320**

disponible avec certification • ATEX • OIML • NTEP • FM

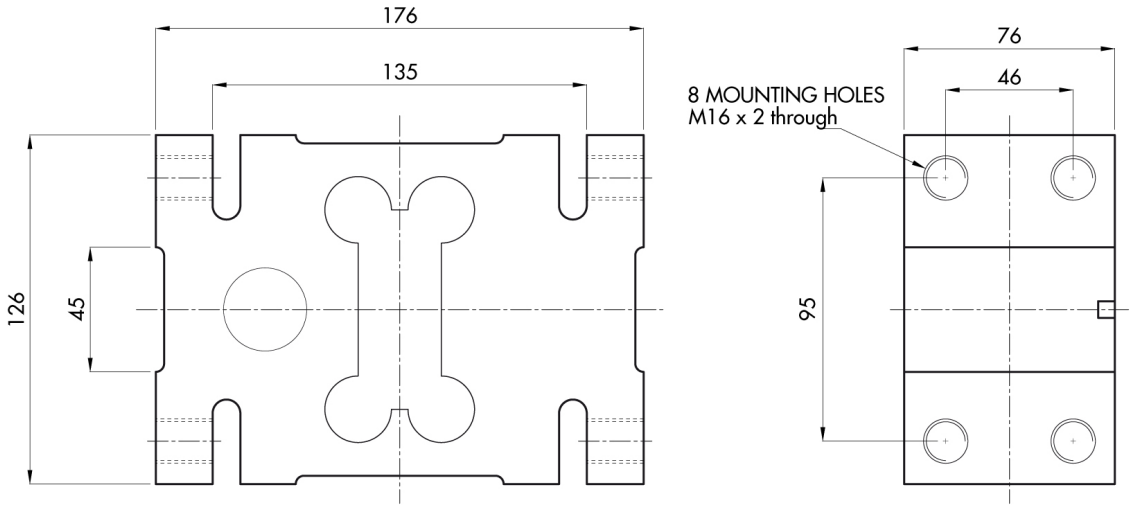

Toutes les données indiquées peuvent être modifiées sans préavis.
Toutes les mesures indiquées sont exprimées en millimètres (mm).

PAVONE SISTEMI S.R.L.
Via Tiberio Bianchi 11/13/15, 20863 Concorezzo (MB), Milan, Italie
T (+39) 039 9162656 **F** (+39) 039 9162675 **W** pavonesistemi.com/fr
Systèmes de Pesage Électronique Industrielle depuis 1963