Capteur BLH Nobel **KIS-1**

disponible avec certification • ATEX • FM • IECEx

Information générale

PWS1920261127

Le capteur BLH NOBEL KIS 1 est extrêmement précis et robuste et résiste aux forces latérales très élevées. La cellule KIS 1 est facile à installer et dispose d'un point de chargement mobile et d'un câble blindé à 4 fils de 10 mètres. Le domaine d'application du capteur de pesage KIS 1 est varié: grands silos et paniers à rebuts, réacteurs et mélangeurs, bandes transporteuses et systèmes de mesure de force à haute capacité. Le capteur KIS 1 est également disponible en version ATEX certifiée pour l'emploi en atmosphères explosives.

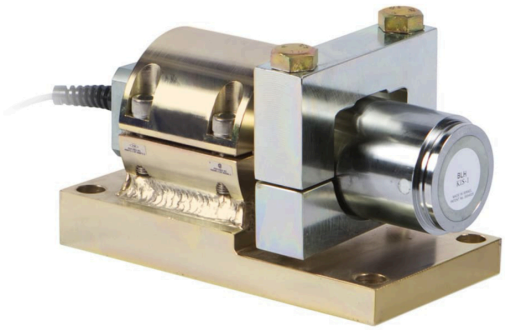

Produits connexes suggérés

Un système de pesage très performant doit être précis, parfaitement calibré et entretenu. Pour améliorer les performances du capteur de pesage et optimiser son fonctionnement, les produits suivants peuvent être nécessaires :

Transmetteur de poids UWT 6008

Transmetteur de poids DAT 1400

Indicateur de poids MCT 1302

Tester 1008 TESTER 1008

Boîtes de raccordement CGS4-C

Toutes les données indiquées peuvent être modifiées sans préavis.
Toutes les mesures indiquées sont exprimées en millimètres (mm).

Caractéristiques techniques

PWS1920261127

Débit nominal DN:	50, 100, 200, 300, 500 kN
Erreur combinée:	±0.03 % SN
Répétabilité:	±0.01 % SN
Creep (30 Minutes):	±0.04 % DN
Surcharge de sécurité:	200, 150 pour 300kN et 500kN % DN
Surcharge maximale:	300% (200% x 300 kN et 500 kN)
Surcharge laterale de sécurité:	100% (50% x capacity=300kN)
Surcharge latérale maximale:	200 % DN
Matériel:	50 kN Acier inoxydable; 100 - 500 kN Acier inoxydable ou acier chromate jaune
Degré de protection:	IP67
Température de fonctionnement:	-40 ÷ +80°C (+100°C)
Effet de la température sur zéro:	±0.003 % SN/°C
Effet de la température sur la sortie:	±0.0015 % sortie/°C
Sortie nominale SN:	2.040 mV/V ±0.1 %
Solde de points nul:	±1 % SN
Résistance d'isolation:	> 4 G Ohm
Résistance d'entrée:	350 ±3 Ohm
Résistance de sortie:	350 ±0.5 Ohm
Alimentation recommandée:	10 Vdc/ac
Tension d'alimentation maximale:	18 Vdc/ca
Matériel (accessoires de montage):	Acier chromate jaune
Charge anti-basculement maximale (% de la capacité):	100% (50% x 300kN et 500kN)
Sécurité anti-basculement:	70 % DN

Toutes les données indiquées peuvent être modifiées sans préavis.
Toutes les mesures indiquées sont exprimées en millimètres (mm).

Capteur BLH Nobel **KIS-1**

disponible avec certification • ATEX • FM • IECEx

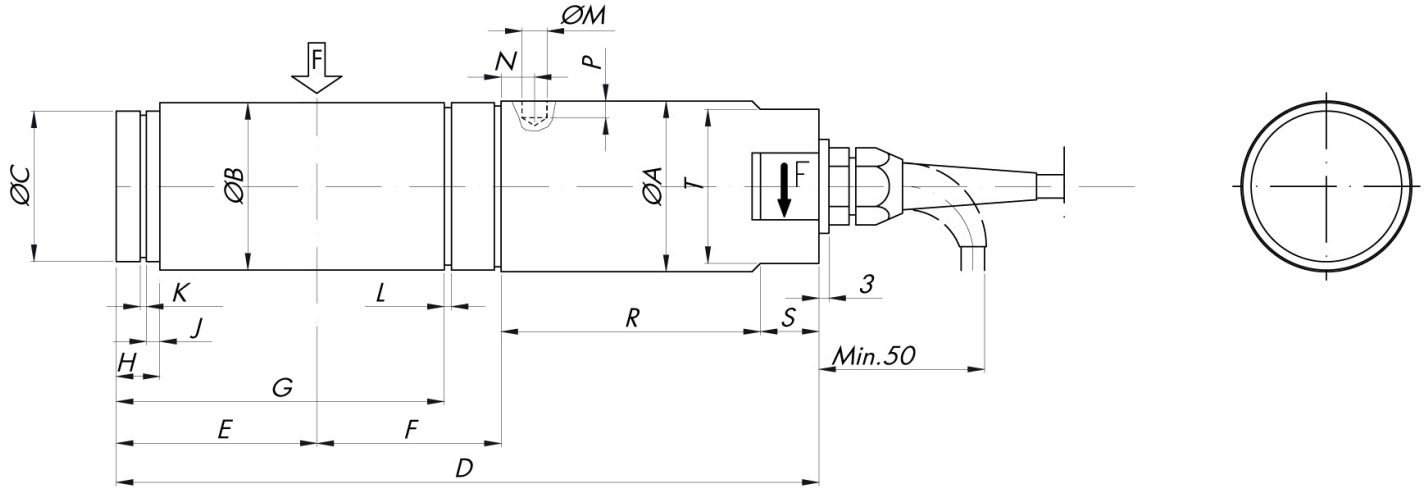

RANGE kN	ØA	ØB	ØC	D	E	F	G	H	J	K	L	ØM	N	P	R	S	T
50	77	75	70	291	93	65	141.3	12	5	2.65	2.65	9.1	14	7	110	20	60
100	92	90	82	315	107	65	155.4	15	6	2.65	3.15	12.6	17	8	120	20	70
200	101	100	90	346	128	65	175.8	15	6	3.15	3.15	15.7	19	8.5	130	20	80
300	101	100	90	346	128	65	175.8	15	6	3.15	3.15	15.7	19	8.5	130	20	80
500	142	140	130	450	165	75	212.8	35	20	4.15	4.15	15.7	30	8.5	180	27	80

Toutes les données indiquées peuvent être modifiées sans préavis.
Toutes les mesures indiquées sont exprimées en millimètres (mm).

Capteur BLH Nobel **KIS-1**

disponible avec certification • ATEX • FM • IECEx

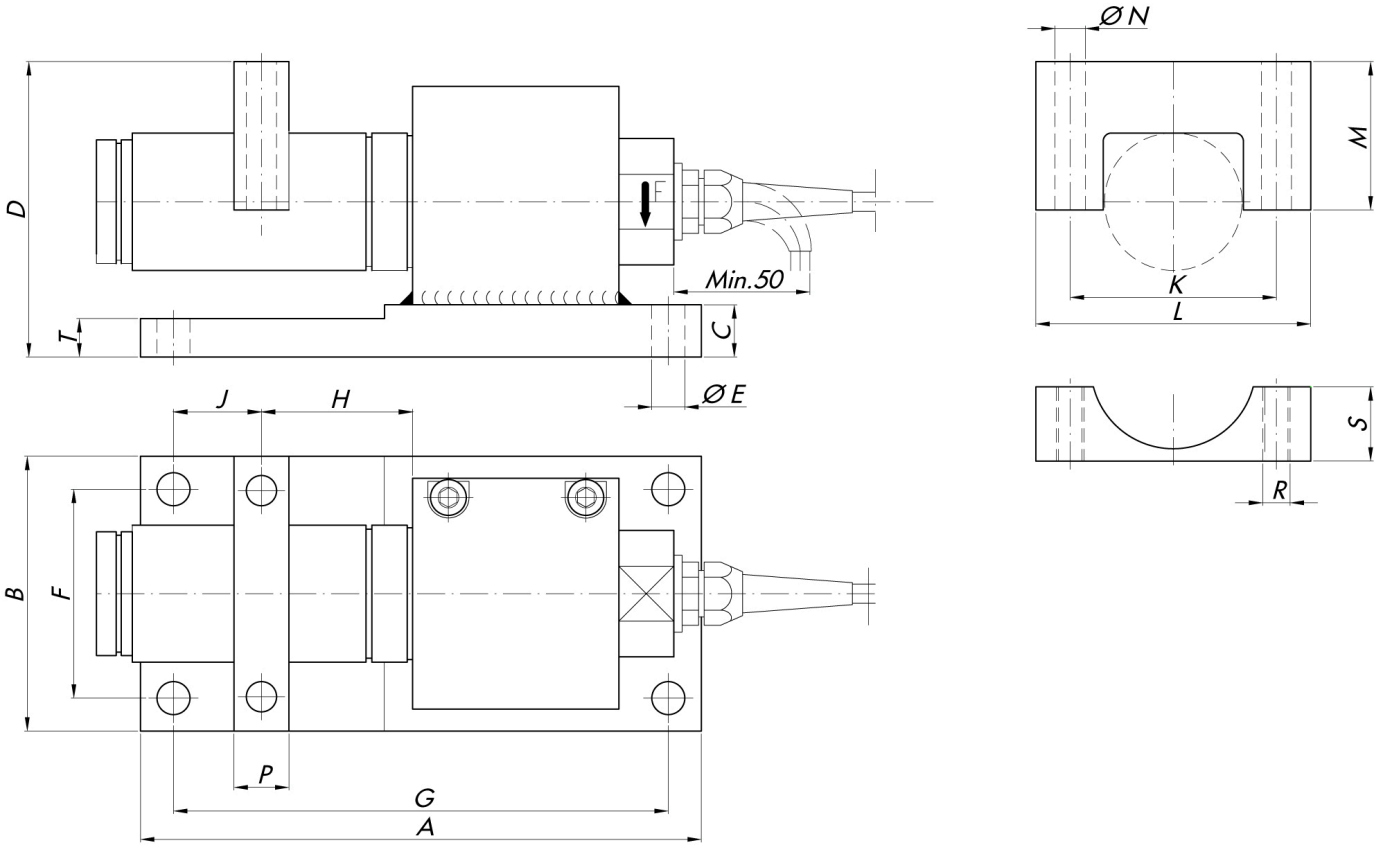

RANGE kN	A	B	C	D	ØE	F	G	H	J	K	L	M	ØN	P	R	S	T
50	280	150	30	152	16	115	245	65	45.5	115	150	72	18	30	M16	43	30
100	310	170	40	173	22	130	270	65	63	126	160	85	22	40	M20	50	26
200	340	180	50	199	25	140	300	65	71	146	190	95	25	50	M24	57	32
300	340	180	50	199	25	140	300	65	71				NOT AVAILABLE				
500	480	280	60	315	33	220	420	75	108				NOT AVAILABLE				

Toutes les données indiquées peuvent être modifiées sans préavis.
Toutes les mesures indiquées sont exprimées en millimètres (mm).

PAVONE SISTEMI S.R.L.
Via Tiberio Bianchi 11/13/15, 20863 Concorezzo (MB), Milan, Italie
T (+39) 039 9162656 **F** (+39) 039 9162675 **W** pavonesistemi.com/fr
Systèmes de Pesage Électronique Industrielle depuis 1963

Capteur BLH Nobel **KIS-1**

disponible avec certification • ATEX • FM • IECEx

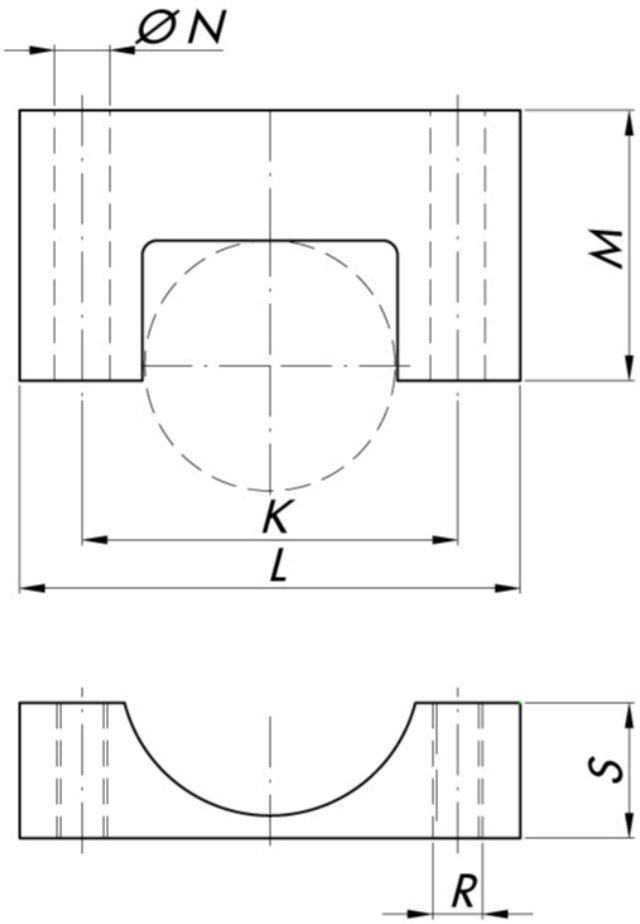

TEFLON LINED YOKE

RANGE kN	K	L	M	ØN	R	S	P
50	125	160	84.5	18	M16	33	30
100	150	190	92.5	22	M20	46	40
200	175	220	105	26	M24	56	53
300	175	220	105	26	M24	56	53
500	240	300	150	26	M24	91	60

Toutes les données indiquées peuvent être modifiées sans préavis.
Toutes les mesures indiquées sont exprimées en millimètres (mm).

PAVONE SISTEMI S.R.L.
Via Tiberio Bianchi 11/13/15, 20863 Concorezzo (MB), Milan, Italie
T (+39) 039 9162656 **F** (+39) 039 9162675 **W** pavonesistemi.com/fr
Systèmes de Pesage Électronique Industrielle depuis 1963