Capteur BLH Nobel **KIM-1**

disponible avec certification • EAC • ATEX • IECEx

Information générale

PWS2520251205

Le capteur de pesage BLH NOBEL KIM-1 est extrêmement précis et robuste, résiste aux forces latérales très élevées, possède un point de chargement mobile et est facile à installer. Le capteur de pesage BLH NOBEL KIM-1 est utilisé dans les systèmes de pesage / stockage (silos, bacs, réservoirs), dans les réservoirs de mélange, dans les réacteurs de mélange et solubles, dans les systèmes de mesure de force et dans les bandes transporteuses.

Produits connexes suggérés

Un système de pesage très performant doit être précis, parfaitement calibré et entretenu. Pour améliorer les performances du capteur de pesage et optimiser son fonctionnement, les produits suivants peuvent être nécessaires :

Transmetteur de poids UWT 6008

Transmetteur de poids DAT 1400

Indicateur de poids MCT 1302

Tester 1008 TESTER 1008

Boîtes de raccordement CGS4-C

Toutes les données indiquées peuvent être modifiées sans préavis.
Toutes les mesures indiquées sont exprimées en millimètres (mm).

PAVONE SISTEMI S.R.L.
Via Tiberio Bianchi 11/13/15, 20863 Concorezzo (MB), Milan, Italie
T (+39) 039 9162656 **F** (+39) 039 9162675 **W** pavonesistemi.com/fr
Systèmes de Pesage Électronique Industrielle depuis 1963

Caractéristiques techniques

PWS2520251205

Débit nominal DN:	200 kN
Erreur combinée:	±0.1 % DN
Répétabilité:	0.02 % DN
Creep (30 Minutes):	±0.03 % DN
Surcharge de sécurité:	50 % DN
Surcharge maximale:	100 % DN
Surcharge latérale maximale:	100 % DN
Degré de protection:	IP67
Flexion:	0.1 - 0.3 mm
Température de fonctionnement:	-40 ÷ +100 °C
Effet de la température sur zéro:	±0,003 % SN/°C
Effet de la température sur la sortie:	±0.003 % sorite/°C
Sortie nominale SN:	2.040 mV/V ±0.25 %
Solde de points nul:	±2 % SN
Résistance d'isolation:	> 4 G Ohm
Résistance d'entrée:	350 ±5 Ohm
Résistance de sortie:	350 ±0.5 Ohm
Alimentation recommandée:	5 Vdc/ac
Tension d'alimentation maximale:	18 Vdc/ca
Tolérance du shunt de calibration:	±0.25 %

Toutes les données indiquées peuvent être modifiées sans préavis.
Toutes les mesures indiquées sont exprimées en millimètres (mm).

PAVONE SISTEMI S.R.L.
Via Tiberio Bianchi 11/13/15, 20863 Concorezzo (MB), Milan, Italie
T (+39) 039 9162656 **F** (+39) 039 9162675 **W** pavonesistemi.com/fr
Systèmes de Pesage Électronique Industrielle depuis 1963

Capteur BLH Nobel **KIM-1**

disponible avec certification • EAC • ATEX • IECEx

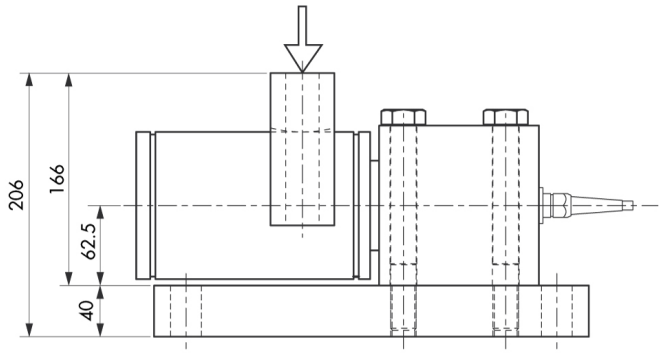

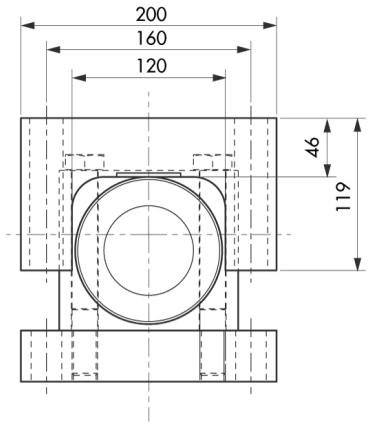

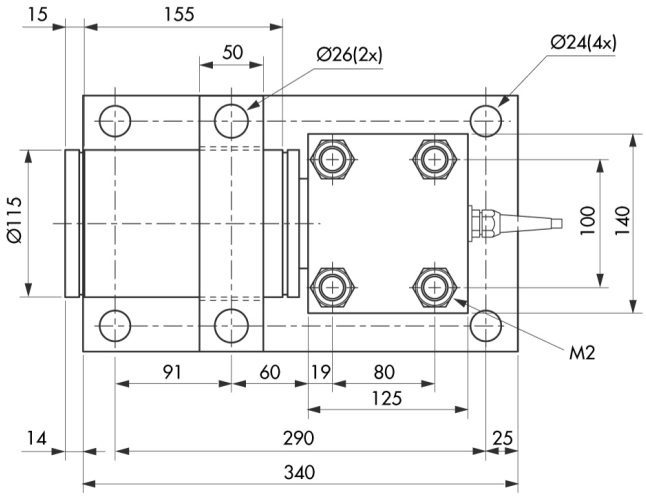

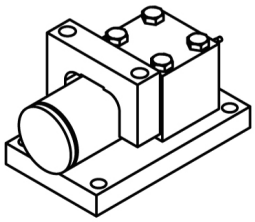

Toutes les données indiquées peuvent être modifiées sans préavis.
Toutes les mesures indiquées sont exprimées en millimètres (mm).

PAVONE SISTEMI S.R.L.
Via Tiberio Bianchi 11/13/15, 20863 Concorezzo (MB), Milan, Italie
T (+39) 039 9162656 **F** (+39) 039 9162675 **W** pavonesistemi.com/fr
Systèmes de Pesage Électronique Industrielle depuis 1963

Capteur BLH Nobel **KIM-1**

disponible avec certification • EAC • ATEX • IECEx

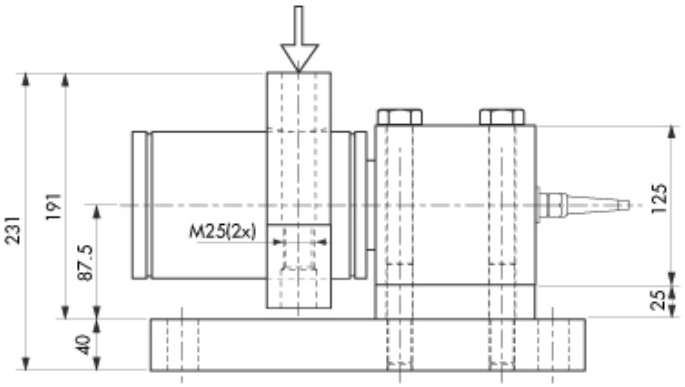

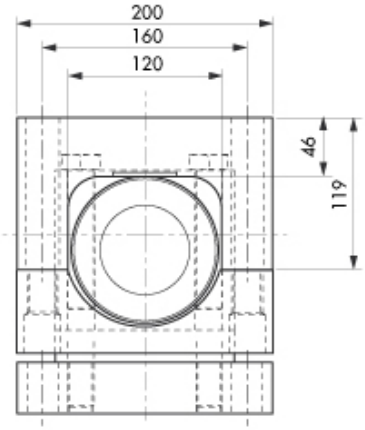

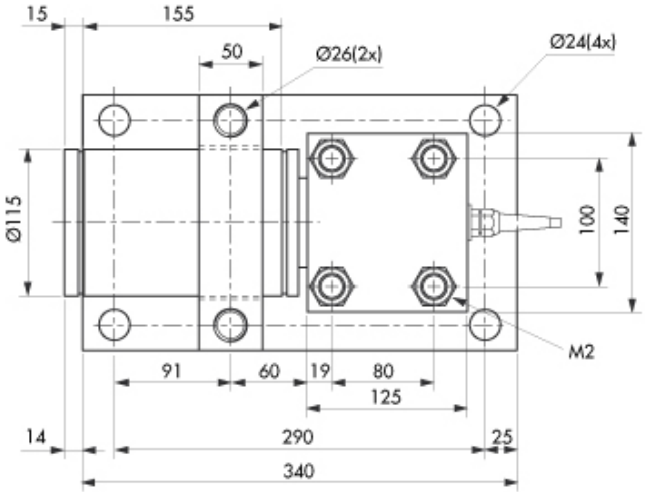

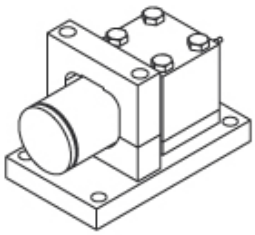

Toutes les données indiquées peuvent être modifiées sans préavis.
Toutes les mesures indiquées sont exprimées en millimètres (mm).

PAVONE SISTEMI S.R.L.
Via Tiberio Bianchi 11/13/15, 20863 Concorezzo (MB), Milan, Italie
T (+39) 039 9162656 **F** (+39) 039 9162675 **W** pavonesistemi.com/fr
Systèmes de Pesage Électronique Industrielle depuis 1963