Tester 1006 **TESTER 1006**

disponible avec certification • EAC

Information générale

PWS12420251205

Le Tester 1006 dispose d'une fonction de contrôle simultané jusqu'à 4 capteurs de pesage dans n'importe quel système de pesage, ainsi que d'une fonction de chargement et de téléchargement pour la programmation des instruments des séries DAT et MC 302, mais il peut également être utilisé comme détecteur de calibrateur et de pic. Le Tester 1006 est très utile pour une installation mécanique correcte et pour le diagnostic des défauts. Le Tester 1006 est fourni en standard avec un câble pour la connexion à nos boîtes de jonction / somme mod. CEM 4 / C et CGS 4 / C. L'affichage simultané du signal de chaque cellule de charge individuelle permet de contrôler l'ensemble du système de pesage, la répartition du poids, les surcharges, les cellules défectueuses et les connexions défaillantes. HORS PRODUCTION

Manuel technique ENG: tester-1006_en.pdf

Toutes les données indiquées peuvent être modifiées sans préavis.
Toutes les mesures indiquées sont exprimées en millimètres (mm).

PAVONE SISTEMI S.R.L.
Via Tiberio Bianchi 11/13/15, 20863 Concorezzo (MB), Milan, Italie
T (+39) 039 9162656 **F** (+39) 039 9162675 **W** pavonesistemi.com/fr
Systèmes de Pesage Électronique Industrielle depuis 1963

Caractéristiques techniques

PWS12420251205

Plage de mesure:	-3,9 ÷ +3,9 mV/V
Non-linéarité de la pleine échelle:	<0.01 % pleine échelle
Dérive thermique:	<0,001 % pleine échelle/°C
Display:	Graphical 3 "
Convertisseur A/N:	24 bits
Résolution interne:	> 16,000,000 points
Tension d'entrée du transducteur:	5 Vdc / 60 mA (max 4 capteurs - 350 Ohm)
Degré de protection:	IP54
Résolution affichable (en divisions):	50000
Valeur de division (sélectionnable):	x1, x2, x5
Plage de chiffres décimaux:	0 ÷ 3
Température de fonctionnement:	-10 ÷ +50 °C (humidité maximale 85% sans condensation)
Température de stockage:	-20 ÷ +70 °C
Source de courant:	4 AA batteries - Power consumption 5 W
Poids:	500 g
Précision pleine échelle:	0.033 % pleine échelle
Impédance:	350 ÷ 700 Ohm, 300 ÷ 4500 Ohm
Connexion aux capteurs de charge:	25-pin D-sub connector and cable length 2m
Consommation d'énergie:	125 ÷ 190 mA
Signal d'entrée des capteurs:	-3 ÷ +20,3 mV
Tension d'alimentation des capteurs:	3 ÷ 12 Vdc
Connexion aux instruments:	25-pin D-sub connector and cable length 0.5 m

Toutes les données indiquées peuvent être modifiées sans préavis.
Toutes les mesures indiquées sont exprimées en millimètres (mm).

PAVONE SISTEMI S.R.L.
Via Tiberio Bianchi 11/13/15, 20863 Concorezzo (MB), Milan, Italie
T (+39) 039 9162656 **F** (+39) 039 9162675 **W** pavonesistemi.com/fr
Systèmes de Pesage Électronique Industrielle depuis 1963

Display visualization

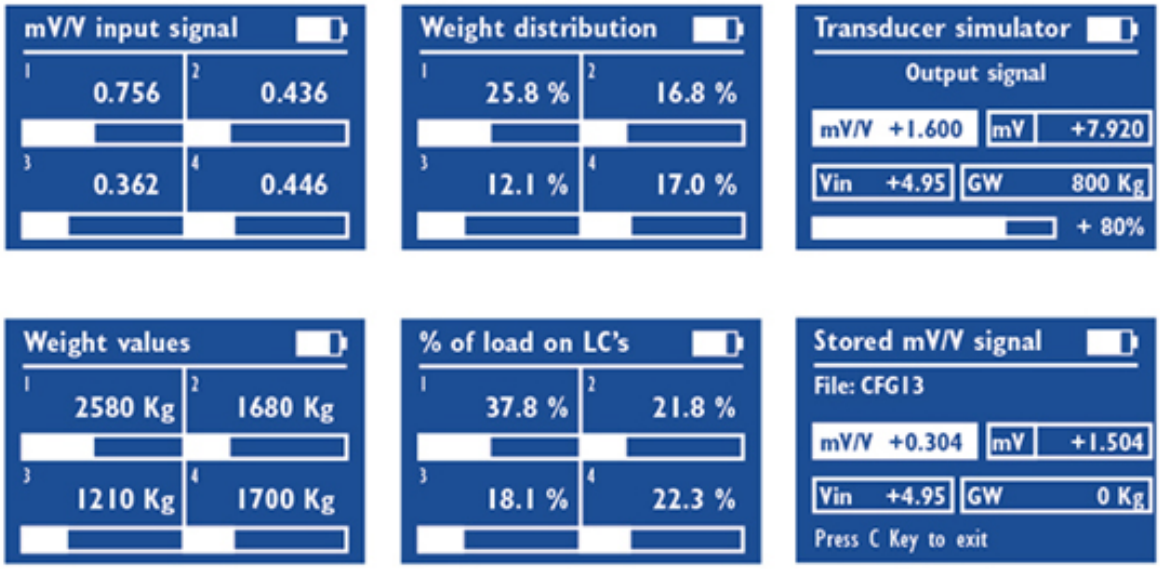

Toutes les données indiquées peuvent être modifiées sans préavis.
Toutes les mesures indiquées sont exprimées en millimètres (mm).

Tester 1006 **TESTER 1006**

disponible avec certification • EAC

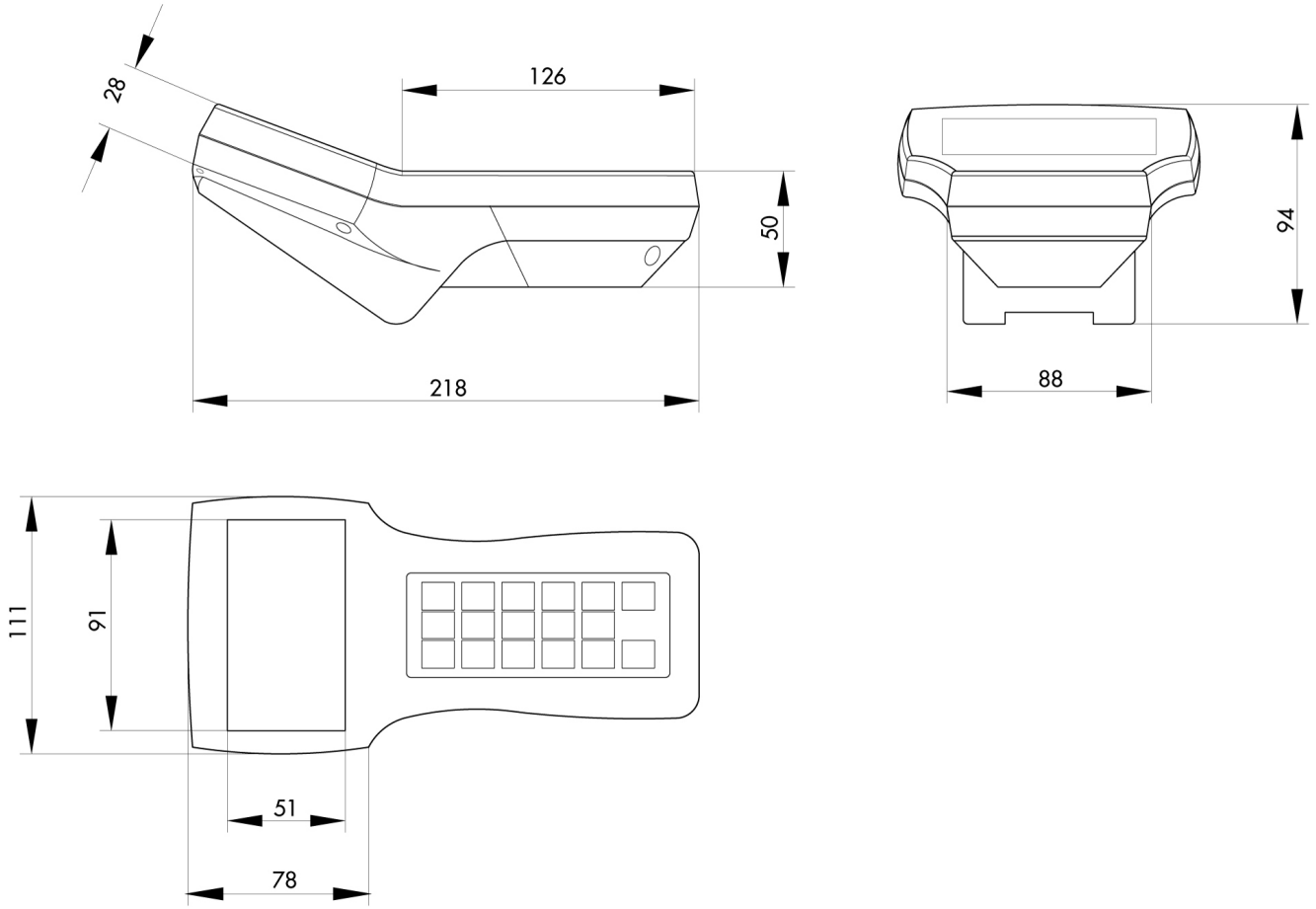

Toutes les données indiquées peuvent être modifiées sans préavis.
Toutes les mesures indiquées sont exprimées en millimètres (mm).

PAVONE SISTEMI S.R.L.
Via Tiberio Bianchi 11/13/15, 20863 Concorezzo (MB), Milan, Italie
T (+39) 039 9162656 **F** (+39) 039 9162675 **W** pavonesistemi.com/fr
Systèmes de Pesage Électronique Industrielle depuis 1963