Boîtes de raccordement **CGS4-C ATEX**

disponible avec certification • UL • EAC • ATEX

Caractéristiques techniques

PWS10620251205

La boîte de jonction CGS4-C ATEX met en communication plusiers capteurs de force. Elle synchronise les mesures et assure que les valeurs de poids sont correctes et précises. Le produit CGS4-C ATEX collecte les signaux des capteurs individuels et les traduit en un seul signal. Nos boîtes de jonction sont équipées d'un connecteur rapide pour la connexion à notre testeur 1008, qui permet le contrôle immédiat des signaux des cellules individuelles et le diagnostic du système. **La boîte de jonction CGS4-C ATEX est disponible avec un boîtier en aluminium moulé sous pression ou en acier inoxydable.**

Température de fonctionnement:	-30 ÷ +40 °C (humidité maximale de 85% sans condensation)
Température de stockage:	-30 ÷ +70 °C
Dimensions (aluminium):	160 x 160 x 90 mm (L x H x D)
Gabarit de perçage (aluminium):	140 x 110 mm (L x H)
Dimensions (acier Inox):	200 x 200 x 100 mm (L x H x D)
Gabarit de perçage (acier Inox):	153 x 150 mm (L x H)
Version certifiée ATEX:	Ex ia IIC T4 Ga; Ex ia IIIC T 135°C Da; -30°C <= Tamb <= +40°C

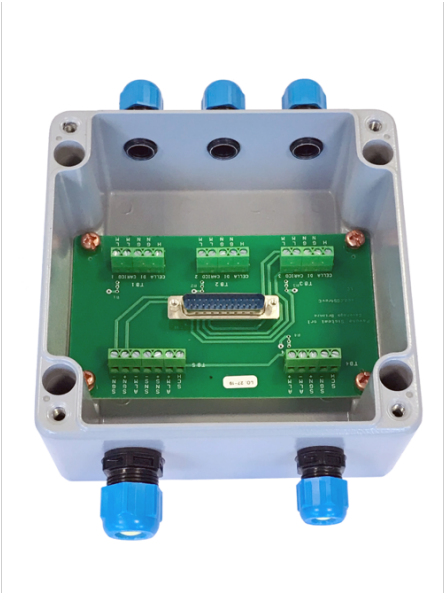

Toutes les données indiquées peuvent être modifiées sans préavis.
Toutes les mesures indiquées sont exprimées en millimètres (mm).

PAVONE SISTEMI S.R.L.
Via Tiberio Bianchi 11/13/15, 20863 Concorezzo (MB), Milan, Italie
T (+39) 039 9162656 **F** (+39) 039 9162675 **W** pavonesistemi.com/fr
Systèmes de Pesage Électronique Industrielle depuis 1963

Boîtes de raccordement **CGS4-C ATEX**

disponible avec certification • UL • EAC • ATEX

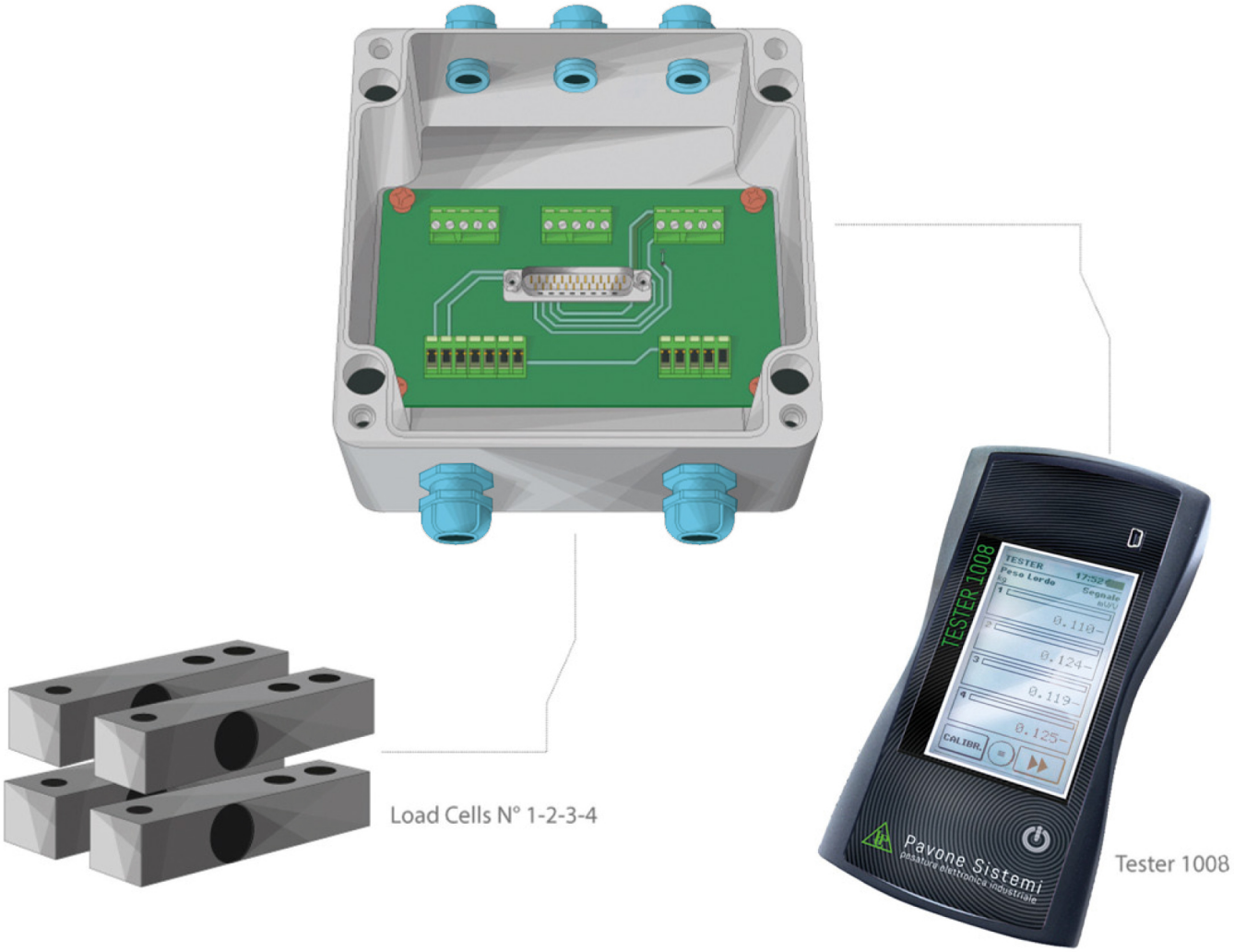

Toutes les données indiquées peuvent être modifiées sans préavis.
Toutes les mesures indiquées sont exprimées en millimètres (mm).

PAVONE SISTEMI S.R.L.
Via Tiberio Bianchi 11/13/15, 20863 Concorezzo (MB), Milan, Italie
T (+39) 039 9162656 **F** (+39) 039 9162675 **W** pavonesistemi.com/fr
Systèmes de Pesage Électronique Industrielle depuis 1963

Boîtes de raccordement **CGS4-C ATEX**

disponible avec certification • UL • EAC • ATEX

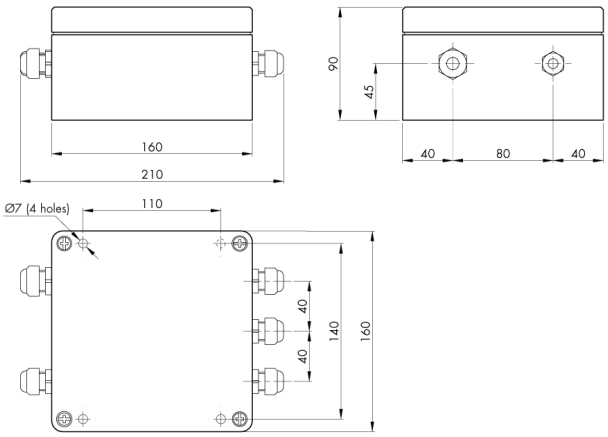

Aluminium housing

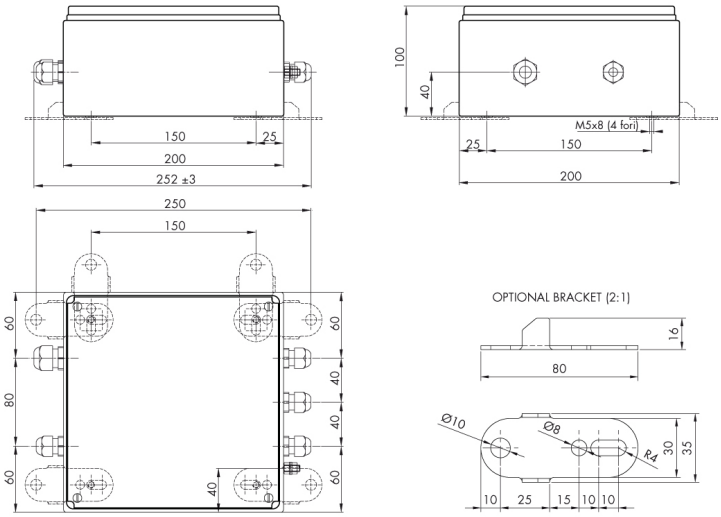

Stainless Steel housing

LOAD CELLS COLOUR CODE				
+Exc	Red	Red/Green	Red	Red/Blue
-Exc	Black	Black	White	Black/Brown
+Sgn	Green	Green/White	Green	Green
-Sgn	White	Red/White	Blue	White
Shd	Shield	Shield	Shield	Shield
	SENSORTRONICS	NOBEL	MINEBEA	PAVONE

Toutes les données indiquées peuvent être modifiées sans préavis.
Toutes les mesures indiquées sont exprimées en millimètres (mm).

PAVONE SISTEMI S.R.L.
Via Tiberio Bianchi 11/13/15, 20863 Concorezzo (MB), Milan, Italie
T (+39) 039 9162656 **F** (+39) 039 9162675 **W** pavonesistemi.com/fr
Systèmes de Pesage Électronique Industrielle depuis 1963