Regulador de Tensión **FMU-5**

Datos técnicos

PWS11220261127

El sistema tensiométrico FMU-5 controla continuamente el voltaje aplicado al producto que se procesa. El sistema tensiométrico FMU-5 es útil para mantener constante la tensión del material enrollado o desenrollado y medido para evitar roturas del producto y atascos de la máquina con las consiguientes paradas de producción. El instrumento tensiométrico FMU-5 es particularmente útil durante la fabricación del papel, pero ha sido diseñado para cumplir con cualquier otro requisito de aplicación: equipo de tiras de acero, transportadores para minas, fieltros, secadores, calendarios, pintores y laminadores, bobinadores y rebobinadores.

Capacidad nominal CN:	100, 200, 400, 800 kN
Repetibilidad:	<0.1 % PN
Material:	Acero inoxidable o amarillo cromado
Temperatura de funcionamiento:	-40 ÷ +80 (100 option) °C
Potencia nominal PN:	2 mV/V
Fuente de alimentación recomendada:	10 Vdc/ca
Tensión de alimentación máxima:	18 Vdc/ca



Todos los datos indicados pueden variar sin preaviso.
Todas las medidas se expresan en milímetros (mm).

PAVONE SISTEMI S.R.L.
Via Tiberio Bianchi 11/13/15, 20863 Concorezzo (MB), Milán, Italia
T (+39) 039 9162656 **F** (+39) 039 9162675 **W** pavonesistemi.com/es
Sistemas de Pesaje Electrónico Industrial desde 1963

Regulador de Tensión **FMU-5**

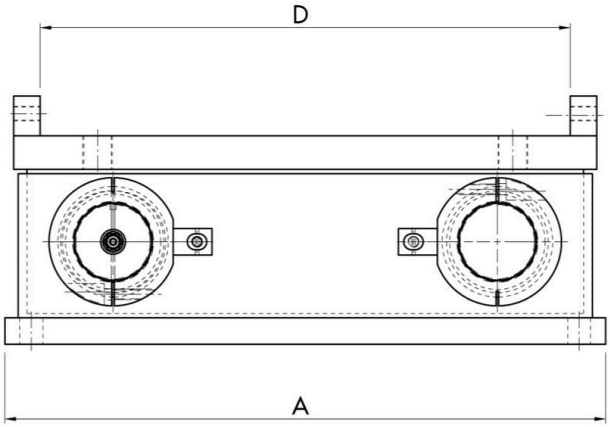

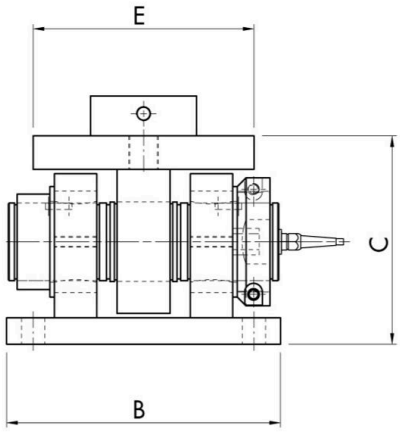

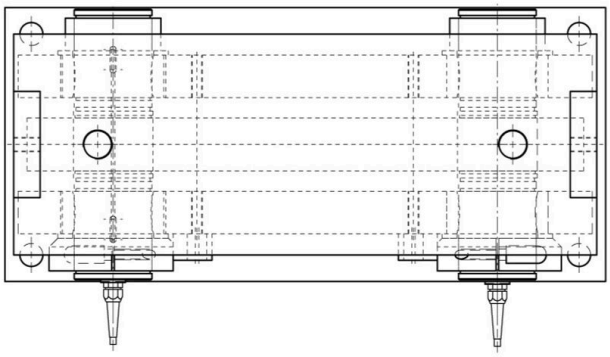

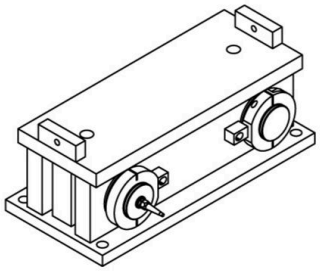

CAPACITY kN	A	B	C	D	E
100,200	480	260	205	405	150
400	680	310	236	600	250

Todos los datos indicados pueden variar sin preaviso.
Todas las medidas se expresan en milímetros (mm).

PAVONE SISTEMI S.R.L.
Via Tiberio Bianchi 11/13/15, 20863 Concorezzo (MB), Milán, Italia
T (+39) 039 9162656 **F** (+39) 039 9162675 **W** pavonesistemi.com/es
Sistemas de Pesaje Electrónico Industrial desde 1963

Regulador de Tensión **FMU-5**

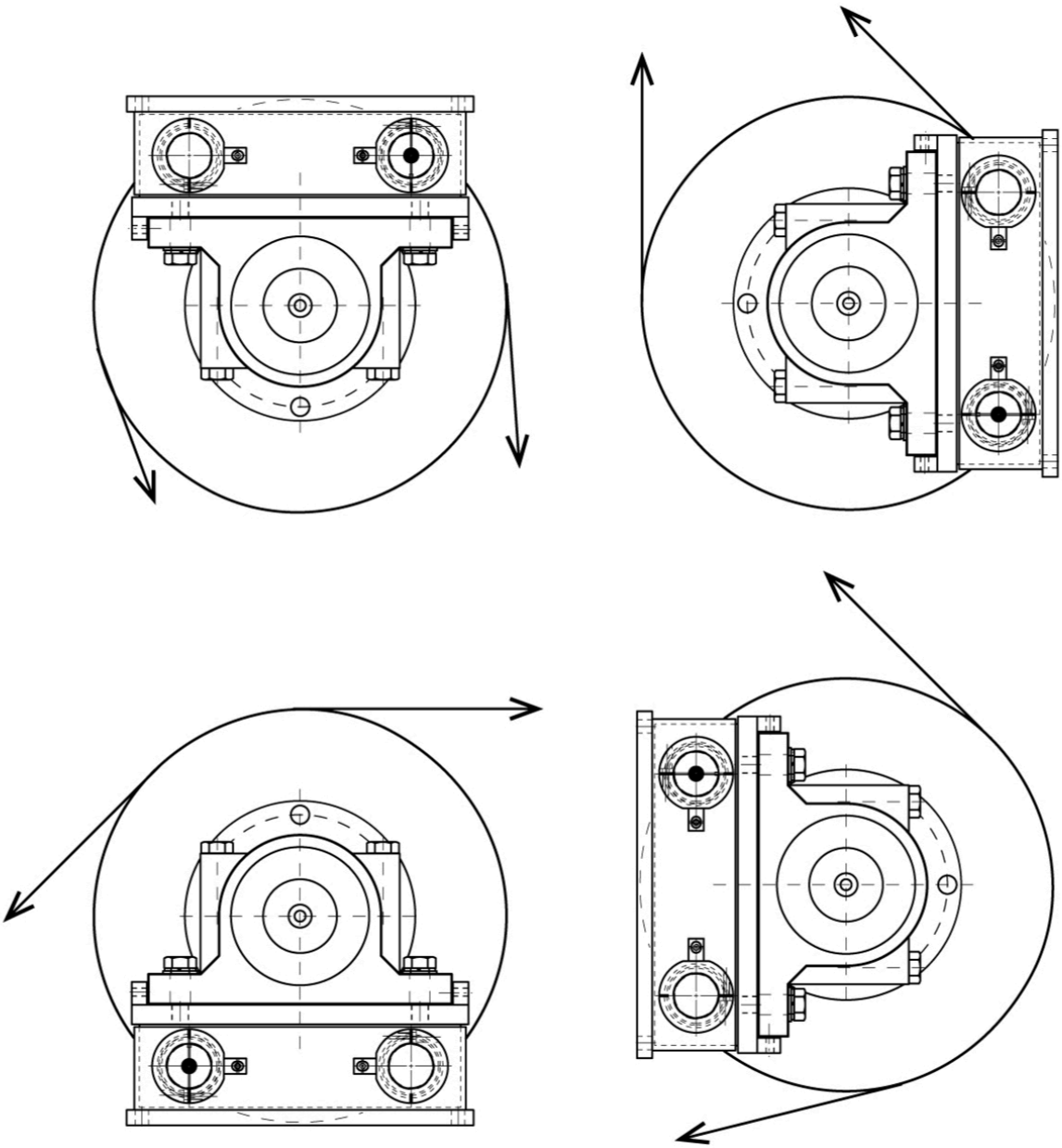

Todos los datos indicados pueden variar sin preaviso.
Todas las medidas se expresan en milímetros (mm).

PAVONE SISTEMI S.R.L.
Via Tiberio Bianchi 11/13/15, 20863 Concorezzo (MB), Milán, Italia
T (+39) 039 9162656 **F** (+39) 039 9162675 **W** pavonesistemi.com/es
Sistemas de Pesaje Electrónico Industrial desde 1963