Regulador de Tensión para Altas Temperaturas **HTU**

Datos técnicos

PWS11420261124

El sistema tensiométrico HTU es adecuado para procesos donde se alcanzan temperaturas extremadamente altas y condiciones de trabajo severas con regularidad. El sistema tensiométrico HTU ha sido probado en el campo. Además, la calibración del sistema tensiométrico HTU se realiza directamente en la fábrica para garantizar un tiempo de inicio mínimo.

Capacidad nominal CN:	9, 27, 45, 89 kN
Error combinado:	0.1 % PN
Repetibilidad:	0.02 % PN
Creep (20 Minutos):	0.05 % PN
Sobrecarge de securidad:	150 % CN
Sobrecarga maxima:	300 % CN
Sobrecarga lateral de seguridad:	100 % CN
Sobrecarga lateral maxima:	300 % CN
Grado de protección:	IEC IP67
Temperatura de funcionamiento:	-18 ÷ +149°C
Temperatura de almacenamiento:	-18 ÷ +121 °C
Efecto de la temperatura en cero:	0.0044 % PN/°C
Efecto de la temperatura en la salida:	0.0089 % PN/°C
Potencia nominal PN:	2.0 mV/V
Saldo cero:	1.0 % PN
Resistencia de entrada:	185 ±10.0 Ohm
Resistencia de salida:	500 ±5.0 Ohm
Fuente de alimentación recomendada:	10 ÷ 15 Vcc/ca
Peso:	8.2 kg
Celda HTU:	Acero inoxidable 17-4PH



Todos los datos indicados pueden variar sin preaviso.
Todas las medidas se expresan en milímetros (mm).

PAVONE SISTEMI S.R.L.
Via Tiberio Bianchi 11/13/15, 20863 Concorezzo (MB), Milán, Italia
T (+39) 039 9162656 **F** (+39) 039 9162675 **W** pavonesistemi.com/es
Sistemas de Pesaje Electrónico Industrial desde 1963

Regulador de Tensión para Altas Temperaturas **HTU**

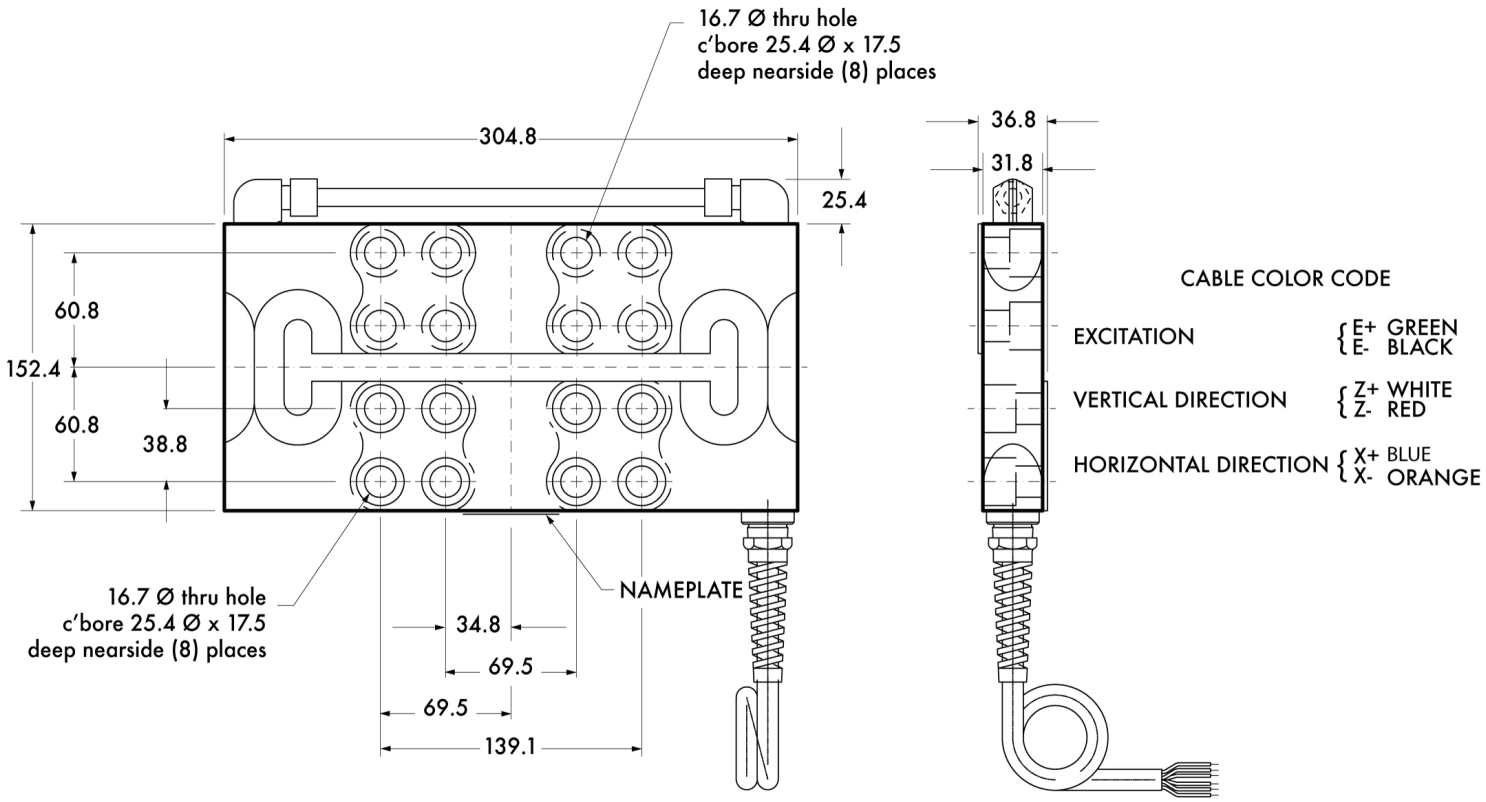

Todos los datos indicados pueden variar sin preaviso.
Todas las medidas se expresan en milímetros (mm).

Regulador de Tensión para Altas Temperaturas **HTU**

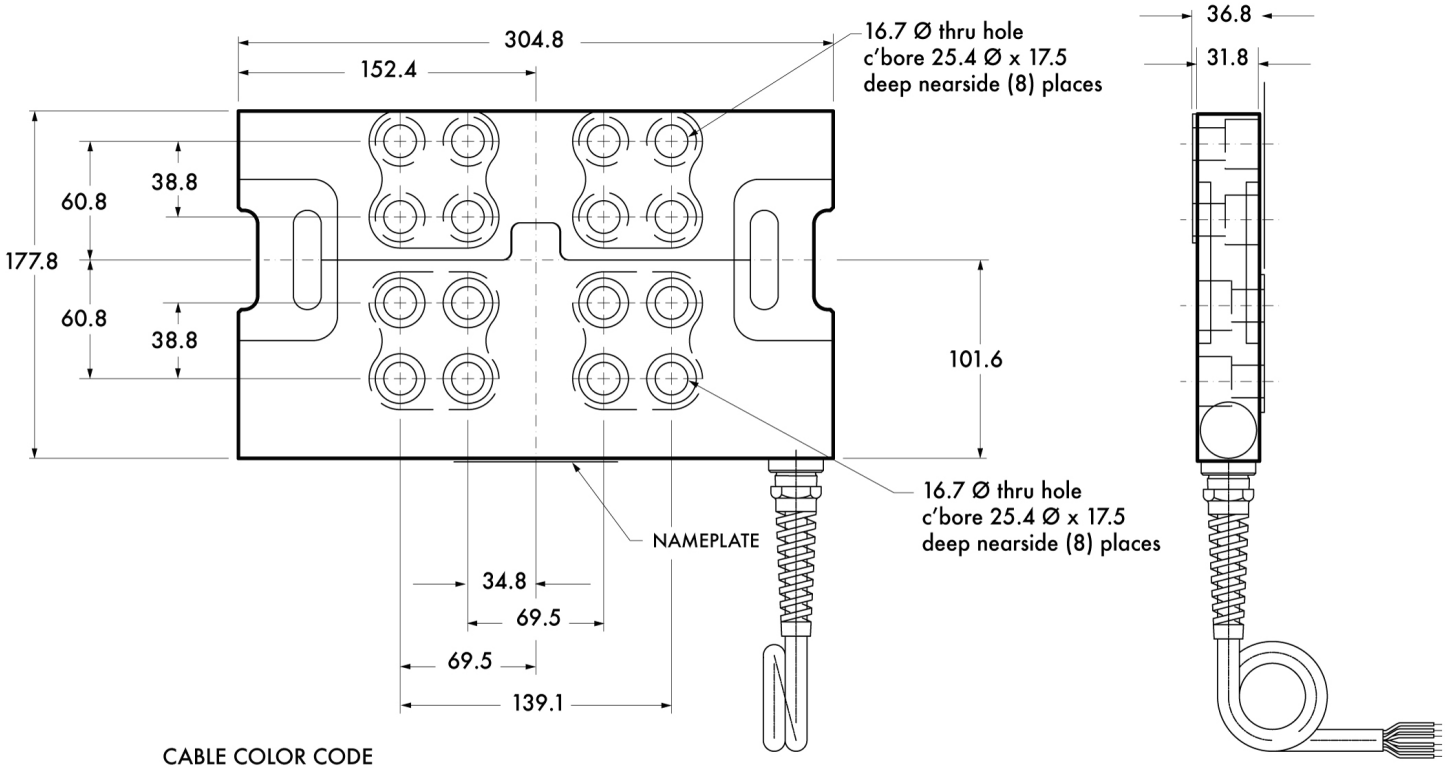

CABLE COLOR CODE

EXCITATION	E+	GREEN
	E-	BLACK
VERTICAL DIRECTION	Z+	WHITE
	Z-	RED
HORIZONTAL DIRECTION	X+	BLUE
	X-	ORANGE

Todos los datos indicados pueden variar sin preaviso.
Todas las medidas se expresan en milímetros (mm).

PAVONE SISTEMI S.R.L.
Via Tiberio Bianchi 11/13/15, 20863 Concorezzo (MB), Milán, Italia
T (+39) 039 9162656 **F** (+39) 039 9162675 **W** pavonesistemi.com/es
Sistemas de Pesaje Electrónico Industrial desde 1963