Informacion general

PWS8520261127

El producto DLW es una plataforma de carga con una cinta transportadora motorizada accionada por correa con altura y dirección ajustables. El controlador de peso de fin de línea DLW se usa cuando es necesario verificar que los productos se encuentran dentro de una tolerancia de peso bien definida. El control de peso al final de la línea es la solución ideal para integrar las líneas de producción y / o envío con un control de peso que garantice la calidad y la cantidad del producto de salida. El producto le permite ajustar la velocidad de la banda y está equipado con un interruptor principal, un botón de emergencia, un botón de inicio/reinicio, una alarma óptica/acústica, una pantalla gráfica LCD retroiluminada y 8 entradas y 16 salidas para intercambiar comandos en la línea. Con DLW es posible: programar los tiempos de activación de alarma e indicación de tolerancia, imprimir en cada pesaje con almacenamiento automático, detener la cinta, gestionar la expulsión automática o manual, corregir el peso, crear un informe con fecha y hora de inicio y fin de ciclo con estadísticas de los pesajes ejecutados. La máquina de control de peso de fin de línea DLW tiene movimiento trasero y ajuste y fijación de ruedas de pie, fotocélula de presencia de paquete y pesaje final (para pesaje dinámico) como estándar, con distancia de lectura ajustable y funciones de teclado que se pueden configurar según sea necesario . El producto DLW es versátil, ya que es adecuado para pesajes estáticos, dinámicos, automáticos y semiautomáticos. Entre las diferentes funciones hay autocero dinámico o estático de la correa después de un número programable de pesajes, pretara y retraso de la activación del eyector programable para cada artículo y cálculo automático del tiempo de pesaje y el posicionamiento del paquete para optimizar el funcionamiento del sistema.



Todos los datos indicados pueden variar sin preaviso.
Todas las medidas se expresan en milímetros (mm).

Datos técnicos

PWS8520261127

Material:	Estructura en acero pintado o en acero inoxidable IP65
Salidas lógicas:	6 relé -5A 220Vac max
Puerto serie:	RS485, Ethernet
Fuente de alimentación:	230 Vac 50 Hz
Memoria de datos:	Memoria de datos permanente integrada, archivo de 1000 elementos con detalles programables para cada elemento.
Control de tolerancia:	a través de la base de datos de artículos con la configuración de 3 umbrales de tolerancia (target), a través de umbrales de peso programables con la base de datos de artículos, a través de umbrales d
Lectura de articulos:	a través del código de barras
Velocidad de la cinta transportadora:	10 ÷ 27 m/min ajustable
Tamaño de la cinta transportadora:	500 x 800 mm o 650 x 1000 mm
Capacidad de la cinta trasportadore:	6, 15, 30 Kg (27 paquetes por minuto)

Todos los datos indicados pueden variar sin preaviso.
Todas las medidas se expresan en milímetros (mm).

Control de Peso en Línea **DLW**

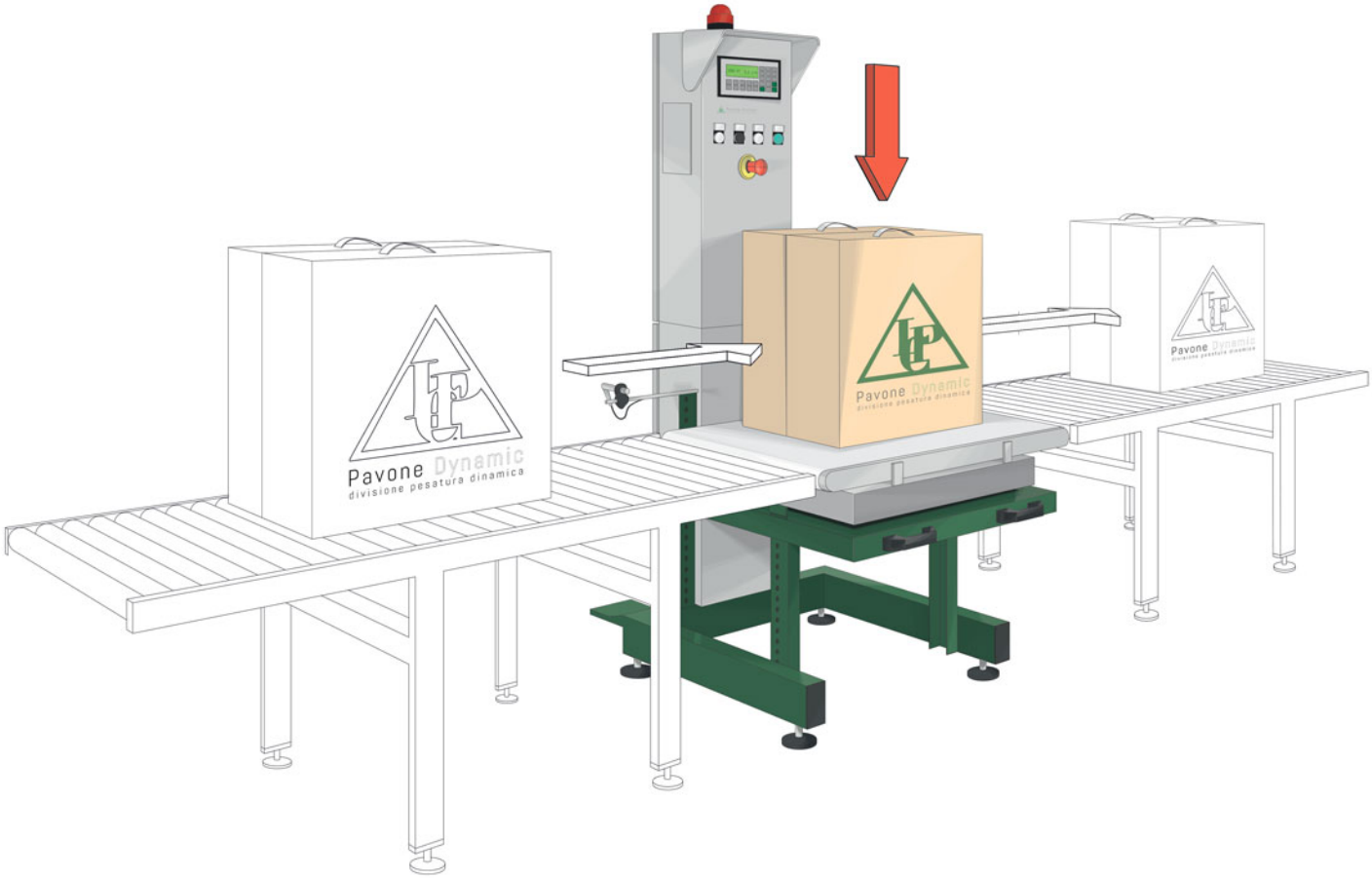

Todos los datos indicados pueden variar sin preaviso.
Todas las medidas se expresan en milímetros (mm).

PAVONE SISTEMI S.R.L.
Via Tiberio Bianchi 11/13/15, 20863 Concorezzo (MB), Milán, Italia
T (+39) 039 9162656 **F** (+39) 039 9162675 **W** pavonesistemi.com/es
Sistemas de Pesaje Electrónico Industrial desde 1963

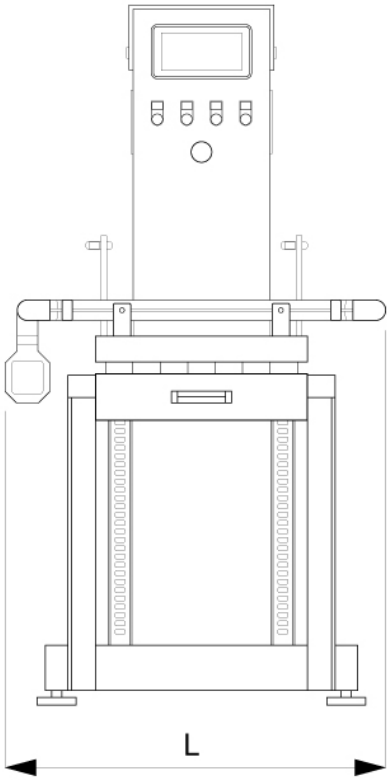

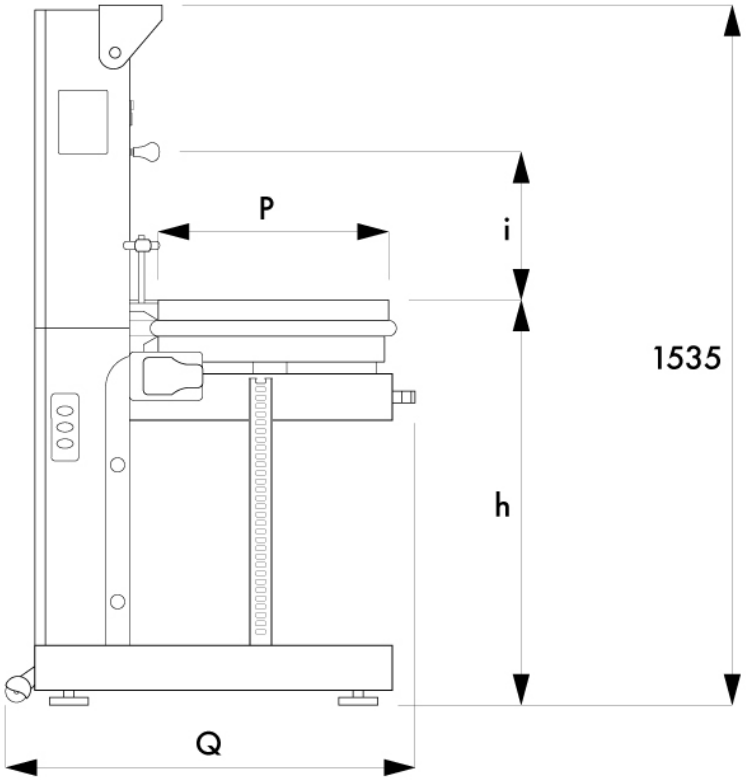

MODEL	Q	L	P	h
DLW 1	885	800	500	450-850
DLW 2	1030	1000	650	450-850

MODEL	CAPACITY kg	DIVISION g
DLW 1	6, 15 OR 30	2, 5 OR 10
DLW 2	15 OR 30	5 OR 10

Todos los datos indicados pueden variar sin preaviso.
Todas las medidas se expresan en milímetros (mm).