Cinta Dosificadora Serie Carga Pesada **BWS-H**

Datos técnicos

PWS10120261126

El producto BWS-H se utiliza en el pesaje dinámico como una cinta de dosificación en entornos de trabajo difíciles como las acerías, fundiciones, sitios de puertos, etc. Nuestras correas de medición de servicio pesado pueden medir exactamente el peso que se descarga, se detienen cuando el peso corresponde al conjunto establecido y soportan grandes cargas de material. La cinta se puede personalizar de acuerdo con las diferentes necesidades que surjan del tipo de producto a pesar.

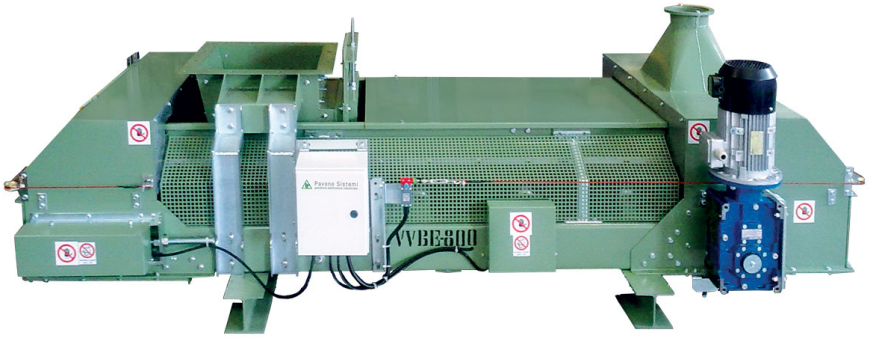

Todos los datos indicados pueden variar sin preaviso.
Todas las medidas se expresan en milímetros (mm).

PAVONE SISTEMI S.R.L.
Via Tiberio Bianchi 11/13/15, 20863 Concorezzo (MB), Milán, Italia
T (+39) 039 9162656 **F** (+39) 039 9162675 **W** pavonesistemi.com/es
Sistemas de Pesaje Electrónico Industrial desde 1963

Cinta Dosificadora Serie Carga Pesada **BWS-H**

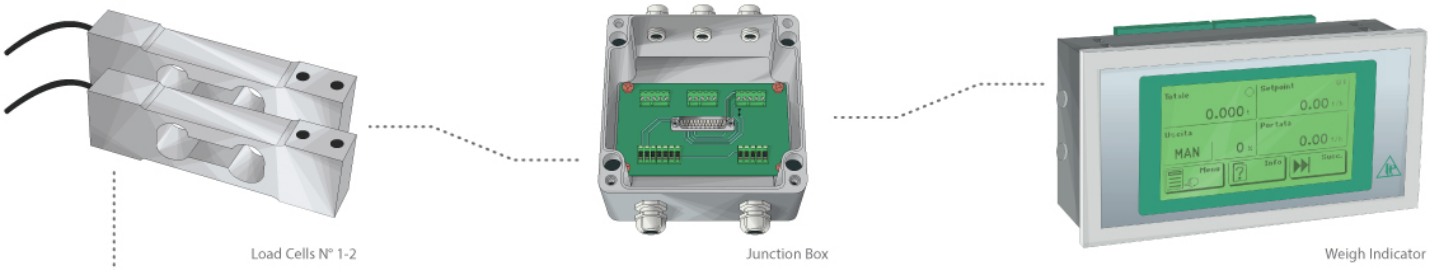

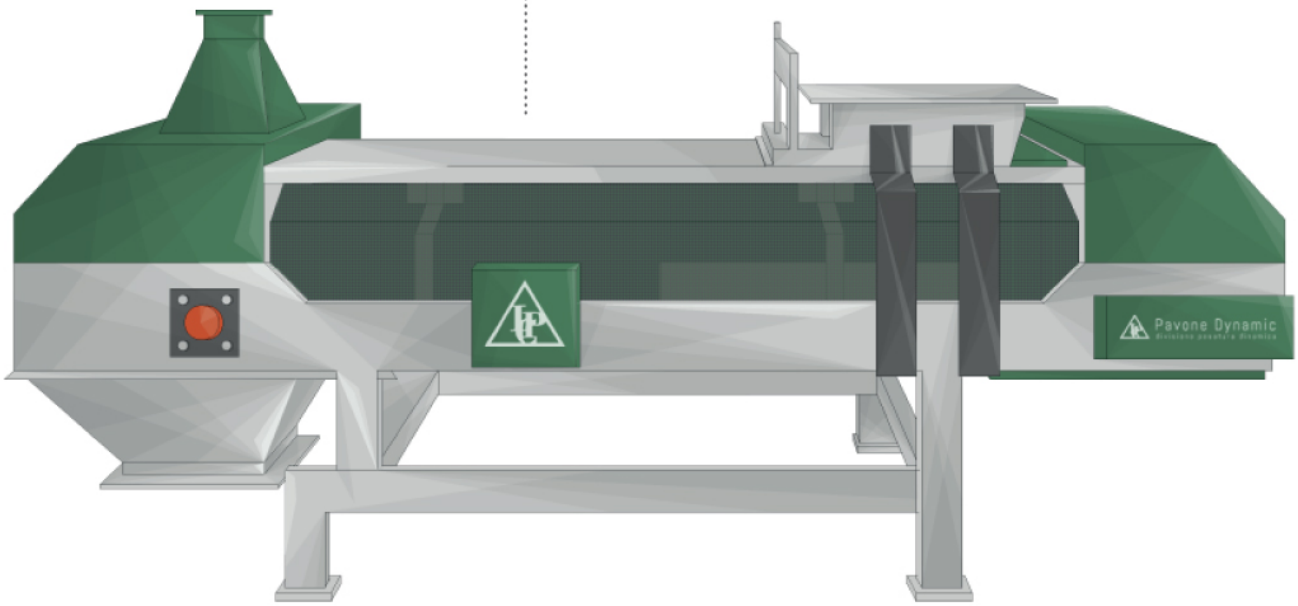

Todos los datos indicados pueden variar sin preaviso.
Todas las medidas se expresan en milímetros (mm).

PAVONE SISTEMI S.R.L.
Via Tiberio Bianchi 11/13/15, 20863 Concorezzo (MB), Milán, Italia
T (+39) 039 9162656 **F** (+39) 039 9162675 **W** pavonesistemi.com/es
Sistemas de Pesaje Electrónico Industrial desde 1963