Datos técnicos

PWS10220261128

El producto BK SERIES se utiliza en el pesaje dinámico y permite la creación de un sistema de pesaje en cintas transportadoras (nuevas o existentes) en la cuenca. El sistema de pesaje se completa con la conexión a un controlador de flujo para la cinta transportadora. Aunque la estructura del instrumento de pesaje BK SERIES es muy robusta y capaz de soportar cargas pesadas, como opción está disponible una protección contra sobrecarga fácil de instalar. El ajuste preciso de la altura del rodillo permite un ajuste fácil y preciso. La herramienta BK SERIES se puede utilizar en todos los campos de producción.

Capacidad nominal (CN):	35 ÷ 350 Kg
Sobrecarga maxima:	100 % CN
Grado de protección:	IP67
Temperatura de funcionamiento:	-10 ÷ +50 °C
Potencia nominal PN:	1 mV/V
Fuente de alimentación:	10 ÷ 15 Vcc
Precisión escala completa:	±0.1 ÷ 0.5 % CN
Longitud del cable:	3m
Carga de rotura:	300 % CN
Error combinado de la celda (% de la capacidad):	0.05 % CN
Exactitud:	±0.25 ÷ 0.5 % CN
Capacidad de la cinta trasportadore:	<= 800 t/h
Ancho máximo de la cinta:	1.300 mm

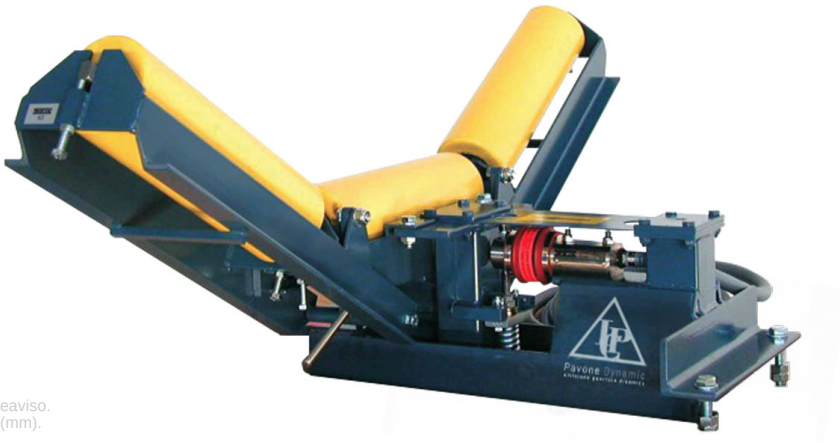

Todos los datos indicados pueden variar sin preaviso.
Todas las medidas se expresan en milímetros (mm).



Weigh Indicator

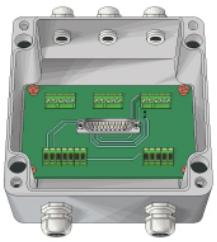

Junction Box

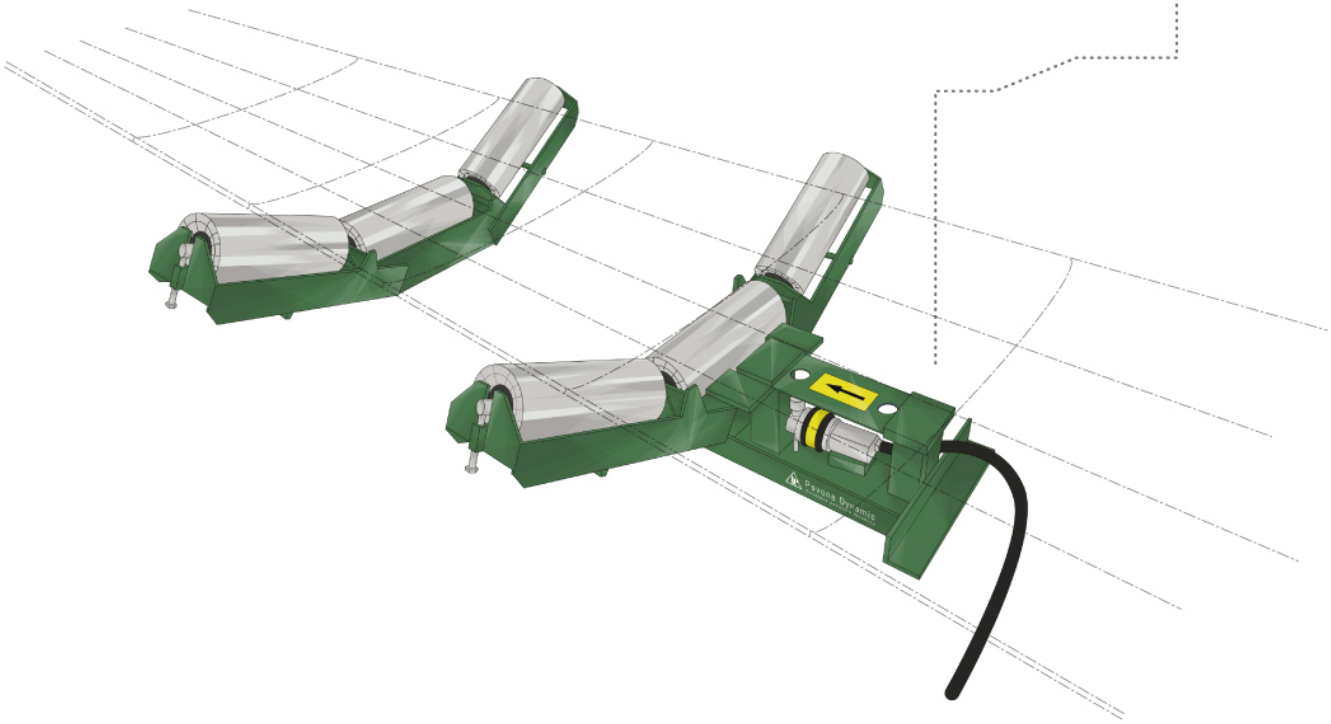

Todos los datos indicados pueden variar sin preaviso.
Todas las medidas se expresan en milímetros (mm).

PAVONE SISTEMI S.R.L.
Via Tiberio Bianchi 11/13/15, 20863 Concorezzo (MB), Milán, Italia
T (+39) 039 9162656 **F** (+39) 039 9162675 **W** pavonesistemi.com/es
Sistemas de Pesaje Electrónico Industrial desde 1963