Transmisor de Peso **DAT 400 Devicenet**

disponible con certificación • UL • GOST • OIML

Informacion general

PWS21020261127

El transmisor de peso DAT 400 Devicenet se vende exclusivamente en el mundo por Pavone Sistemas. Tiene un alto rendimiento y confiabilidad, y funciones de carga y descarga para la programación a través de TESTER 1008. La configuración y la calibración se pueden realizar por el panel frontal o por el ordenador a través del puerto USB. El transmisor de peso DAT 400 Devicenet tiene una función de Peak Hold (retención de picos) para medidas dinámicas y bloques de terminales de tornillo y puede ser personalizado de acuerdo a las necesidades del cliente.



Software Inovation 2: inovation_2_weighing_software.zip

Devicenet EDS file: dat_400_500_devicenet_eds.zip

Manual técnico ENG: dat-400_en.pdf

Manual técnico ENG: dat-400_fieldbus_en.pdf

Todos los datos indicados pueden variar sin preaviso.
Todas las medidas se expresan en milímetros (mm).

PAVONE SISTEMI S.R.L.
Via Tiberio Bianchi 11/13/15, 20863 Concorezzo (MB), Milán, Italia
T (+39) 039 9162656 **F** (+39) 039 9162675 **W** pavonesistemi.com/es
Sistemas de Pesaje Electrónico Industrial desde 1963

Datos técnicos

PWS21020261127

Rango de medición:	-0.5 ÷ +3.5 mV/V (-3.9 ÷ +3.9 mV/V optional)
Sensibilidad de entrada:	0.02 µV/count
No linealidad de la escala completa:	<0.01%
Deriva termica:	< 0.001% FS/°C
Display:	6 digit, red LED (7 segments), h 14 mm
Convertidor A/D:	24 bit
Resolución interna:	> 16.000.000 puntos
Voltaje de entrada del transductor:	5 V (max 6 celdas 350 Ohm)
Resolución visualizable (en divisiones):	60000
Valor de división (seleccionable):	x1, x2, x5
Rango de cifras decimales:	0 ÷ 3
Temperatura de funcionamiento:	-10 ÷ +50°C (max umidity 85% without condensation)
Temperatura de almacenamiento:	-20 ÷ +70 °C
Filtre:	0.1 ÷ 25 Hz
Salidas lógicas:	2 salidas optoaisladas; máx, 24 vcc / 100mA casa uno
Entradas lógicas:	2 entradas optoaisladas 24 Vcc PNP (fuente de alimentación externa)
Puerto serie:	USB, RS232C with ASCII or Modbus RTU protocols
Fuente de alimentación:	24 Vcc ±15% - power 5 W
Cumplimiento normativo:	EN61000-6-2, EN61000-6-3 para EMC; EN61010-1 para la seguridad eléctrica
Fieldbus:	Devicenet
Dimensiones y peso:	106 x 90 x 58 mm (L x H x P); 250 g
Baud rate:	2400, 9600, 19200, 38400, 115200 ajustable (RS232)
Distancia de trasmisión:	15m (RS232C)

Todos los datos indicados pueden variar sin preaviso.
Todas las medidas se expresan en milímetros (mm).

Transmisor de Peso **DAT 400 Devicenet**

disponible con certificación • UL • GOST • OIML

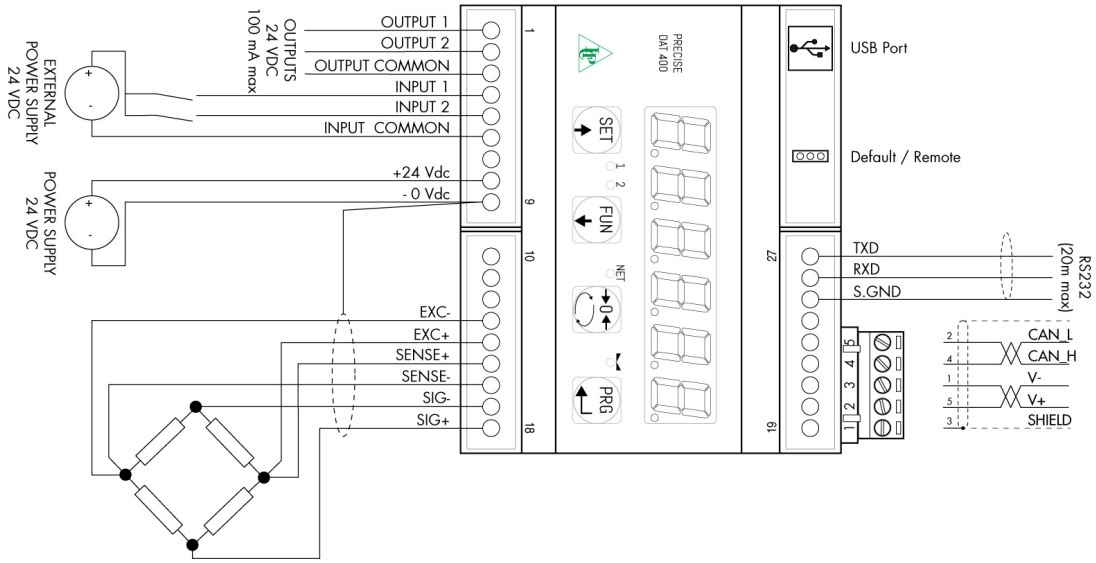

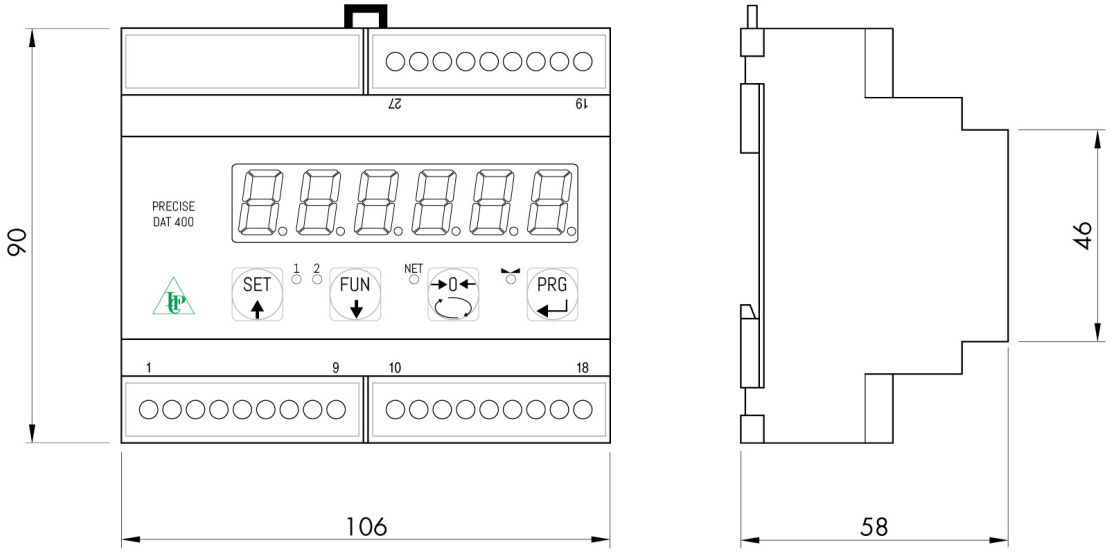

Todos los datos indicados pueden variar sin preaviso.
Todas las medidas se expresan en milímetros (mm).