Instrumento de Dosificación **MCT 1302 Batch**

disponible con certificación • OIML

Informacion general

PWS29320251216

El instrumento para la dosificación MCT 1302 Batch satisface diversas necesidades en el campo de pesaje: desde la administración simple de umbrales de nivel hasta los complicados procedimientos de dosificación. La solución de pesaje MCT 1302 Batch puede totalizar los pesos dosificados divididos por receta y almacenar hasta 100 recetas diferentes de 20 pasos. Con una memoria expandible, el instrumento de dosificación puede guardar hasta 1000 recetas con 20 pasos. El instrumento de dosificación MCT 1302 Batch tiene una pantalla táctil, una función de carga y descarga para la programación a través del TESTER 1008 y un software útil para programar y guardar recetas directamente en la PC y transmitido por USB. El dosificador MCT 1302 Batch tiene 6 entradas lógicas y 6 salidas lógicas y 4 Fieldbus opcionales: Profinet, Ethernet IP, Ethercat y Profibus. El instrumento dosificador MCT 1302 Batch se puede personalizar de acuerdo con las necesidades del cliente.

Manual técnico ENG: mct-1302-batch_technical_manual.pdf

Software Optimation 1.8.29: optimation_weighing_software.zip

Software Recipe 1.1.15: pwin_recipe_weighing_software.zip

Todos los datos indicados pueden variar sin preaviso.
Todas las medidas se expresan en milímetros (mm).

PAVONE SISTEMI S.R.L.
Via Tiberio Bianchi 11/13/15, 20863 Concorezzo (MB), Milán, Italia
T (+39) 039 9162656 **F** (+39) 039 9162675 **W** pavonesistemi.com/es
Sistemas de Pesaje Electrónico Industrial desde 1963

Datos técnicos

PWS29320251216

Legal for Trade:	certification available on request
Rango de medición:	-3.9 ÷ +3.9 mV/V
Sensibilidad de entrada:	0.02 µV/count
No linealidad de la escala completa:	<0.01 % escala completa
Deriva termica:	< 0.001% FS/°C
Display:	graphic LCD (240x128 pixel)
Convertidor A/D:	24 bit; internal resolution up to 16.000.000
Voltaje de entrada del transductor:	5 Vdc (max 8 celdas -350 Ohm)
Adquisición de señal de frecuencia:	12 ÷ 1000 Hz
Resolución visualizable (en divisiones):	999999
Valor de división (seleccionable):	x1, x2, x5, x10, x20, x50; max 4 decimales
Temperatura de funcionamiento:	-10 ÷ + 50°C (humidity max 85% no condensation)
Temperatura de almacenamiento:	-20 ÷ +70°C
Filtre:	0.1 ÷ 250 Hz
Salidas lógicas:	6 optoaisladas; max 24 Vdc/100mA
Entradas lógicas:	6 entradas optoaisladas 24 Vcc PNP (fuente de alimentación externa)
I/O adicional:	up to 4 external modules with 4 in/8-out each (16 in/32 out, total) by independent RS485
Puerto serie:	1 USB device + 1 RS232C + 1 RS485/Fieldbus
Fuente de alimentación:	18 ÷ 30 Vdc - Power consumption 5 W
Mikrocontrolador:	ARM Cortex M0 + 32 bit 256KB Flash reprogrammable onboard from USB
Memoria de datos:	64 Kbytes expandible hasta 1024 Kbytes
Cumplimiento normativo:	EN61000-6-2, EN61000-6-3 for EMC; EN61010-1 for Electrical Safety, EN45501 for metrology
Plantilla de perforación:	138 x 82 mm (L x H)
Dimensiones:	150x95x26mm (LxWxH) including terminal blocks; 150x95x56mm (WxHxD) with fieldbus options; drilling template: 138x82mm
Fieldbus:	Ethernet 10/100 con protocolli TCP, MODUBUS/TCP, UDP, IP, ICMP, ARP; Profinet; Ethernet/IP; Ethercat

Todos los datos indicados pueden variar sin preaviso.
Todas las medidas se expresan en milímetros (mm).

PAVONE SISTEMI S.R.L.
Via Tiberio Bianchi 11/13/15, 20863 Concorezzo (MB), Milán, Italia
T (+39) 039 9162656 **F** (+39) 039 9162675 **W** pavonesistemi.com/es
Sistemas de Pesaje Electrónico Industrial desde 1963

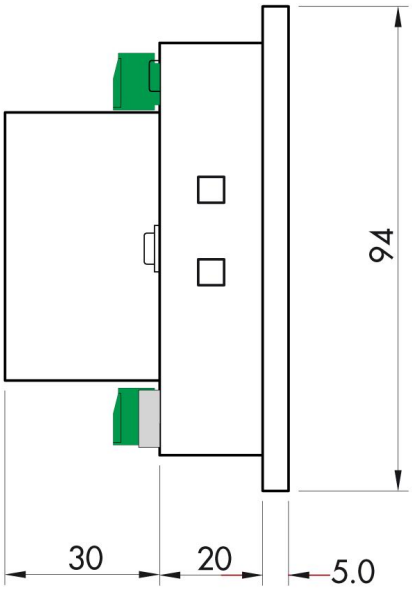

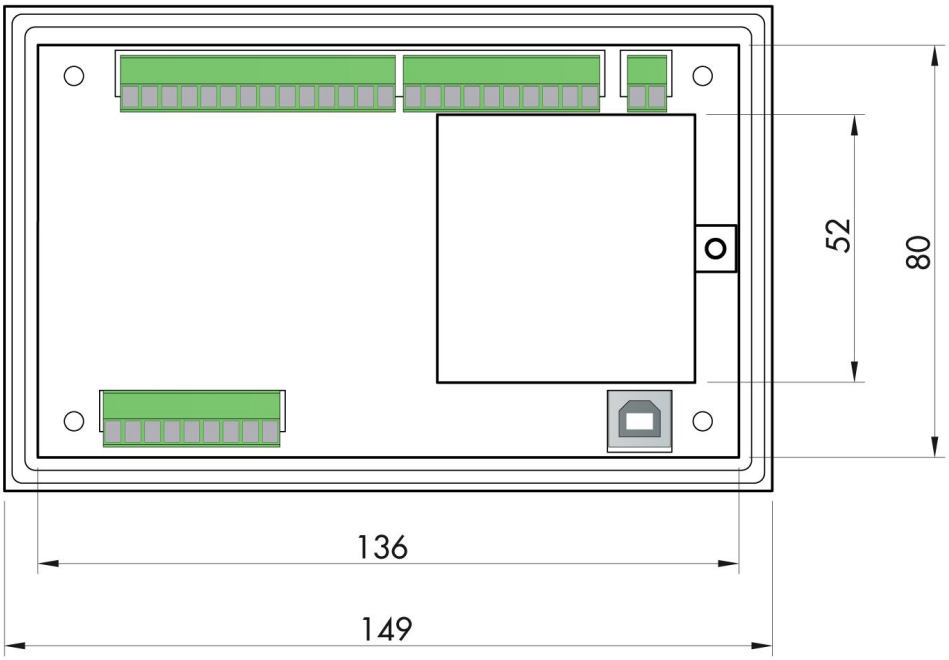

Todos los datos indicados pueden variar sin preaviso.
Todas las medidas se expresan en milímetros (mm).

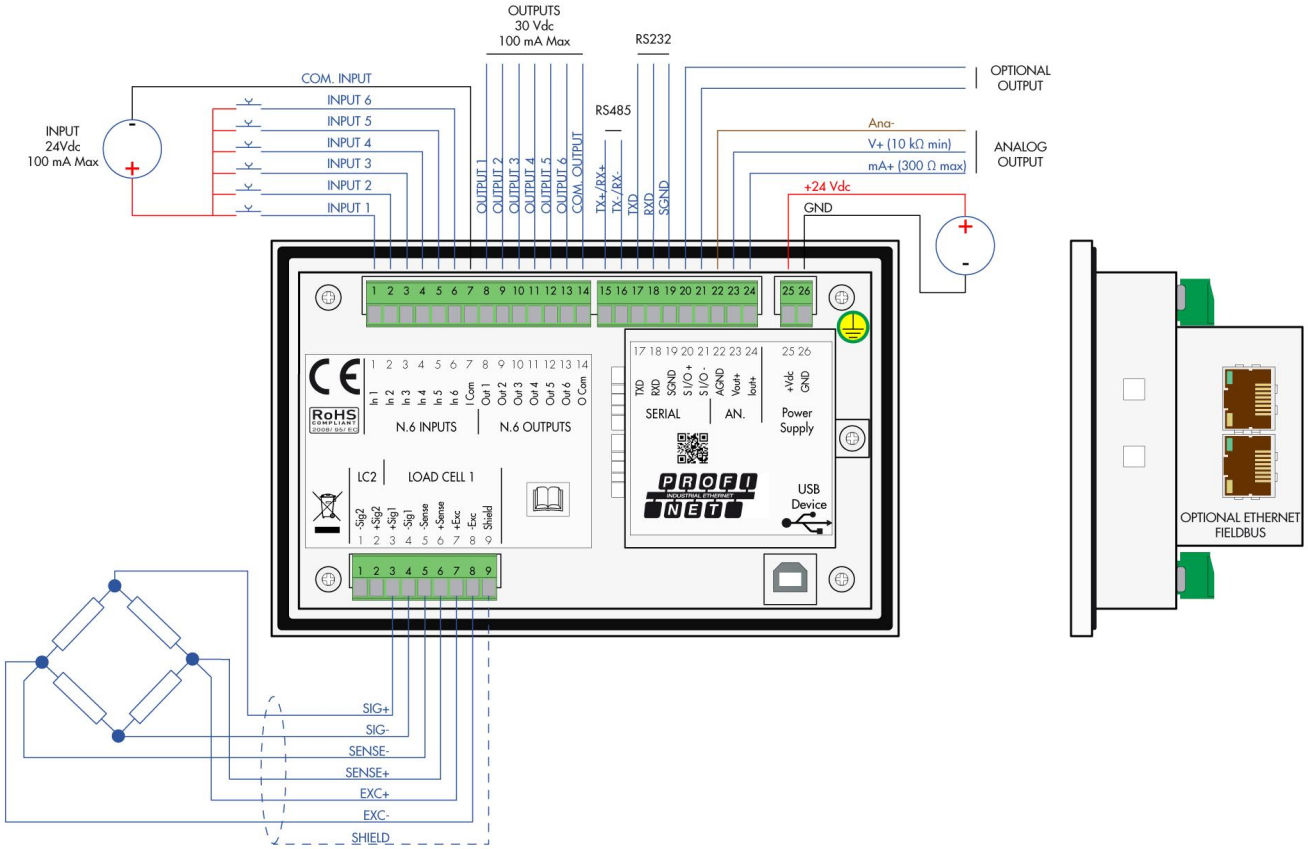

Todos los datos indicados pueden variar sin preaviso.
Todas las medidas se expresan en milímetros (mm).