Acero Inoxidable ATEX **DAT S 400 (ATEX 2,22)**

disponible con certificación • UL • EAC • ATEX

Informacion general

PWS7120251205

El producto DAT S 400 es un instrumento de pesaje de acero inoxidable de alta calidad. Es un producto completamente personalizable y la configuración y calibración pueden realizarse tanto desde el panel frontal como desde el puerto serie. La solución DAT S 400 tiene una función de carga y descarga para la programación, una función para medidas dinámicas y muchas otras opciones que se adaptan a las necesidades del cliente.

Software Inovation 2: inovation_2_weighing_software.zip

Manual técnico ENG: dat-s-400_en.pdf

Manual técnico Analog ENG: dat-s-400_analog_en.pdf

Manual técnico Fieldbus ENG: dat-s-400_fieldbus_en.pdf

Notas de Seguridad ENG: dat_s_400_atex_safety_notes_en.pdf

Todos los datos indicados pueden variar sin preaviso.
Todas las medidas se expresan en milímetros (mm).

PAVONE SISTEMI S.R.L.
Via Tiberio Bianchi 11/13/15, 20863 Concorezzo (MB), Milán, Italia
T (+39) 039 9162656 **F** (+39) 039 9162675 **W** pavonesistemi.com/es
Sistemas de Pesaje Electrónico Industrial desde 1963

Datos técnicos

PWS7120251205

Optionale Stromversorgung:	115 / 230 Vcc 50/60 Hz
Rango de medición:	-0.5 ÷ +3.5 mV/V (optional -3.9 ÷ +3.9 mV/V)
Sensibilidad de entrada:	0.02 µV/count
No linealidad de la escala completa:	< 0.01 % escala completa
Deriva termica:	< 0.001 % escala completa/°C
Convertidor A/D:	24 bit
Resolución visualizable (en divisiones):	> 60000
Rango de cifras decimales:	0 ÷ 3
Temperatura de funcionamiento:	-10 ÷ +40 °C
Temperatura de almacenamiento:	-20 ÷ +50°C
Filtre:	0.1 ÷ 25 Hz
Salidas lógicas:	2 salidas (contacto limpio) Max 24 Vcc/100 mA cad.
Entradas lógicas:	2 optoaisladas 24 Vcc PNP (fuente de alimentación externa)
Puerto serie:	USB, RS232C o RS422/RS485 with ASCII or Modbus RTU protocols
Salida analógica opcional:	Optoaislada 16 bit, Tensión: 0 ÷ 5 or 0 ÷ 10 V (R >10 K Ohm), corriente: 0 ÷ 20 o 4 ÷ 20 mA (R < 300 Ohm), Linearidad: 0,03 de la escala completa
Fuente de alimentación:	24 Vcc ±15 % - consumo de energía 5 W
Cumplimiento normativo:	EN61326-1, EN55011, EN55014 para EMC; EN61010-1 para la seguridad eléctrica
Baud rate:	2400, 9600, 19200, 38400, 115200 ajustable
Distancia de trasmisión:	15m (RS232C), 1000m (RS422; RS485)
Fieldbus:	Profibus, Devicenet, Profinet, Ethernet, Ethernet IP
Voltaje de entrada del transductor:	5 V (max 6 celdas de carga 350 Ohm)

Todos los datos indicados pueden variar sin preaviso.
Todas las medidas se expresan en milímetros (mm).

PAVONE SISTEMI S.R.L.
Via Tiberio Bianchi 11/13/15, 20863 Concorezzo (MB), Milán, Italia
T (+39) 039 9162656 **F** (+39) 039 9162675 **W** pavonesistemi.com/es
Sistemas de Pesaje Electrónico Industrial desde 1963

Acero Inoxidable ATEX **DAT S 400 (ATEX 2,22)**

disponible con certificación • UL • EAC • ATEX

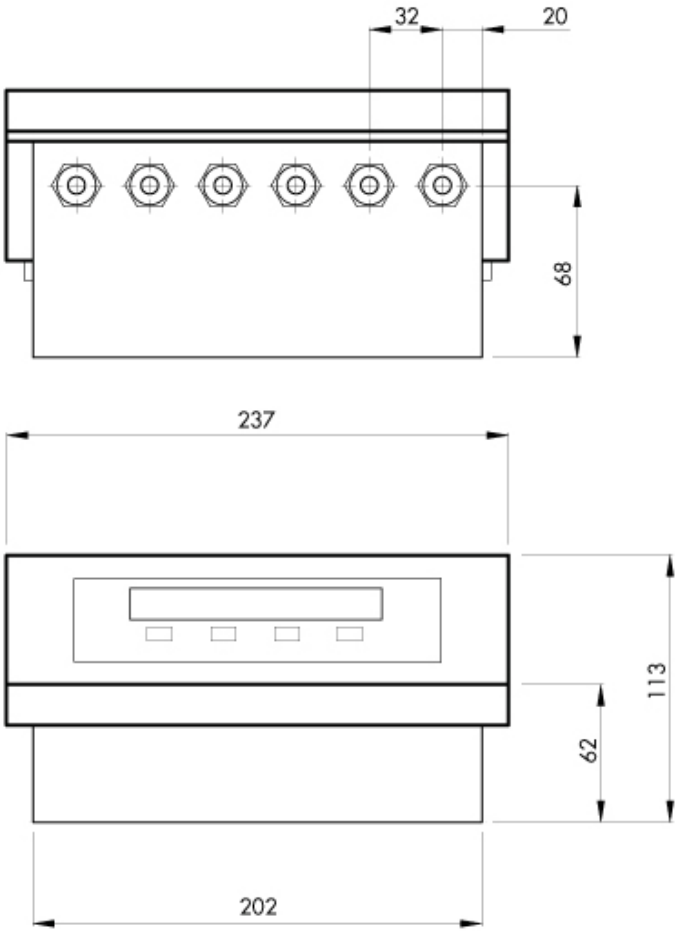

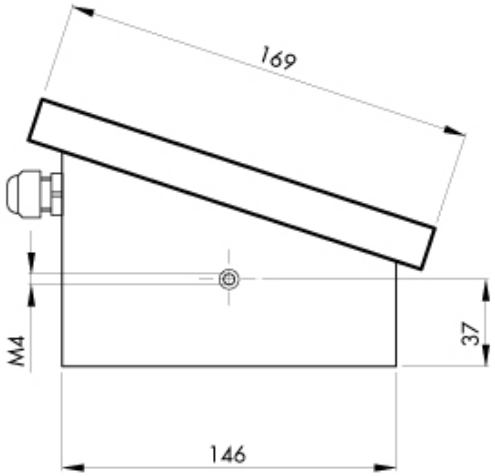

Todos los datos indicados pueden variar sin preaviso.
Todas las medidas se expresan en milímetros (mm).

PAVONE SISTEMI S.R.L.
Via Tiberio Bianchi 11/13/15, 20863 Concorezzo (MB), Milán, Italia
T (+39) 039 9162656 **F** (+39) 039 9162675 **W** pavonesistemi.com/es
Sistemas de Pesaje Electrónico Industrial desde 1963

Acero Inoxidable ATEX **DAT S 400 (ATEX 2,22)**

disponible con certificación • UL • EAC • ATEX

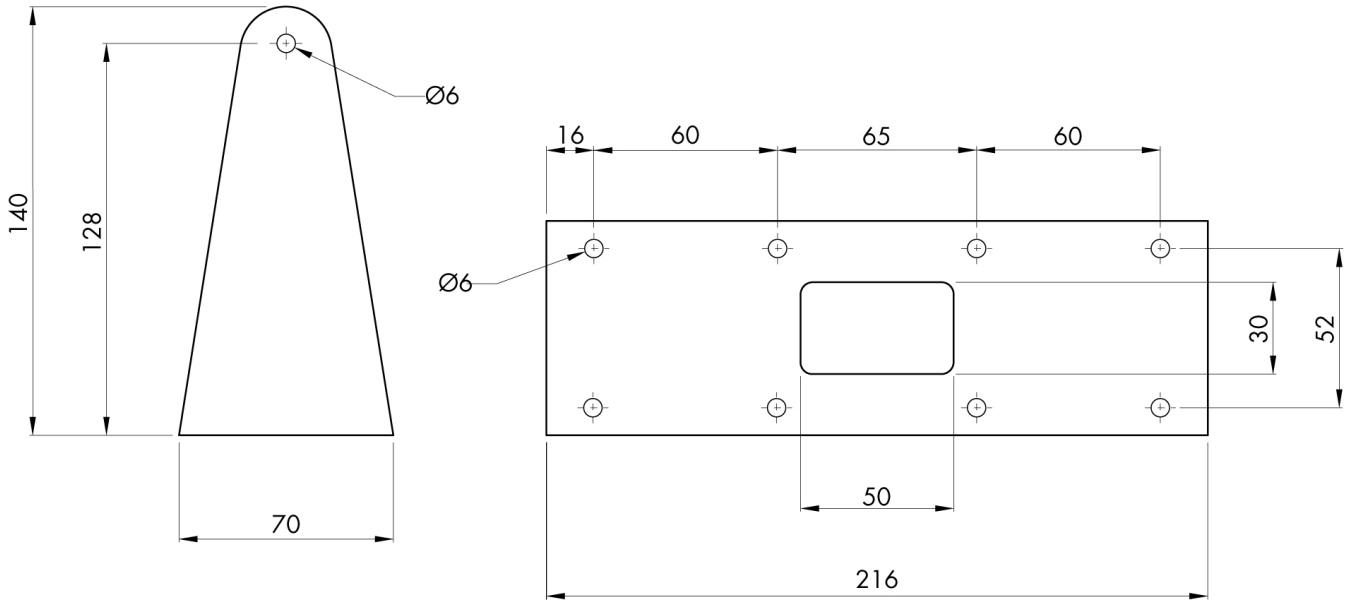

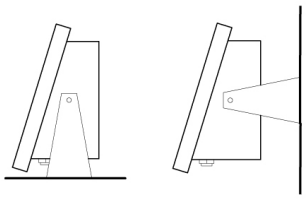

Todos los datos indicados pueden variar sin preaviso.
Todas las medidas se expresan en milímetros (mm).

PAVONE SISTEMI S.R.L.
Via Tiberio Bianchi 11/13/15, 20863 Concorezzo (MB), Milán, Italia
T (+39) 039 9162656 **F** (+39) 039 9162675 **W** pavonesistemi.com/es
Sistemas de Pesaje Electrónico Industrial desde 1963