Datos técnicos

PWS9720260109

El dinamómetro CS09 es ideal para pesar cargas suspendidas muy pesadas, equipado con un indicador de peso y equipado con tecnología wi-fi para comunicarse en tiempo real con dispositivos remotos. El indicador de peso CS09 está hecho de acero inoxidable, la calibración se realiza digitalmente y está lista para la conexión a un ordenador, con un indicador / terminal remoto y una impresora. El dinamómetro CS09 tiene un teclado impermeable de 5 teclas, pantalla de brillo ajustable y grilletes galvanizados aprobados estándar.

Display:	40 mm, DOT red LED
Grado de protección:	IP67
Temperatura de funcionamiento:	-10 ÷ +40°C
Filtre:	digital y programable
Calibración:	Programable desde teclado o computadora
Precisión escala completa:	3 t ÷ 9 t: ±0.05 % escala completa; 12 t ÷ 50 t: ±0.1 % escala completa
Cargador:	Batería recargable. Cargador 230V ac 50Hz

Todos los datos indicados pueden variar sin preaviso.
Todas las medidas se expresan en milímetros (mm).

PAVONE SISTEMI S.R.L.
Via Tiberio Bianchi 11/13/15, 20863 Concorezzo (MB), Milán, Italia
T (+39) 039 9162656 **F** (+39) 039 9162675 **W** pavonesistemi.com/es
Sistemas de Pesaje Electrónico Industrial desde 1963

Dinamómetro **CS09**

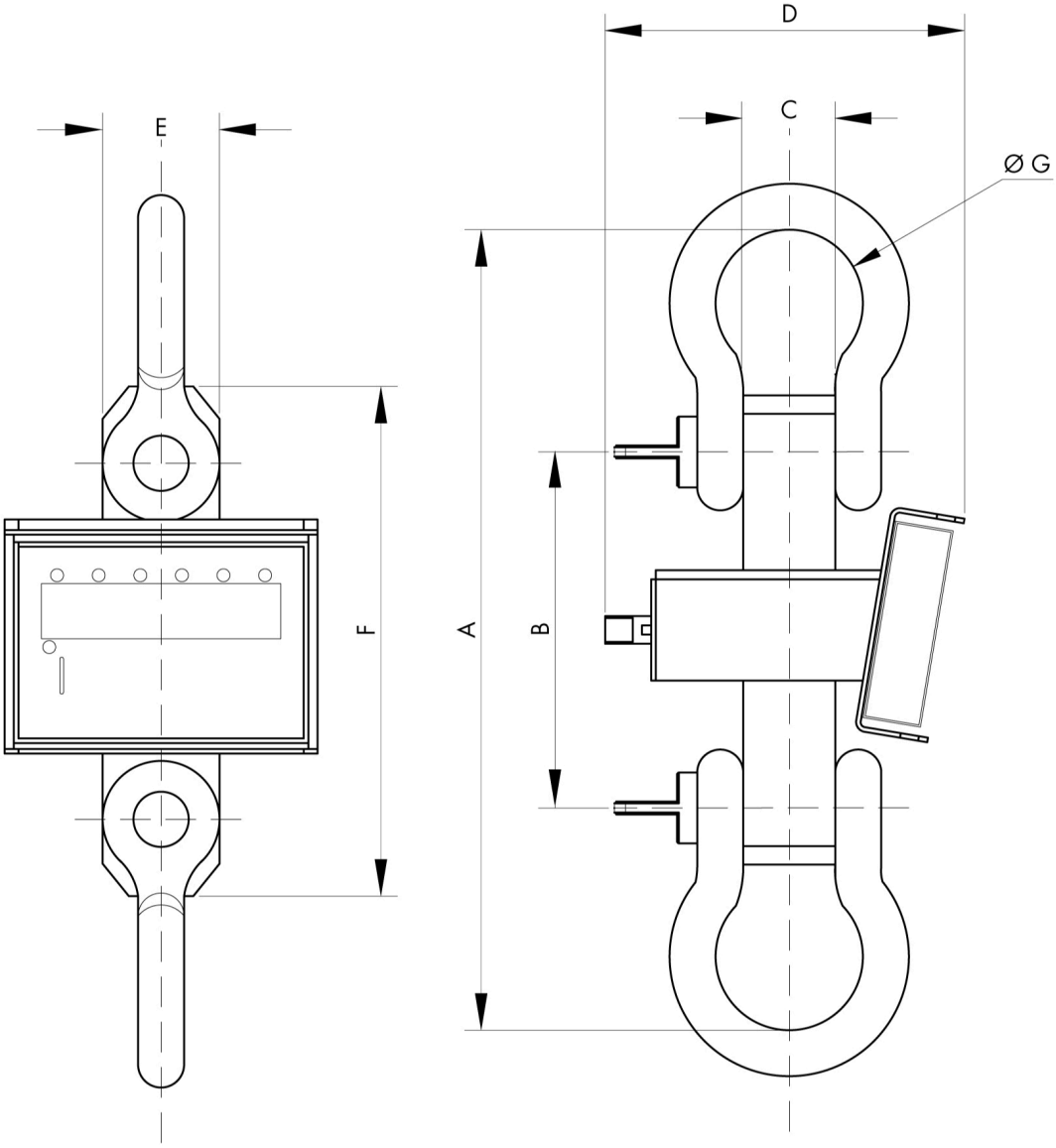

MODEL	WEIGHT	A	B	C	D	E	F	G
CS09T03	16	380	186	33	316	80	246	58
CS09T06	17	380	186	33	316	80	246	58
CS09T09	21	434	186	44	316	80	246	74
CS09T12	26	451	186	52	316	100	270	83
CS09T17	36	581	220	60	316	100	320	98
CS09T25	55	705	290	73	316	100	400	127
CS09T30	70	730	280	83	366	105	400	146
CS09T50	137	955	370	105	445	130	540	184

Todos los datos indicados pueden variar sin preaviso.
Todas las medidas se expresan en milímetros (mm).

PAVONE SISTEMI S.R.L.
Via Tiberio Bianchi 11/13/15, 20863 Concorezzo (MB), Milán, Italia
T (+39) 039 9162656 **F** (+39) 039 9162675 **W** pavonesistemi.com/es
Sistemas de Pesaje Electrónico Industrial desde 1963

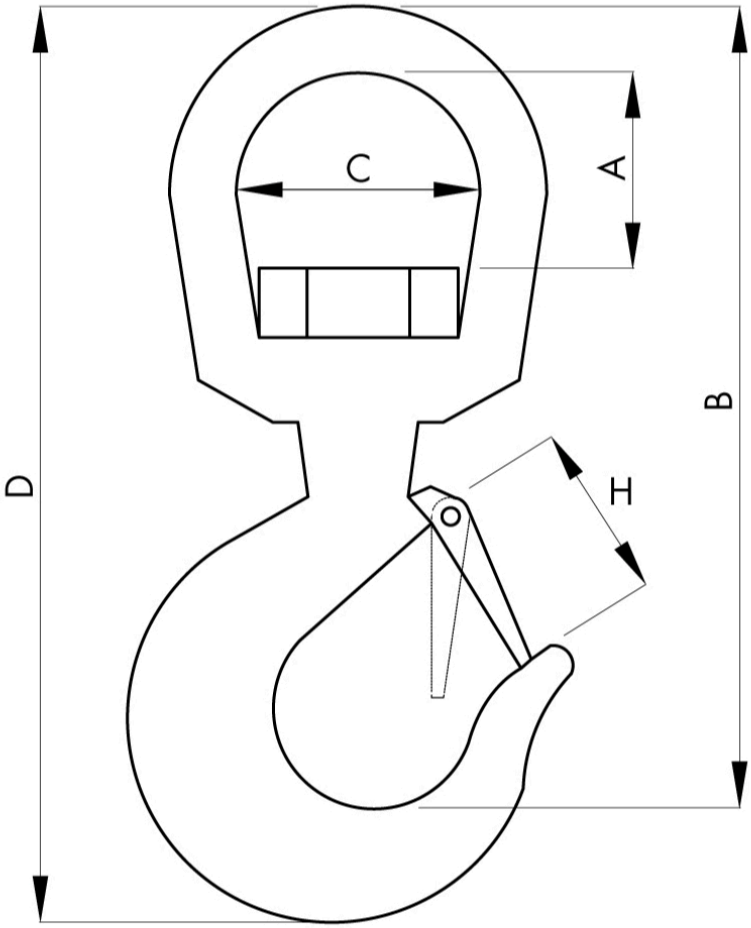

ACCESSORI OPZIONALI						
CODE	**RANGE**	**A**	**B**	**C**	**D**	**H**
GG1T5	1,5 t	49	138,5	46	210	32
GG4	5 t	60	174	60	275	40
GG7	8 t	76	211	75	335	59
GG11	11,5 t	72	252	90	400	65
GG15	16 t	89	280	90	440	76
GG22	22 t	111	365,5	116	580	90
GG30	30 t	116	417	135	660	115

Todos los datos indicados pueden variar sin preaviso.
Todas las medidas se expresan en milímetros (mm).

PAVONE SISTEMI S.R.L.
Via Tiberio Bianchi 11/13/15, 20863 Concorezzo (MB), Milán, Italia
T (+39) 039 9162656 **F** (+39) 039 9162675 **W** pavonesistemi.com/es
Sistemas de Pesaje Electrónico Industrial desde 1963

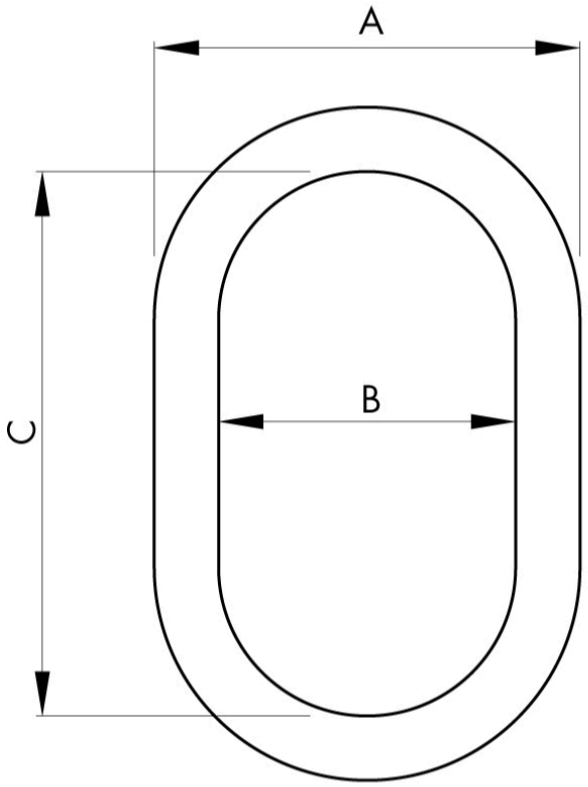

ACCESSORI OPZIONALI				
CODE	**RANGE**	**A**	**B**	**C**
CA2	2 t	90	60	105
CA4	5 t	115	75	135
CA8	8 t	150	100	180
CA15	18 t	196	130	215
CA30	32 t	270	180	340
CA40	40 t	281	185	355

Todos los datos indicados pueden variar sin preaviso.
Todas las medidas se expresan en milímetros (mm).

PAVONE SISTEMI S.R.L.
Via Tiberio Bianchi 11/13/15, 20863 Concorezzo (MB), Milán, Italia
T (+39) 039 9162656 **F** (+39) 039 9162675 **W** pavonesistemi.com/es
Sistemas de Pesaje Electrónico Industrial desde 1963