Dinamómetro **CS05**

Datos técnicos

PWS16920251205

El dinamómetro CS05 es una solución de pesaje industrial diseñada para pesaje móvil de alta capacidad. El dinamómetro CS05 es ideal tanto para almacenes como para los entornos industriales más hostiles. Por sus características se utiliza principalmente en la industria siderúrgica, mecánica y alimentaria, donde es necesario pesar cargas suspendidas muy pesadas. El dinamómetro CS05 consta de una estructura de acero pintado y está equipado con un control remoto por infrarrojos, grilletes galvanizados estándar aprobados, filtro digital programable, teclado impermeable de 5 teclas e intensidad de luz ajustable.

Display:	Backlit 25mm LCD
Temperatura de funcionamiento:	-10 ÷ 40°C
Filtre:	Programable
Fuente de alimentación:	4 AA size battery , even rechargable, 40 houRS battery life
Calibración:	Programable por teclado o computadora
Precisión escala completa:	±0.03 % CN

Todos los datos indicados pueden variar sin preaviso.
Todas las medidas se expresan en milímetros (mm).

PAVONE SISTEMI S.R.L.
Via Tiberio Bianchi 11/13/15, 20863 Concorezzo (MB), Milán, Italia
T (+39) 039 9162656 **F** (+39) 039 9162675 **W** pavonesistemi.com/es
Sistemas de Pesaje Electrónico Industrial desde 1963

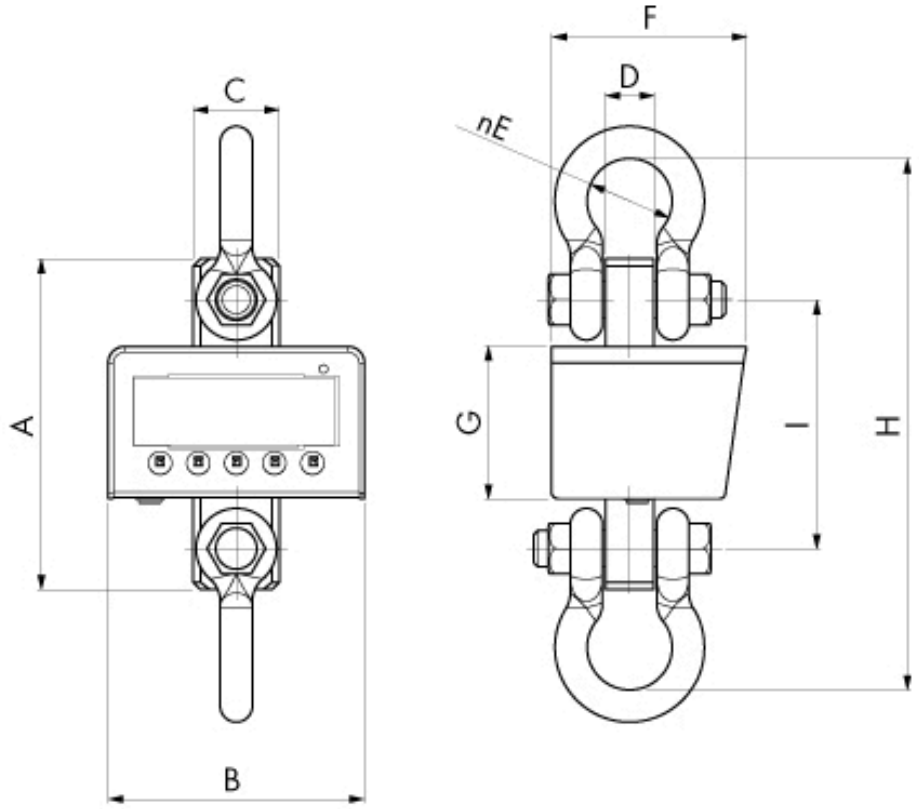

MODEL	WEIGHT	A	B	C	D	E	F	G	H	I
CS05T1	6	193	175	49	24	44	133	104	330	153
CS05T6	10	226	175	59	37	58	133	104	363	170
CS05T11	15	246	175	80	46	74	133	104	430	180

Todos los datos indicados pueden variar sin preaviso.
Todas las medidas se expresan en milímetros (mm).

PAVONE SISTEMI S.R.L.
Via Tiberio Bianchi 11/13/15, 20863 Concorezzo (MB), Milán, Italia
T (+39) 039 9162656 **F** (+39) 039 9162675 **W** pavonesistemi.com/es
Sistemas de Pesaje Electrónico Industrial desde 1963

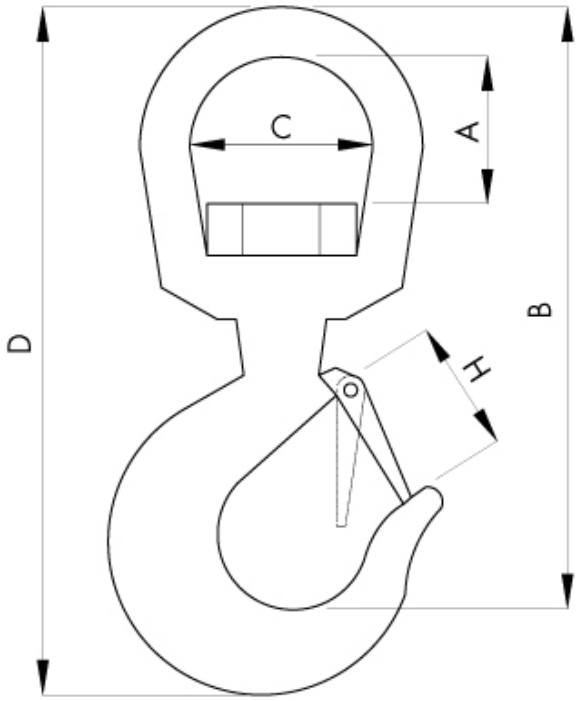

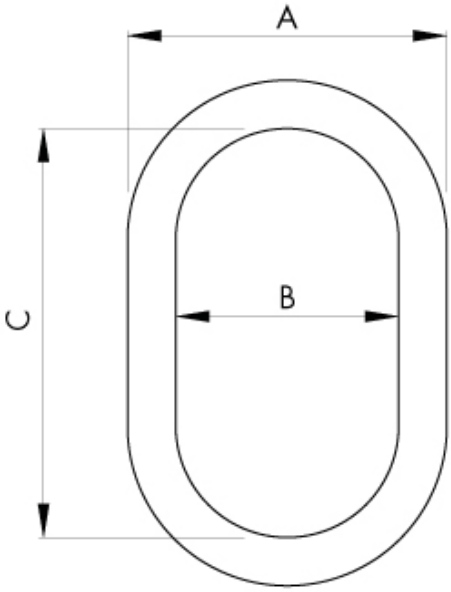

ACCESSORI OPZIONALI						
MODEL	**RANGE**	**A**	**B**	**C**	**D**	**H**
GG1T5	1.5 t	53	164	47	207	30
GG7	7 t	84	315	90	410	48
GG15	15 t	95	354	96	455	63

MODEL	RANGE	A	B	C
CA2	2 t	86	60	110
CA8	8 t	152	100	180
CA15	15 t	174	110	200

Todos los datos indicados pueden variar sin preaviso.
Todas las medidas se expresan en milímetros (mm).

PAVONE SISTEMI S.R.L.
Via Tiberio Bianchi 11/13/15, 20863 Concorezzo (MB), Milán, Italia
T (+39) 039 9162656 **F** (+39) 039 9162675 **W** pavonesistemi.com/es
Sistemas de Pesaje Electrónico Industrial desde 1963