Célula de Carga a Tracción **TRZ**

Informacion general

PWS1120261127

La celda de carga de tracción TRZ, hecha de acero inoxidable, ha sido diseñada para el pesaje industrial de tanques pequeños y tolvas. La celda TRZ tiene excelentes características de linealidad y precisión, soporta sobrecargas de más del 300% y es resistente a la intemperie para uso en condiciones ambientales severas. La celda de tracción TRZ está disponible en una versión especial para altas temperaturas y se puede personalizar.



Productos relacionados sugeridos

Un sistema de pesaje de alto rendimiento debe ser preciso, perfectamente calibrado y mantenido. Para mejorar el rendimiento de la celda y optimizar su funcionamiento, es posible que necesites los siguientes productos:

Transmisor de Peso DAT 1400

Indicador de Peso MCT 1302

Tester 1008 TESTER 1008

Caja de Conexión CGS4-C

Célula de Carga Universale CS30

Célula de Carga a Tracción TRP

Todos los datos indicados pueden variar sin preaviso.
Todas las medidas se expresan en milímetros (mm).

Datos técnicos

PWS1120261127

Capacidad nominal (CN):	100, 250, 500, 750, 1000, 2500, 5000, 7500, 10000 Kg
Error combinado:	±0.03 % PN
Repetibilidad:	±0.01 % PN
Creep (20 Minutos):	±0.02 % PN
Sobrecarge de securidad:	150 % CN
Sobrecarga maxima:	> 300 % CN
Material:	Acero inoxidable AISI 17-4PH
Grado de protección:	IP68
Flexión:	0.4 mm
Temperatura compensada:	-10 ÷ +50°C
Temperatura de funcionamiento:	-20 ÷ +70°C
Efecto de la temperatura en cero:	±0.005 % PN/°C
Efecto de la temperatura en la salida:	±0.005 % salida/°C
Potencia nominal PN:	2.0 mV/V ±0.1 %
Saldo cero:	±2 % SN
Resistencia de aislamiento:	> 5000 MOhm
Resistencia de entrada:	350 ±10 Ohm
Resistencia de salida:	350 ±10 Ohm
Fuente de alimentación recomendada:	5 ÷ 15 Vdc/ac

Todos los datos indicados pueden variar sin preaviso.
Todas las medidas se expresan en milímetros (mm).

Célula de Carga a Tracción **TRZ**

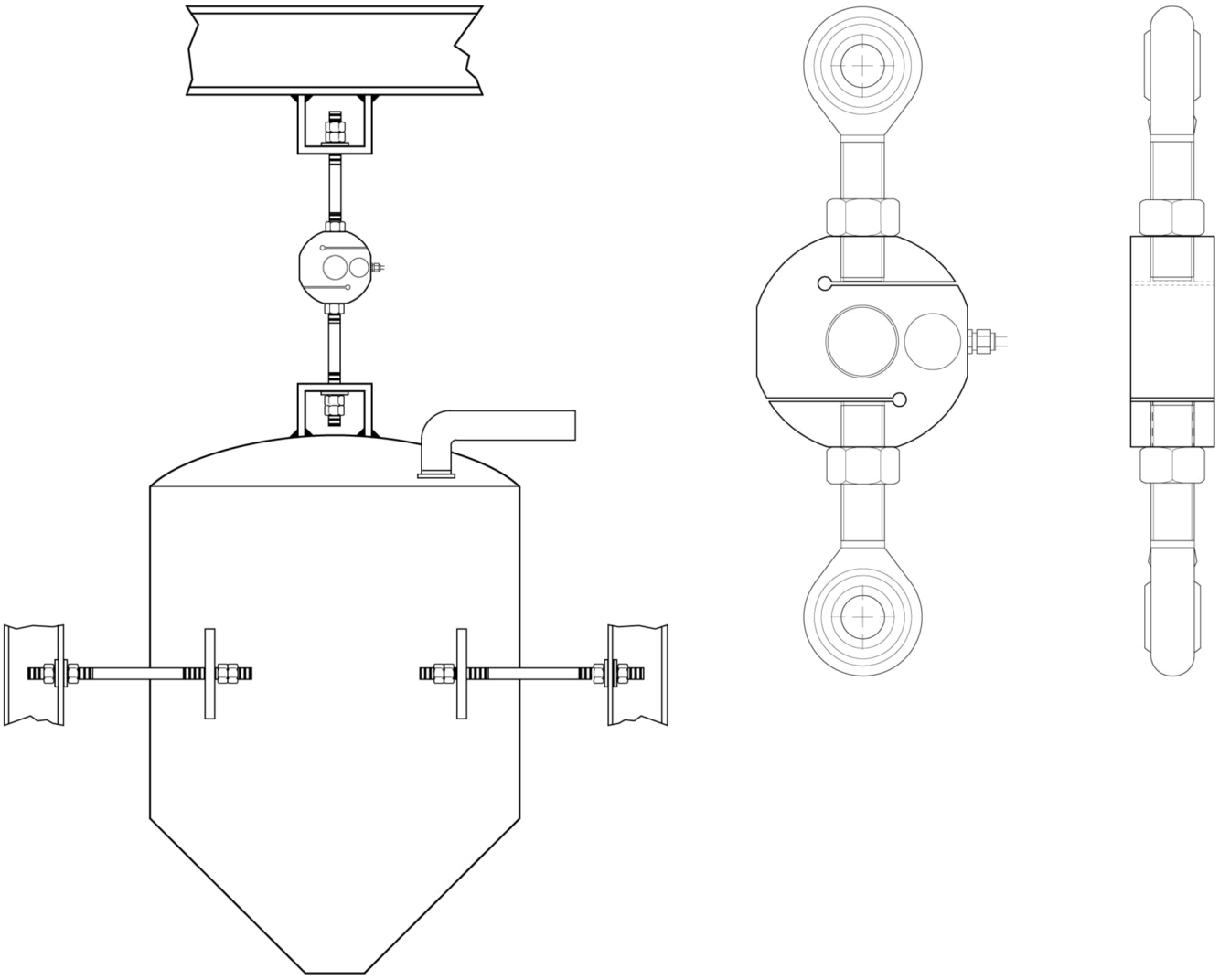

Electrical Connections	
+Excitation	Red
-Excitation	Black
+Sense	Blue
-Sense	Brown
+Signal	Green
-Signal	White
Shield	Cable shield

Todos los datos indicados pueden variar sin preaviso.
Todas las medidas se expresan en milímetros (mm).

PAVONE SISTEMI S.R.L.
Via Tiberio Bianchi 11/13/15, 20863 Concorezzo (MB), Milán, Italia
T (+39) 039 9162656 **F** (+39) 039 9162675 **W** pavonesistemi.com/es
Sistemas de Pesaje Electrónico Industrial desde 1963

Célula de Carga a Tracción **TRZ**

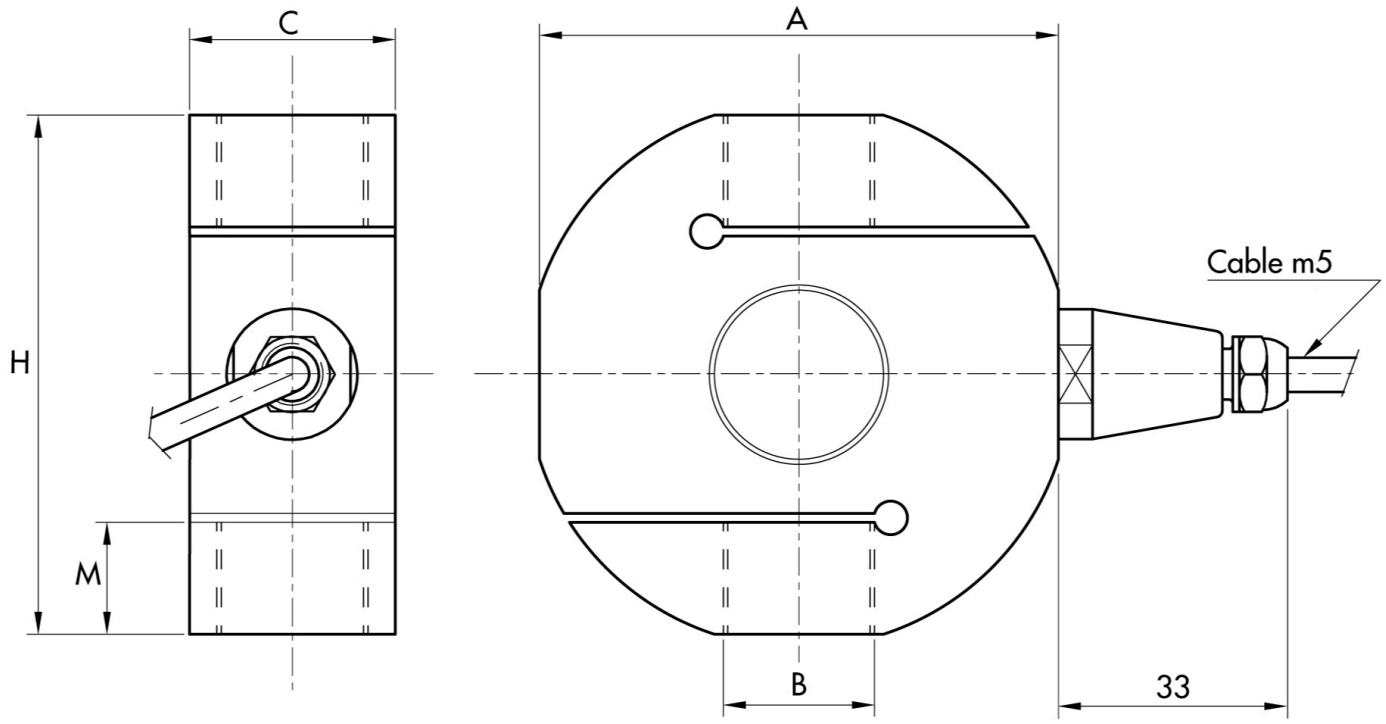

Capacity kg	A	B	C	H	M
100-200	61	M12x2	23	60	14
500-1000	78	M16x2	30	75	19
2000-2500	78	M20x1.5	30	75	20
5000	95	M24x2	30	90	23
10000	130	M36x3	45	140	38

Todos los datos indicados pueden variar sin preaviso.
Todas las medidas se expresan en milímetros (mm).

PAVONE SISTEMI S.R.L.
Via Tiberio Bianchi 11/13/15, 20863 Concorezzo (MB), Milán, Italia
T (+39) 039 9162656 **F** (+39) 039 9162675 **W** pavonesistemi.com/es
Sistemas de Pesaje Electrónico Industrial desde 1963