Célula de Carga a Tracción **TRP**

Informacion general

PWS1020261127

La celda de carga de tracción TRP, hecha de acero inoxidable, es ideal para mediciones de fuerza de tracción y compresión y tiene una resistencia a la sobrecarga de más del 300%. La celda TRP tiene un cable blindado de 4 conductores y 4 metros.



Productos relacionados sugeridos

Un sistema de pesaje de alto rendimiento debe ser preciso, perfectamente calibrado y mantenido. Para mejorar el rendimiento de la celda y optimizar su funcionamiento, es posible que necesites los siguientes productos:

Transmisor de Peso DAT 1400

Indicador de Peso MCT 1302

Tester 1008 TESTER 1008

Caja de Conexión CGS4-C

Célula de Carga Universale CS20

Célula de Carga a Tracción TRZ

Todos los datos indicados pueden variar sin preaviso.
Todas las medidas se expresan en milímetros (mm).

Datos técnicos

PWS1020261127

Capacidad nominal (CN):	2, 5, 10, 15, 25, 50 Kg
Error combinado:	±0.05 % CN
Repetibilidad:	±0.02 % CN
Creep (20 Minutos):	±0.03 % CN
Sobrecarge de securidad:	150 % CN
Sobrecarga maxima:	> 300 % CN
Sobrecarga lateral maxima:	300 % CN
Material:	Acero inoxidable
Grado de protección:	IP65
Flexión:	0.4 mm
Temperatura compensada:	-10 ÷ +50°C
Temperatura de funcionamiento:	-20 ÷ +70°C
Efecto de la temperatura en cero:	±0.005 % PN/°C
Efecto de la temperatura en la salida:	±0.005 % salida/°C
Potencia nominal PN:	2.0 mV/V ±0.1 %
Saldo cero:	±1 % PN
Resistencia de aislamiento:	> 5000 MOhm
Resistencia de entrada:	350 ±10 Ohm
Resistencia de salida:	350 ±10 Ohm
Fuente de alimentación recomendada:	5 ÷ 15 Vcc/ca
Fuente de alimentación:	2 ÷ 15 Vdc/ac

Todos los datos indicados pueden variar sin preaviso.
Todas las medidas se expresan en milímetros (mm).

PAVONE SISTEMI S.R.L.
Via Tiberio Bianchi 11/13/15, 20863 Concorezzo (MB), Milán, Italia
T (+39) 039 9162656 **F** (+39) 039 9162675 **W** pavonesistemi.com/es
Sistemas de Pesaje Electrónico Industrial desde 1963

Célula de Carga a Tracción **TRP**

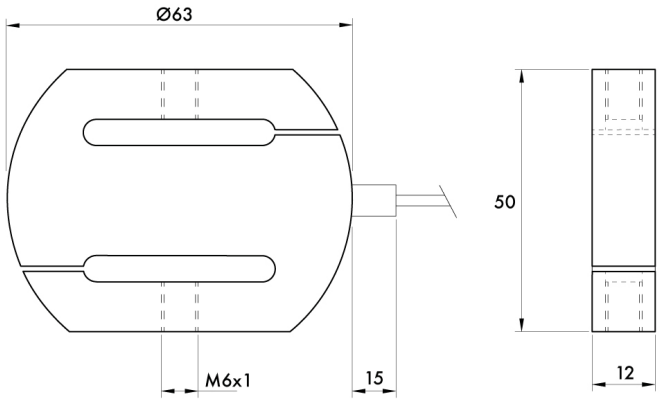

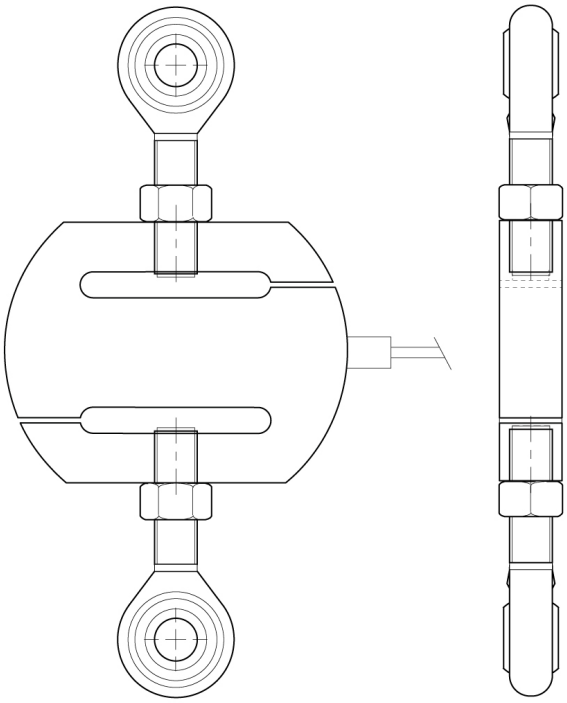

Todos los datos indicados pueden variar sin preaviso.
Todas las medidas se expresan en milímetros (mm).

PAVONE SISTEMI S.R.L.
Via Tiberio Bianchi 11/13/15, 20863 Concorezzo (MB), Milán, Italia
T (+39) 039 9162656 **F** (+39) 039 9162675 **W** pavonesistemi.com/es
Sistemas de Pesaje Electrónico Industrial desde 1963