Célula de Carga Tedea **620**

disponible con certificación • ATEX • OIML • NTEP • FM

Informacion general

PWS34920261125

El modelo 620 es una celda de carga de acero inoxidable tipo S. El sellado soldado combinado con alta precisión lo hace adecuado para una amplia gama de aplicaciones. Las aprobaciones incluyen OIML C3 (3000d); NTEP 3000d individual y NTEP 5000d múltiple. Las versiones aprobadas también están disponibles para áreas peligrosas: ATEX II 1 GD Ex ia T6 para Europa y FM I, II, III División 1 para los Estados Unidos. El cable de seis hilos incluye dos cables sensores que compensan las variaciones en la resistencia del cable debido a variaciones de temperatura y extensión del cable. El modelo 620 ofrece una selección de roscas de pernos en sistemas métricos o unificados.



Productos relacionados sugeridos

Un sistema de pesaje de alto rendimiento debe ser preciso, perfectamente calibrado y mantenido. Para mejorar el rendimiento de la celda y optimizar su funcionamiento, es posible que necesites los siguientes productos:

Transmisor de Peso DAT 1400

Indicador de Peso MCT 1302

Tester 1008 TESTER 1008

Caja de Conexión CGS4-C

Todos los datos indicados pueden variar sin preaviso.
Todas las medidas se expresan en milímetros (mm).

PAVONE SISTEMI S.R.L.
Via Tiberio Bianchi 11/13/15, 20863 Concorezzo (MB), Milán, Italia
T (+39) 039 9162656 **F** (+39) 039 9162675 **W** pavonesistemi.com/es
Sistemas de Pesaje Electrónico Industrial desde 1963

Datos técnicos

PWS34920261125

Capacidad Nominal (CN):	500, 1000, 2000, 5000
Sobrecarga maxima:	300 % RL
Material:	Acero inoxidable
Grado de protección:	IP68
Temperatura compensada:	-10 ÷ +40°C
Temperatura de funcionamiento:	-30 ÷ +90°C
Efecto de la temperatura en cero:	±0.00112 % (NTEP); ±0.0070 % (No aprobado); ±0.0035 % (C2/50); ±0.0023 % (C3/50); RO/°C
Efecto de la temperatura en la salida:	±0.0018 % (NTEP); ±0.0400 % (No aprobado); ±0.0014 % (C2/50); ±0.0012 % (C3/50); RO/°C
Potencia nominal PN:	2 mV/V
Saldo cero:	±0.20 mV/V
Resistencia de aislamiento:	> 2000 MOhm
Impedancia de entrada:	400±20 Ohm
Voltaje de entrada maximo:	15 Vdc or Vac rms
Voltaje de entrada nominal:	10 Vdc or Vac rms
Impedancia de salida:	350±3 Ohm

Todos los datos indicados pueden variar sin preaviso.
Todas las medidas se expresan en milímetros (mm).

Célula de Carga Tedea **620**

disponible con certificación • ATEX • OIML • NTEP • FM

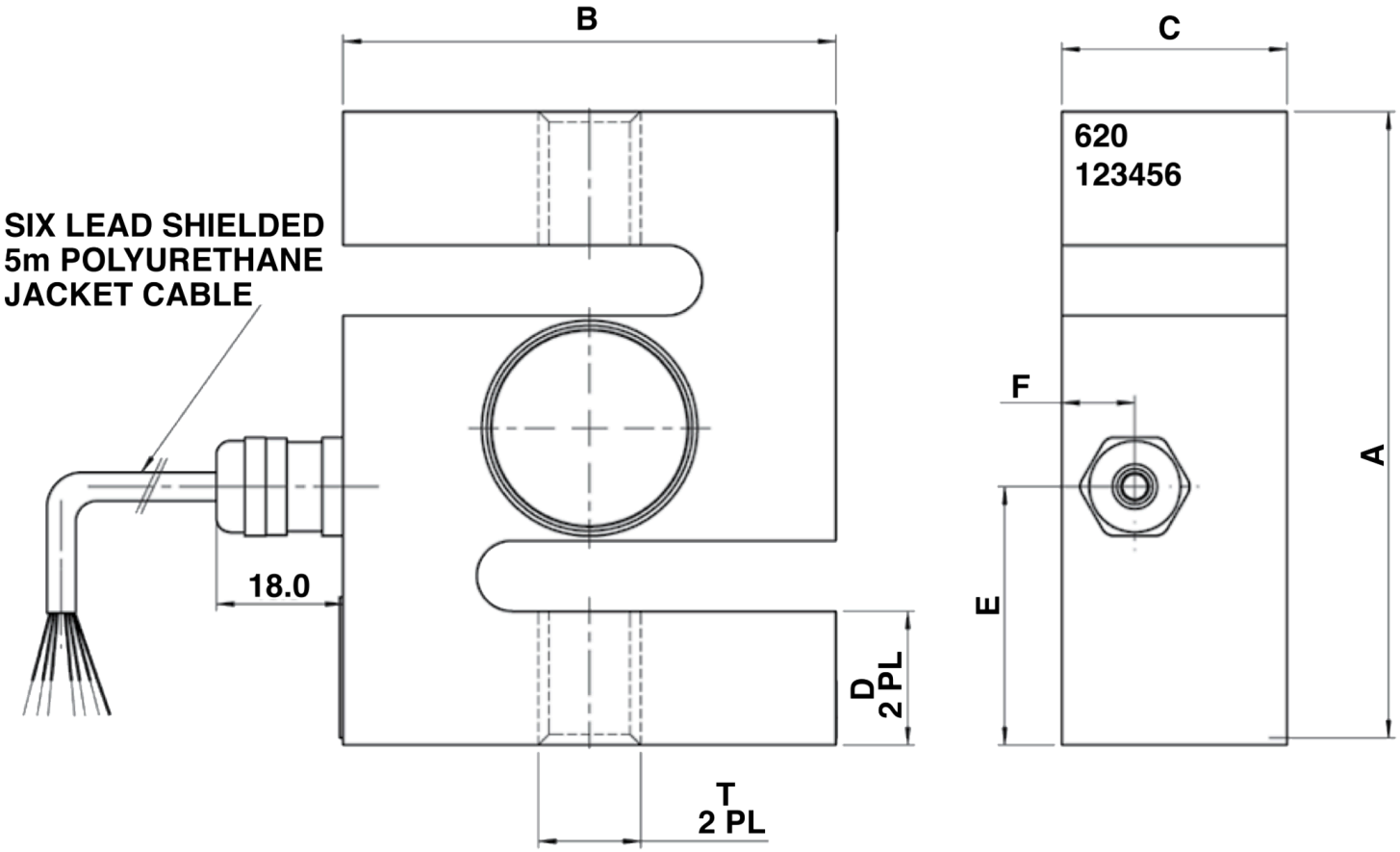

Wiring Schematic Diagram	
+VE INPUT	Blue
+VE SENSE	Green
+VE OUTPUT	White
-INPUT	Black
-VE SENSE	Grey
-OUTPUT	Red

Thread Type "T" by Capacity		
CAPACITY	METRIC	UNIFIED
500 kg	M12 x 1.75	1/2-20 UNF
1000 kg	M16 x 2.0	1/2-20 UNF
2000 kg	M16 x 2.0	3/4-16 UNF
5000 kg	M24 x 2.0	1-12 UNF

CAPACITY (Kg)	A	B	C	D	E	F
500, 1000, 2000	90	70	32	19	36.6	10.4
5000	120	100	45	26	60	13.8

Todos los datos indicados pueden variar sin preaviso.
Todas las medidas se expresan en milímetros (mm).

PAVONE SISTEMI S.R.L.
Via Tiberio Bianchi 11/13/15, 20863 Concorezzo (MB), Milán, Italia
T (+39) 039 9162656 **F** (+39) 039 9162675 **W** pavonesistemi.com/es
Sistemas de Pesaje Electrónico Industrial desde 1963