Célula de Carga Tedea **380**

Informacion general

PWS34220251205

La celda de carga 380 es un modelo extremadamente delgado, ideal para usar en aplicaciones de bajo perfil. La amplia oferta en términos de caudal, de 7,5 a 250 kg, lo hace perfecto para cualquier aplicación, como en el campo de la medicina, o para plataformas de pesaje de bajo nivel o incluso en el mundo del aeropuerto.

Productos relacionados sugeridos

Un sistema de pesaje de alto rendimiento debe ser preciso, perfectamente calibrado y mantenido. Para mejorar el rendimiento de la celda y optimizar su funcionamiento, es posible que necesites los siguientes productos:

Transmisor de Peso DAT 1400

Indicador de Peso MCT 1302

Tester 1008 TESTER 1008

Caja de Conexión CGS4-C

Todos los datos indicados pueden variar sin preaviso.
Todas las medidas se expresan en milímetros (mm).

PAVONE SISTEMI S.R.L.
Via Tiberio Bianchi 11/13/15, 20863 Concorezzo (MB), Milán, Italia
T (+39) 039 9162656 **F** (+39) 039 9162675 **W** pavonesistemi.com/es
Sistemas de Pesaje Electrónico Industrial desde 1963

Datos técnicos

PWS34220251205

Capacidad Nominal (CN):	7.5, 37.5, 50, 75, 150, 250 kg
Creep (30 minutos):	±0.074 % (NA); ±0.024 % (C3); ±0.018 % (C4) RO
Sobrecarga maxima:	400 % RL
Material:	Aluminio
Grado de protección:	IP65
Clase de precisión:	C3; C4
Temperatura compensada:	-10 ÷ +40°C
Temperatura de funcionamiento:	-30 ÷ +70°C
Efecto de la temperatura en cero:	±0.007 % (NA); ±0.00186 % (C3 & C4) RO/°C
Efecto de la temperatura en la salida:	±0.002 % (NA); ±0.001 % (C3); ±0.00075 % (C4) RO/°C
Potencia nominal PN:	1 mV/V
Saldo cero:	±0.10 mV/V
Resistencia de aislamiento:	> 5000 MOhm
Impedancia de entrada:	1160±15 Ohm
Longitud del cable:	1.5m
Impedancia de salida:	1000±10 Ohm

Todos los datos indicados pueden variar sin preaviso.
Todas las medidas se expresan en milímetros (mm).

PAVONE SISTEMI S.R.L.
Via Tiberio Bianchi 11/13/15, 20863 Concorezzo (MB), Milán, Italia
T (+39) 039 9162656 **F** (+39) 039 9162675 **W** pavonesistemi.com/es
Sistemas de Pesaje Electrónico Industrial desde 1963

Célula de Carga Tedea **380**

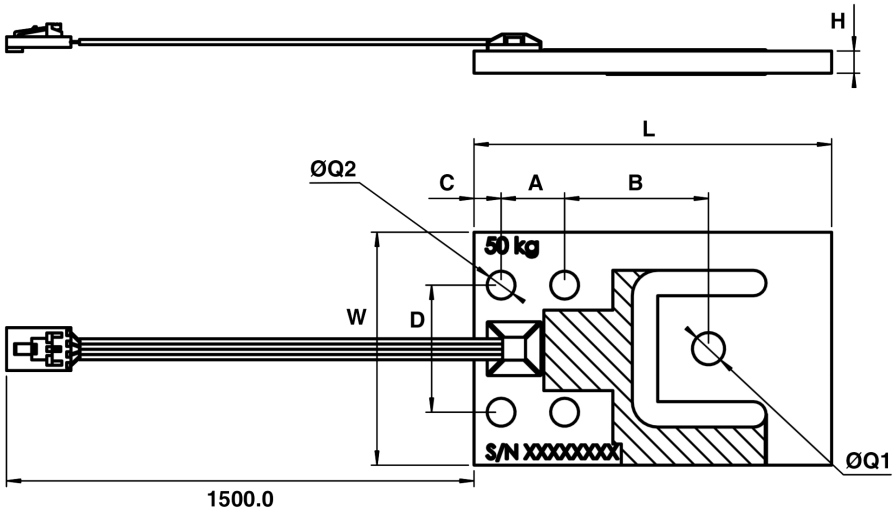

Wiring Schematic Diagram	
+VE INPUT	Green
+VE OUTPUT	Red
-VE INPUT	Black
-VE OUTPUT	White

The load cell is provided with a 4 conductor ribbon cable and with optional AMP#103957-4 connector

Type	L	A	B	C	D	W	H	Q1	Q2
PB-7.5 kg	70	14	28	4.9	27.8	39	2.5	5.1	5.1
PB-15 kg	70	14	28	4.9	27.8	39	4.1	6.2	5.1
PB-37.5 kg	76.2	15	29.3	6	30	44.5	4.8	6.2	6.6
PB-50 kg	84.5	15	34	6.4	30	55	5.3	7.6	6.6
PB-75 kg	84.5	15	34	6.4	30	55	6.4	7.6	6.6
PB-150 kg	107.5	22.8	45.9	7.8	44.5	70	8	5/16UNC	8.1
PB-200 kg	107.3	22.9	45.8	7.9	44.5	70	10.0	9.1	8.1

Todos los datos indicados pueden variar sin preaviso.
Todas las medidas se expresan en milímetros (mm).

PAVONE SISTEMI S.R.L.
Via Tiberio Bianchi 11/13/15, 20863 Concorezzo (MB), Milán, Italia
T (+39) 039 9162656 **F** (+39) 039 9162675 **W** pavonesistemi.com/es
Sistemas de Pesaje Electrónico Industrial desde 1963