Célula de Carga Tedea **220**

disponible con certificación • GOST • ATEX • OIML • NTEP • FM

Informacion general

PWS34020261125

La celda de carga de compresión 220 ha sido diseñada para operar en entornos difíciles y peligrosos y es ideal para el pesaje de tolvas, tanques, silos y camiones. Fabricada en acero inoxidable, la celda de carga 220 tiene un rango máximo de 50 toneladas. La celda de carga de compresión 220, precisamente por sus características, se utiliza en el pesaje industrial y, entre sus fortalezas, hay una facilidad de instalación.



Productos relacionados sugeridos

Un sistema de pesaje de alto rendimiento debe ser preciso, perfectamente calibrado y mantenido. Para mejorar el rendimiento de la celda y optimizar su funcionamiento, es posible que necesites los siguientes productos:

Transmisor de Peso DAT 1400

Indicador de Peso MCT 1302

Accesorio de montaje DE MOUNTING KIT

Tester 1008 TESTER 1008

Caja de Conexión CGS4-C

Célula de Carga a Doble Cortadura DDR

Todos los datos indicados pueden variar sin preaviso.
Todas las medidas se expresan en milímetros (mm).

PAVONE SISTEMI S.R.L.
Via Tiberio Bianchi 11/13/15, 20863 Concorezzo (MB), Milán, Italia
T (+39) 039 9162656 **F** (+39) 039 9162675 **W** pavonesistemi.com/es
Sistemas de Pesaje Electrónico Industrial desde 1963

Datos técnicos

PWS34020261125

Capacidad Nominal (CN):	5, 10, 20, 30, 50 t
Error combinado:	0.02 % PN
Repetibilidad:	±0.01 % PN
Creep (30 minutos):	±0.0170 % en carga aplicada
Sobrecarge de securidad:	150 % CN
Sobrecarga maxima:	300 % CN
Material:	Acero inoxidable
Grado de protección:	IP68
Clase de precisión:	3000 OIML, NTEP
Temperatura compensada:	-10 ÷ +40 °C
Temperatura de funcionamiento:	-30 ÷ +70 °C
Efecto de la temperatura en cero:	0.0010 % PN/°C
Efecto de la temperatura en la salida:	0.0010 % sobre la salida/°C
Potencia nominal PN:	2 mV/V ± 0.1%
Saldo cero:	±2 % PN
Resistencia de aislamiento:	> 2000 M Ohm
Resistencia de entrada:	1065 ±60 Ohm
Resistencia de salida:	1025 ±20 Ohm
Fuente de alimentación recomendada:	5 ÷ 15 Vcc/ca
Tensión de alimentación máxima:	20 Vdc/ac
Y = Emax/Vmin:	14000
Número máximo de intervalos:	3000
Longitud del cable:	5m (5t), 10m (10 & 20t), 20m (30 & 50t)

Todos los datos indicados pueden variar sin preaviso.
Todas las medidas se expresan en milímetros (mm).

Célula de Carga Tedea **220**

disponible con certificación • GOST • ATEX • OIML • NTEP • FM

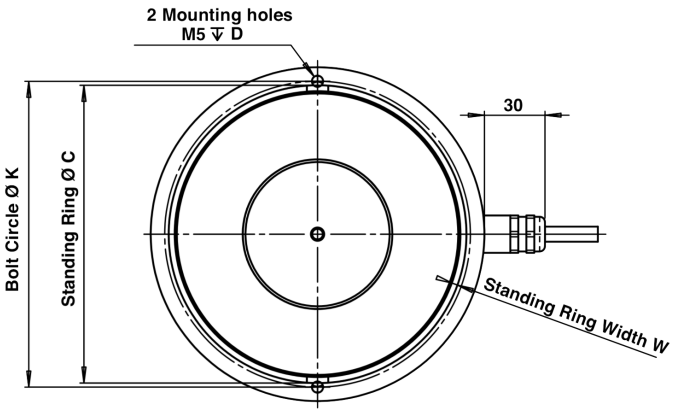

20 t, 30 t, 50 t

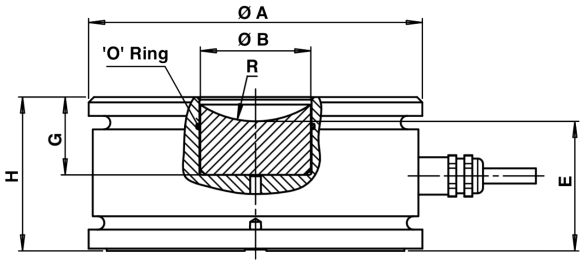

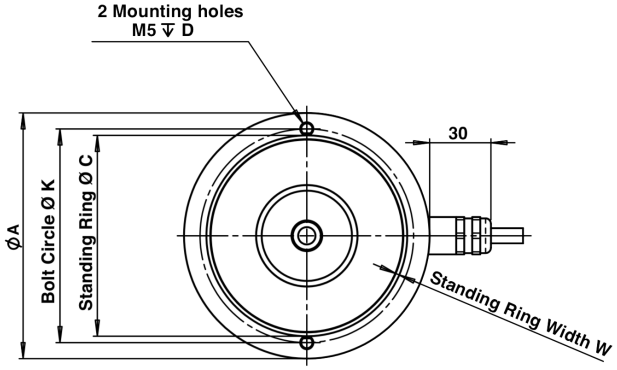

5 t, 10 t

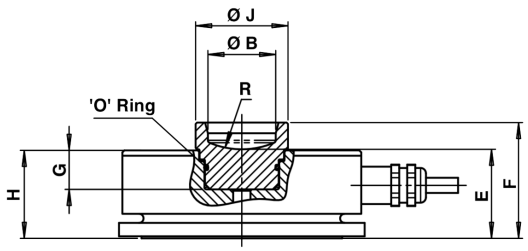

CAPACITY	A	B	C	D	E	F	G	H	J	K	W	R
5 t	80	25	71	7	34	43	20	30	35	70	1	31
10 t	92	25	75	6	34	43	15	33	35	80	2	31
20÷30 t	110	28	101	8	39	-	26	50	-	102	2	31
50 t	125	41	112	8	49	-	29	58	-	115	2	37

Wiring Schematic Diagram	
+VE INPUT	Blue
+VE SENSE	Green
+VE OUTPUT	White
-VE INPUT	Black
-VE SENSE	Grey
-VE OUTPUT	Red

Todos los datos indicados pueden variar sin preaviso.
Todas las medidas se expresan en milímetros (mm).

PAVONE SISTEMI S.R.L.
Via Tiberio Bianchi 11/13/15, 20863 Concorezzo (MB), Milán, Italia
T (+39) 039 9162656 **F** (+39) 039 9162675 **W** pavonesistemi.com/es
Sistemas de Pesaje Electrónico Industrial desde 1963