Célula de Carga Tedea **1260**

disponible con certificación • EAC • ATEX • OIML • NTEP • FM

Informacion general

PWS34120250525

La celda de carga off center 1260, hecha de aluminio, es robusta y precisa e ideal para plataformas de una sola celda a gran escala. Esta celda de carga mantiene la precisión en cualquier posición en que se carga el objeto y esto resuelve los problemas que generalmente ocurren en los sistemas de pesaje si el objeto no descansa exactamente en el centro de la celda. La celda de carga single point 1260 tiene un cable blindado de 6 metros de largo con 6 cables.

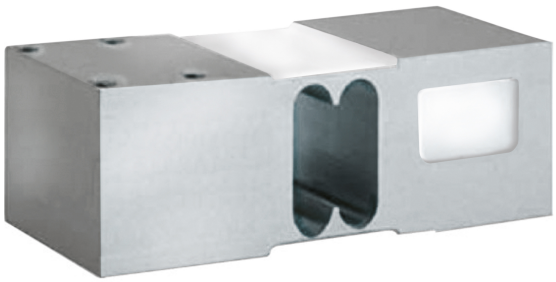

Productos relacionados sugeridos

Un sistema de pesaje de alto rendimiento debe ser preciso, perfectamente calibrado y mantenido. Para mejorar el rendimiento de la celda y optimizar su funcionamiento, es posible que necesites los siguientes productos:

Célula de Carga Off Center C2G1

Célula de Carga Off Center CB004

Célula de Carga Off Center CB14

Célula de Carga Off Center U2D1

Todos los datos indicados pueden variar sin preaviso.
Todas las medidas se expresan en milímetros (mm).

PAVONE SISTEMI S.R.L.
Via Tiberio Bianchi 11/13/15, 20863 Concorezzo (MB), Milán, Italia
T (+39) 039 9162656 **F** (+39) 039 9162675 **W** pavonesistemi.com/es
Sistemas de Pesaje Electrónico Industrial desde 1963

Datos técnicos

PWS34120250525

Capacidad nominal (CN):	50, 75, 100, 150, 250, 300, 500, 635 Kg
Error combinado:	±0.02 % PN
Repetibilidad:	±0.015 % PN
Creep (30 minutos):	±0.0170 % del peso aplicado
Sobrecarge de securidad:	150 % CN
Sobrecarga maxima:	300 % CN
Grado de protección:	IP66
Temperatura compensada:	-10 ÷ + 40 °C
Temperatura de funcionamiento:	-20°C ÷ +70°C
Efecto de la temperatura en cero:	±0.0023 % PN/°C
Efecto de la temperatura en la salida:	±0.0010 % del peso aplicado/°C
Potencia nominal PN:	2.0 mV/V
Saldo cero:	±0.2 mV/V
Resistencia de aislamiento:	>2000 MOhm
Resistencia de entrada:	415 ±15 Ohm
Longitud del cable:	3m
Tamaño máximo de la plataforma (mm):	600 x 600
Excitación maxima:	15 Vdc/ac RMS
Excitación recomendada:	10 Vdc/ac RMS
Impedancia de salida:	350 ±3 Ohm

Todos los datos indicados pueden variar sin preaviso.
Todas las medidas se expresan en milímetros (mm).

PAVONE SISTEMI S.R.L.
Via Tiberio Bianchi 11/13/15, 20863 Concorezzo (MB), Milán, Italia
T (+39) 039 9162656 **F** (+39) 039 9162675 **W** pavonesistemi.com/es
Sistemas de Pesaje Electrónico Industrial desde 1963

Célula de Carga Tedea **1260**

disponible con certificación • EAC • ATEX • OIML • NTEP • FM

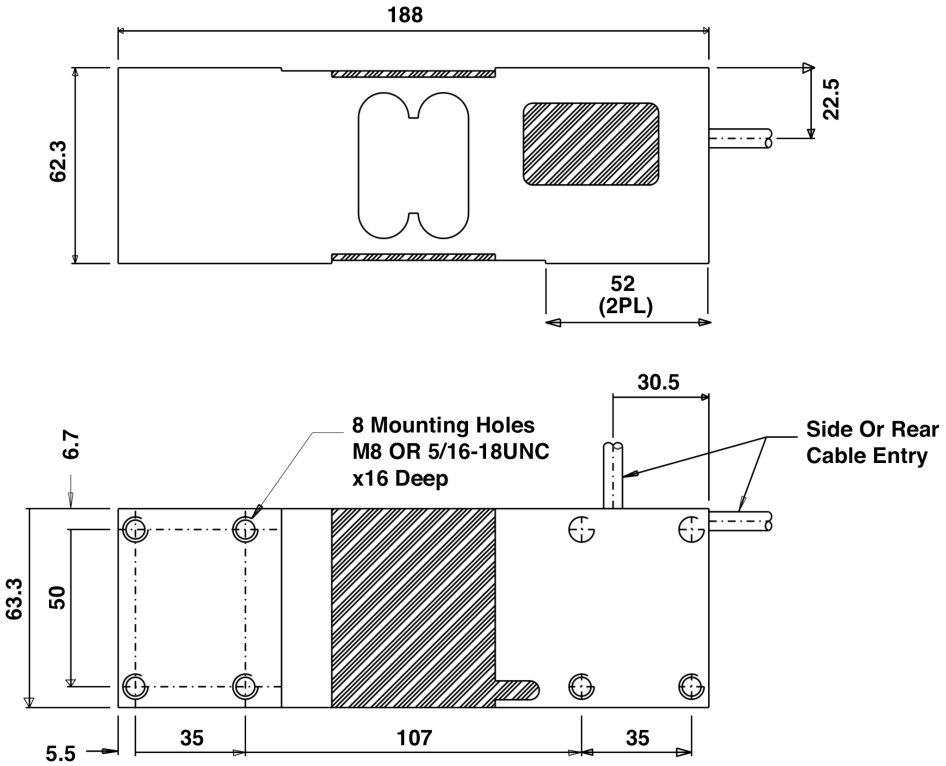

Wiring Schematic Diagram	
BALANCED TEMPERATURE COMPENSATION	
+VE INPUT	Green
+VE SENSE	Blue
+VE OUTPUT	Red
-INPUT	Black
-VE SENSE	Brown
-OUTPUT	White

Todos los datos indicados pueden variar sin preaviso.
Todas las medidas se expresan en milímetros (mm).

PAVONE SISTEMI S.R.L.
Via Tiberio Bianchi 11/13/15, 20863 Concorezzo (MB), Milán, Italia
T (+39) 039 9162656 **F** (+39) 039 9162675 **W** pavonesistemi.com/es
Sistemas de Pesaje Electrónico Industrial desde 1963