Módulo de Pesaje **MASTERMOUNT**

disponible con certificación • EAC • ATEX

Informacion general

PWS3620251205

El módulo de pesaje MASTERMOUNT es un producto estéticamente atractivo y tiene una celda de carga a doble cortadura hecha de acero inoxidable y un componente de montaje incorporado. MASTERMOUNT es ideal para procesos de pesaje que requieren soluciones precisas, seguras y convenientes y también se puede utilizar en los entornos industriales más hostiles, ya que cubre la mayoría de las aplicaciones de procesos industriales. MASTERMOUNT se suministra con cables de poliuretano blindados de 20 m de largo para la conexión eléctrica. La celda de carga y el componente de montaje del producto MASTERMOUNT no pueden venderse por separado, el módulo de pesaje debe comprarse en su totalidad (ver imagen).

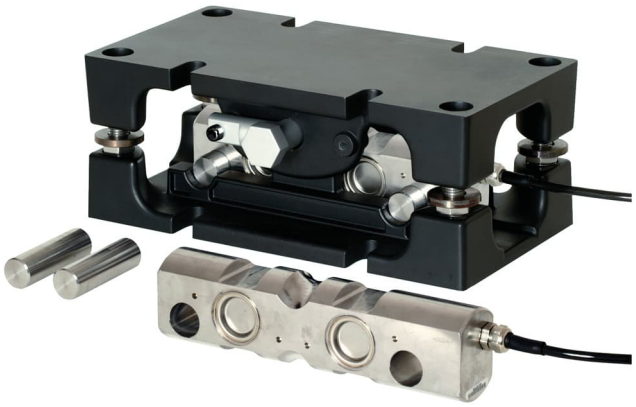

Productos relacionados sugeridos

Un sistema de pesaje de alto rendimiento debe ser preciso, perfectamente calibrado y mantenido. Para mejorar el rendimiento de la celda y optimizar su funcionamiento, es posible que necesites los siguientes productos:

Transmisor de Peso UWT 6008

Transmisor de Peso DAT 1400

Indicador de Peso MCT 1302

Tester 1008 TESTER 1008

Caja de Conexión CGS4-C

Todos los datos indicados pueden variar sin preaviso.
Todas las medidas se expresan en milímetros (mm).

PAVONE SISTEMI S.R.L.
Via Tiberio Bianchi 11/13/15, 20863 Concorezzo (MB), Milán, Italia
T (+39) 039 9162656 **F** (+39) 039 9162675 **W** pavonesistemi.com/es
Sistemas de Pesaje Electrónico Industrial desde 1963

Datos técnicos

PWS3620251205

Capacidad Nominal (CN):	2, 5, 10, 15, 20, 30 t
Error combinado:	< ±0.03 % CN
Repetibilidad:	< ± 0.015 % CN
Sobrecarge de securidad:	150 % CN
Sobrecarga maxima:	300 % CN
Sobrecarga lateral de seguridad:	100 % CN
Sobrecarga lateral maxima:	100 % CN
Temperatura compensada:	-10 ÷ +40 °C
Temperatura de funcionamiento:	-50 ÷ +80 °C
Efecto de la temperatura en cero:	< ±0.002 % PN/°C
Efecto de la temperatura en la salida:	< ±0.0012 % salida/°C
Potencia nominal PN:	2.0 mV/V ± 0.25 %
Saldo cero:	±2 % PN
Resistencia de aislamiento:	> 500 M Ohm @ 100 Vdc
Resistencia de entrada:	785 ±20 Ohm
Resistencia de salida:	700 ±5 Ohm
Fuente de alimentación recomendada:	10 V
Tensión de alimentación máxima:	18 V

Todos los datos indicados pueden variar sin preaviso.
Todas las medidas se expresan en milímetros (mm).

PAVONE SISTEMI S.R.L.
Via Tiberio Bianchi 11/13/15, 20863 Concorezzo (MB), Milán, Italia
T (+39) 039 9162656 **F** (+39) 039 9162675 **W** pavonesistemi.com/es
Sistemas de Pesaje Electrónico Industrial desde 1963

Módulo de Pesaje **MASTERMOUNT**

disponible con certificación • EAC • ATEX

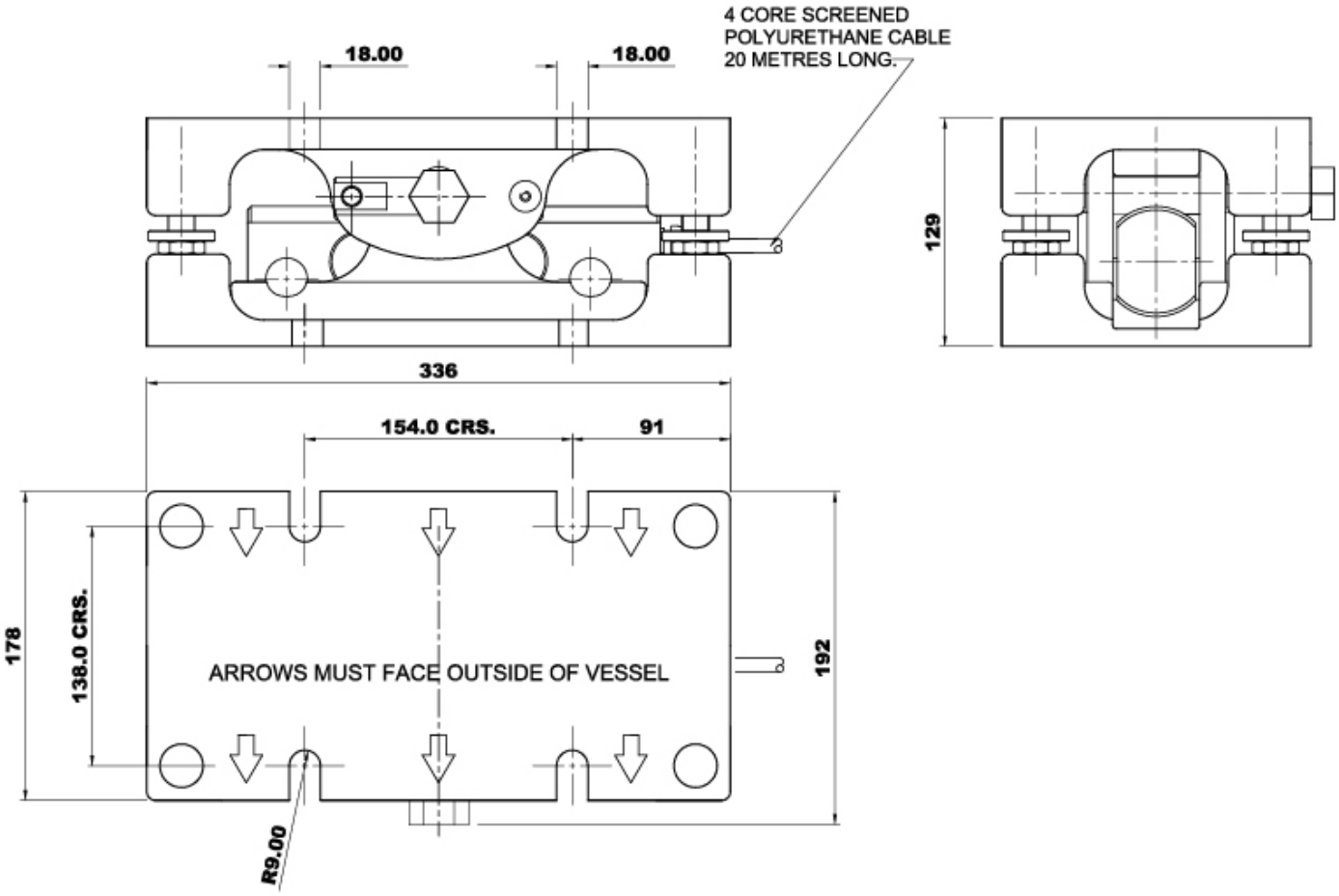

Todos los datos indicados pueden variar sin preaviso.
Todas las medidas se expresan en milímetros (mm).

PAVONE SISTEMI S.R.L.
Via Tiberio Bianchi 11/13/15, 20863 Concorezzo (MB), Milán, Italia
T (+39) 039 9162656 **F** (+39) 039 9162675 **W** pavonesistemi.com/es
Sistemas de Pesaje Electrónico Industrial desde 1963