Célula de Carga a Flexión **BBR**

disponible con certificación • ATEX • OIML

Informacion general

PWS4820261124

La celda de carga de flexión BBR está hecha de acero inoxidable, está completamente soldada y tiene un sello térmico. La celda BBR ha sido diseñada para pesas de tanques, tolvas, correas, plataformas, sistemas de una sola celda, cargas suspendidas y máquinas de envasado automáticas, y se suministra con un cable blindado (3 metros).



Productos relacionados sugeridos

Un sistema de pesaje de alto rendimiento debe ser preciso, perfectamente calibrado y mantenido. Para mejorar el rendimiento de la celda y optimizar su funcionamiento, es posible que necesites los siguientes productos:

Transmisor de Peso DAT 1400

Indicador de Peso MCT 1302

Accesorio de montaje MKX ®

Accesorio de montaje MH MOUNTING KIT

Tester 1008 TESTER 1008

Caja de Conexión CGS4-C

Todos los datos indicados pueden variar sin preaviso.
Todas las medidas se expresan en milímetros (mm).

PAVONE SISTEMI S.R.L.
Via Tiberio Bianchi 11/13/15, 20863 Concorezzo (MB), Milán, Italia
T (+39) 039 9162656 **F** (+39) 039 9162675 **W** pavonesistemi.com/es
Sistemas de Pesaje Electrónico Industrial desde 1963

Célula de Carga a Flexión **BBR**

disponible con certificación • ATEX • OIML

Datos técnicos

PWS4820261124

Capacidad nominal (CN):	5, 10, 20, 30, 50, 75, 100, 150, 200, 250, 300, 500 Kg
Error combinado:	< ±0.017 % PN
Repetibilidad:	< ±0.015 % PN
Creep (20 Minutos):	±0.016 % PN
Sobrecarge de securidad:	150 % CN
Sobrecarga maxima:	200 % CN
Clase de precisión:	3000 OIML
Flexión:	0.2 ÷ 0.4 mm
Temperatura compensada:	-10 ÷ +40°C
Temperatura de funcionamiento:	-20 ÷ +50°C
Efecto de la temperatura en cero:	< ±0.01 % PN/5°K
Efecto de la temperatura en la salida:	< ±0.006 % PN/5°K
Potencia nominal PN:	2 mV/V ±0.1 %
Saldo cero:	< ±2 % PN
Resistencia de aislamiento:	> 5000 MOhm
Resistencia de entrada:	400 ± 20 Ohm
Resistencia de salida:	350 ± 3 Ohm
Fuente de alimentación recomendada:	5 ÷ 15 Vdc/ac
Grado de protección:	IP68 - IP69K

Todos los datos indicados pueden variar sin preaviso.
Todas las medidas se expresan en milímetros (mm).

PAVONE SISTEMI S.R.L.
Via Tiberio Bianchi 11/13/15, 20863 Concorezzo (MB), Milán, Italia
T (+39) 039 9162656 **F** (+39) 039 9162675 **W** pavonesistemi.com/es
Sistemas de Pesaje Electrónico Industrial desde 1963

Célula de Carga a Flexión **BBR**

disponible con certificación • ATEX • OIML

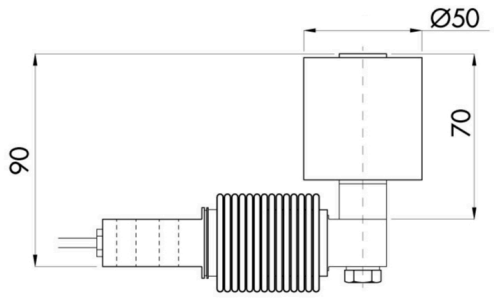

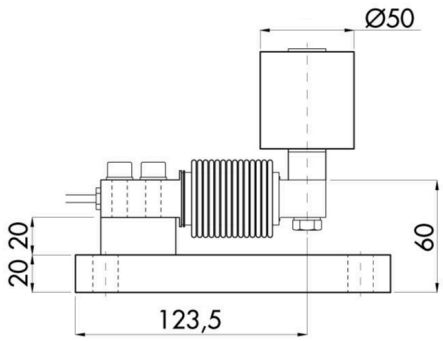

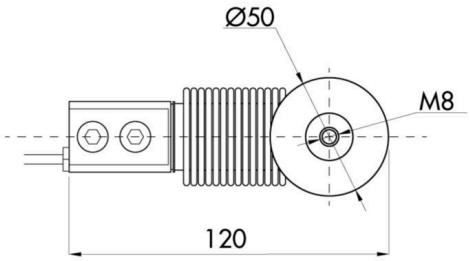

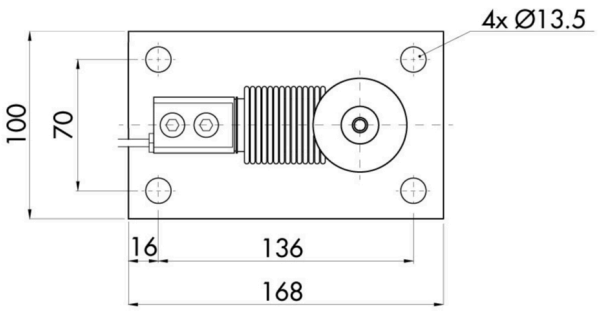

Todos los datos indicados pueden variar sin preaviso.
Todas las medidas se expresan en milímetros (mm).

Célula de Carga a Flexión **BBR**

disponible con certificación • ATEX • OIML

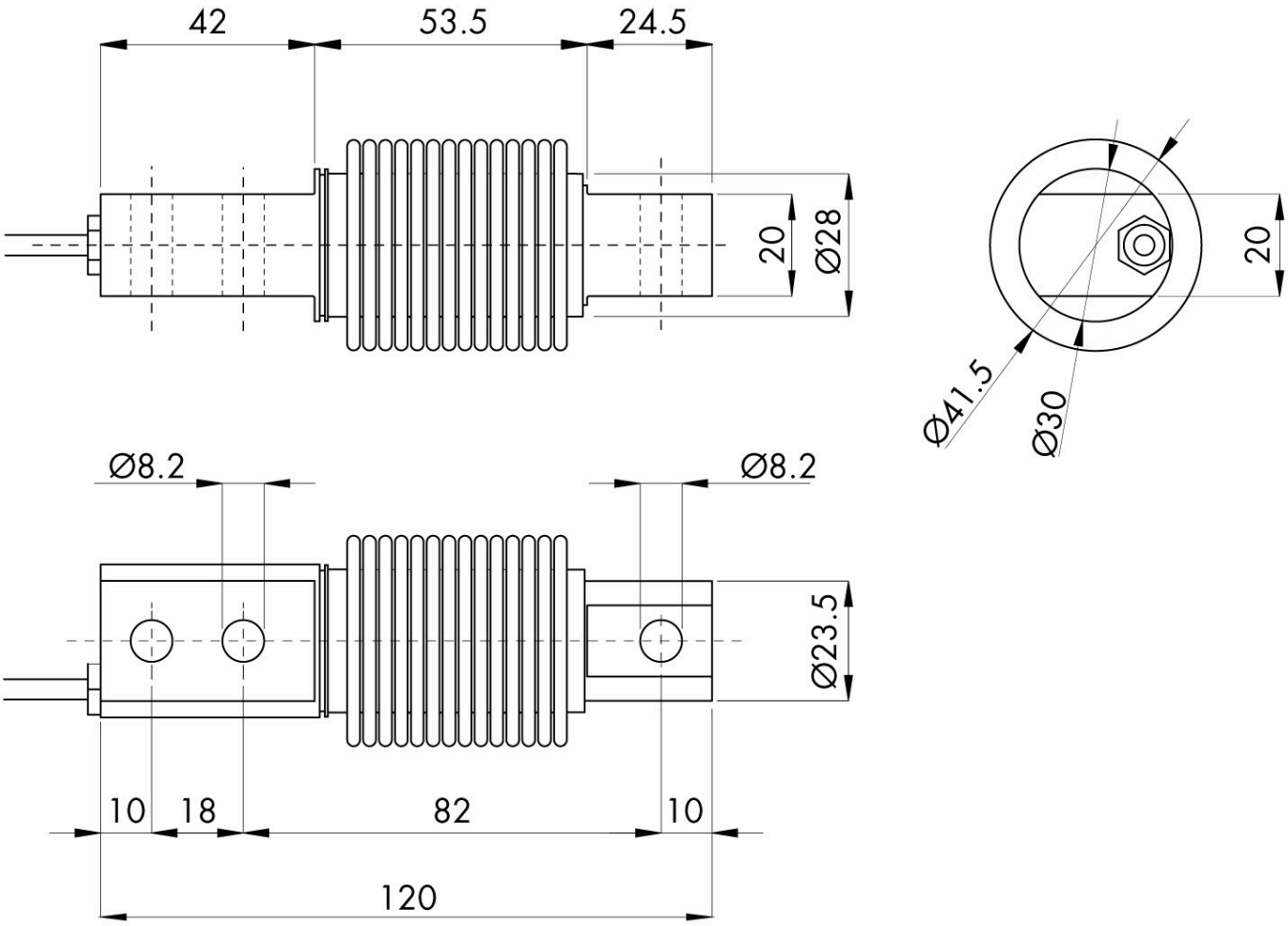

Electrical Connection	
+Excitation	Green
-Excitation	Black
+Signal	Red
-Signal	White
Screen	Cable Shield

Todos los datos indicados pueden variar sin preaviso.
Todas las medidas se expresan en milímetros (mm).

PAVONE SISTEMI S.R.L.
Via Tiberio Bianchi 11/13/15, 20863 Concorezzo (MB), Milán, Italia
T (+39) 039 9162656 **F** (+39) 039 9162675 **W** pavonesistemi.com/es
Sistemas de Pesaje Electrónico Industrial desde 1963