Célula de Carga a Compresión **1000**

disponible con certificación • EAC

Informacion general

PWS520251205

La precisa y robusta celda de carga de compresión 1000 se ha diseñado para cumplir con los requisitos de una amplia gama de aplicaciones de pesaje industrial: tolvas, tanques y plataformas. La celda de carga de compresión 1000 es capaz de trabajar en condiciones ambientales severas típicas de aplicaciones en las industrias de alimentos, química y farmacéutica. La celda de carga 1000 no desordena y, gracias a su pequeño tamaño, requiere un espacio de montaje muy limitado. Además, es posible personalizar la celda de compresión 1000. Gracias al consejo de nuestros especialistas, podemos guiar a nuestros clientes hacia la celda de carga más adecuada para sus sistemas y sus necesidades.

Productos relacionados sugeridos

Un sistema de pesaje de alto rendimiento debe ser preciso, perfectamente calibrado y mantenido. Para mejorar el rendimiento de la celda y optimizar su funcionamiento, es posible que necesites los siguientes productos:

Transmisor de Peso UWT 6008

Transmisor de Peso DAT 1400

Tester 1008 TESTER 1008

Célula de Carga a Compresión CC3

Caja de Conexión CGS4-C

Célula de Carga a Compresión Tedea 220

Todos los datos indicados pueden variar sin preaviso.
Todas las medidas se expresan en milímetros (mm).

PAVONE SISTEMI S.R.L.
Via Tiberio Bianchi 11/13/15, 20863 Concorezzo (MB), Milán, Italia
T (+39) 039 9162656 **F** (+39) 039 9162675 **W** pavonesistemi.com/es
Sistemas de Pesaje Electrónico Industrial desde 1963

Datos técnicos

PWS520251205

Capacidad nominal (CN):	100, 250, 500, 1000 Kg
Error combinado:	±0.1 % PN
Repetibilidad:	±0.02 % PN
Creep (20 Minutos):	±0.03 % PN
Sobrecarge de securidad:	150 % CN
Sobrecarga maxima:	> 300 % CN
Material:	Acero inoxidable
Grado de protección:	IP67
Flexión:	< 0.3 mm
Temperatura compensada:	-10 ÷ +50°C
Temperatura de funcionamiento:	-20 ÷ +70°C
Efecto de la temperatura en cero:	±0.005 % CN/°C
Efecto de la temperatura en la salida:	±0.005 % carga/°C
Potencia nominal PN:	2 mV/V ±0.25 %
Saldo cero:	±1 % PN
Resistencia de aislamiento:	> 5000 MOhm
Resistencia de entrada:	700 ± 20 Ohm
Resistencia de salida:	705 ±5 Ohm
Fuente de alimentación recomendada:	5 ÷ 15 Vdc/Vac

Todos los datos indicados pueden variar sin preaviso.
Todas las medidas se expresan en milímetros (mm).

PAVONE SISTEMI S.R.L.
Via Tiberio Bianchi 11/13/15, 20863 Concorezzo (MB), Milán, Italia
T (+39) 039 9162656 **F** (+39) 039 9162675 **W** pavonesistemi.com/es
Sistemas de Pesaje Electrónico Industrial desde 1963

Célula de Carga a Compresión **1000**

disponible con certificación • EAC

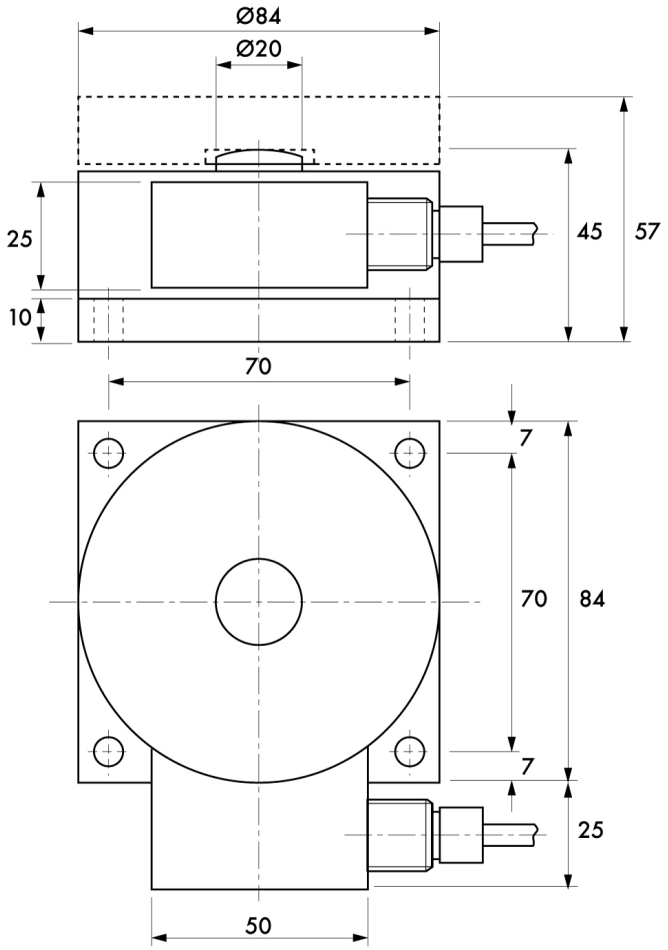

Todos los datos indicados pueden variar sin preaviso.
Todas las medidas se expresan en milímetros (mm).

PAVONE SISTEMI S.R.L.
Via Tiberio Bianchi 11/13/15, 20863 Concorezzo (MB), Milán, Italia
T (+39) 039 9162656 **F** (+39) 039 9162675 **W** pavonesistemi.com/es
Sistemas de Pesaje Electrónico Industrial desde 1963

Célula de Carga a Compresión **1000**

disponible con certificación • EAC

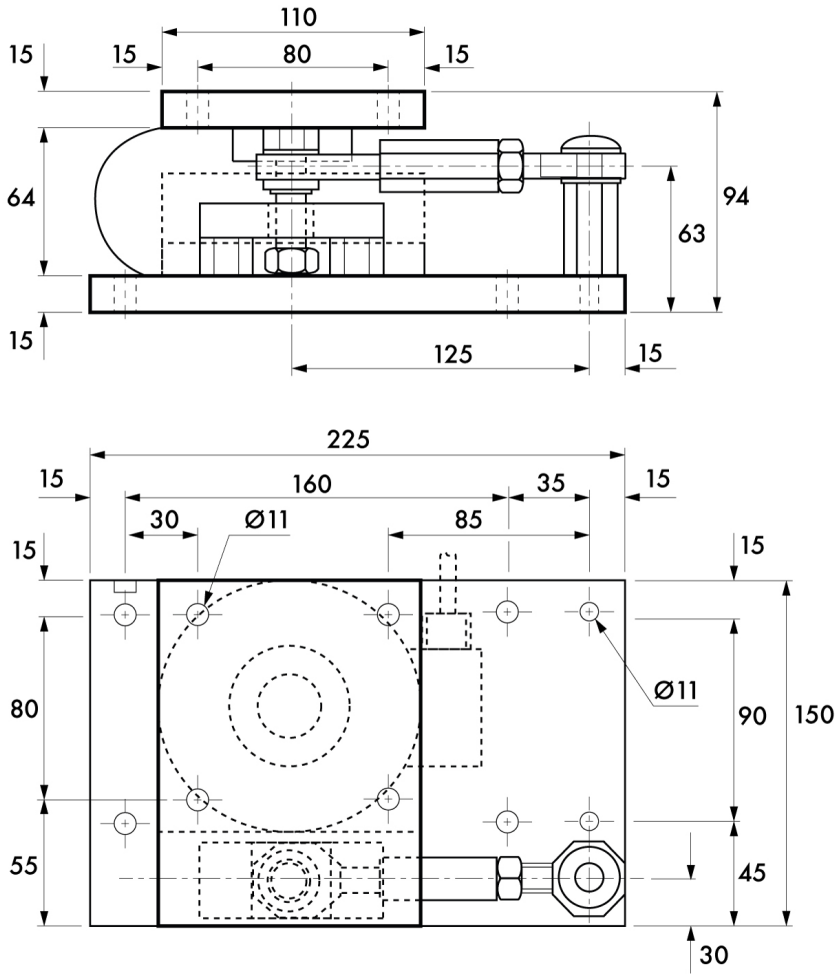

Todos los datos indicados pueden variar sin preaviso.
Todas las medidas se expresan en milímetros (mm).

PAVONE SISTEMI S.R.L.
Via Tiberio Bianchi 11/13/15, 20863 Concorezzo (MB), Milán, Italia
T (+39) 039 9162656 **F** (+39) 039 9162675 **W** pavonesistemi.com/es
Sistemas de Pesaje Electrónico Industrial desde 1963