Célula de Carga para Altas Temperaturas **SB HT**

Informacion general

PWS12720261127

La celda de carga SB HT es ideal para altas temperaturas y está diseñada para pesar tolvas y tanques y para la construcción de plataformas de bajo perfil. Cuando se utiliza con sus accesorios de montaje, evita el uso de restricciones mecánicas. La celda SB HT tiene excelentes características de linealidad, precisión y resistencia, incluso en cargas laterales de más del 50%. La celda SB HT está hecha de acero inoxidable y tiene una protección impermeable para el uso en condiciones ambientales severas.



Todos los datos indicados pueden variar sin preaviso.
Todas las medidas se expresan en milímetros (mm).

Datos técnicos

PWS12720261127

Capacidad nominal (CN):	75, 125, 150, 250 Kg
Error combinado:	±0.025 % PN
Repetibilidad:	±0.01 % PN
Creep (20 Minutos):	±0.03 % PN
Sobrecarge de securidad:	150 % CN
Sobrecarga maxima:	> 300 % CN
Material:	Acero inoxidable AISI 17-4PH
Grado de protección:	IP65
Flexión:	< 0.5 mm
Temperatura compensada:	-10 ÷ +120 °C
Temperatura de funcionamiento:	-20 ÷ +150 °C
Efecto de la temperatura en cero:	0.015 % PN/10°C
Efecto de la temperatura en la salida:	0.025 % salida/10°C
Potencia nominal PN:	3 mV/V ±0.25 %
Saldo cero:	±1 % PN
Resistencia de aislamiento:	> 2000 MOhm
Resistencia de entrada:	385 ±3 Ohm
Resistencia de salida:	350 ±3 Ohm
Fuente de alimentación recomendada:	5 ÷ 12 Vdc/ac

Todos los datos indicados pueden variar sin preaviso.
Todas las medidas se expresan en milímetros (mm).

Célula de Carga para Altas Temperaturas **SB HT**

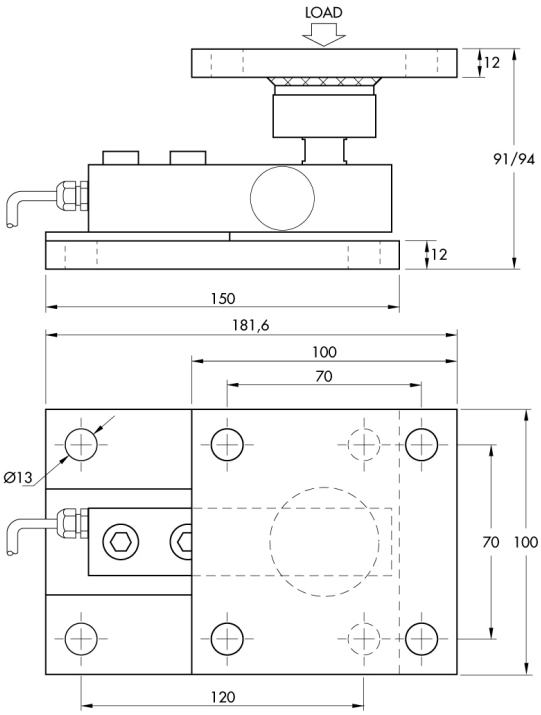

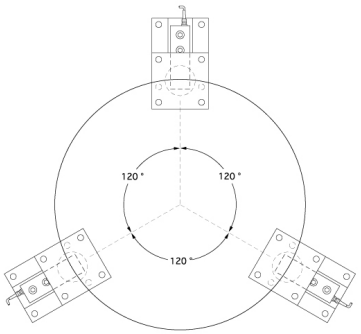

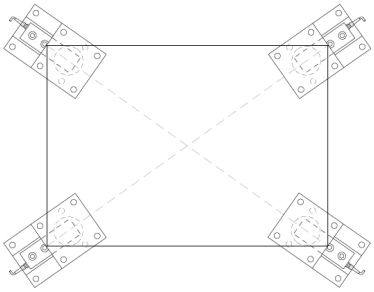

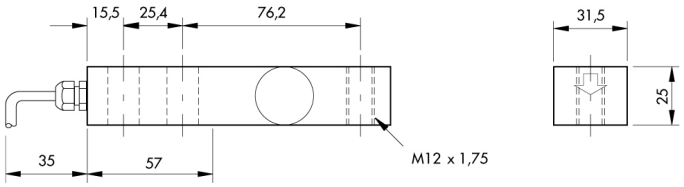

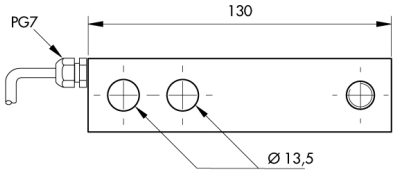

Todos los datos indicados pueden variar sin preaviso.
Todas las medidas se expresan en milímetros (mm).