Célula de Carga para Altas Temperaturas **SB HT**

disponible con certificación • EAC

Informacion general

PWS12720251205

La celda de carga SB HT es ideal para altas temperaturas y está diseñada para pesar tolvas y tanques y para la construcción de plataformas de bajo perfil. Cuando se utiliza con sus accesorios de montaje, evita el uso de restricciones mecánicas. La celda SB HT tiene excelentes características de linealidad, precisión y resistencia, incluso en cargas laterales de más del 50%. La celda SB HT está hecha de acero inoxidable y tiene una protección impermeable para el uso en condiciones ambientales severas.

Todos los datos indicados pueden variar sin preaviso.
Todas las medidas se expresan en milímetros (mm).

PAVONE SISTEMI S.R.L.
Via Tiberio Bianchi 11/13/15, 20863 Concorezzo (MB), Milán, Italia
T (+39) 039 9162656 **F** (+39) 039 9162675 **W** pavonesistemi.com/es
Sistemas de Pesaje Electrónico Industrial desde 1963

Datos técnicos

PWS12720251205

Capacidad nominal (CN):	75, 125, 150, 250 Kg
Error combinado:	±0.025 % PN
Repetibilidad:	±0.01 % PN
Creep (20 Minutos):	±0.03 % PN
Sobrecarge de securidad:	150 % CN
Sobrecarga maxima:	> 300 % CN
Material:	Acero inoxidable AISI 17-4PH
Grado de protección:	IP65
Flexión:	< 0.5 mm
Temperatura compensada:	-10 ÷ +120 °C
Temperatura de funcionamiento:	-20 ÷ +150 °C
Efecto de la temperatura en cero:	0.015 % PN/10°C
Efecto de la temperatura en la salida:	0.025 % salida/10°C
Potencia nominal PN:	3 mV/V ±0.25 %
Saldo cero:	±1 % PN
Resistencia de aislamiento:	> 2000 MOhm
Resistencia de entrada:	385 ±3 Ohm
Resistencia de salida:	350 ±3 Ohm
Fuente de alimentación recomendada:	5 ÷ 12 Vdc/ac

Todos los datos indicados pueden variar sin preaviso.
Todas las medidas se expresan en milímetros (mm).

PAVONE SISTEMI S.R.L.
Via Tiberio Bianchi 11/13/15, 20863 Concorezzo (MB), Milán, Italia
T (+39) 039 9162656 **F** (+39) 039 9162675 **W** pavonesistemi.com/es
Sistemas de Pesaje Electrónico Industrial desde 1963

Célula de Carga para Altas Temperaturas **SB HT**

disponible con certificación • EAC

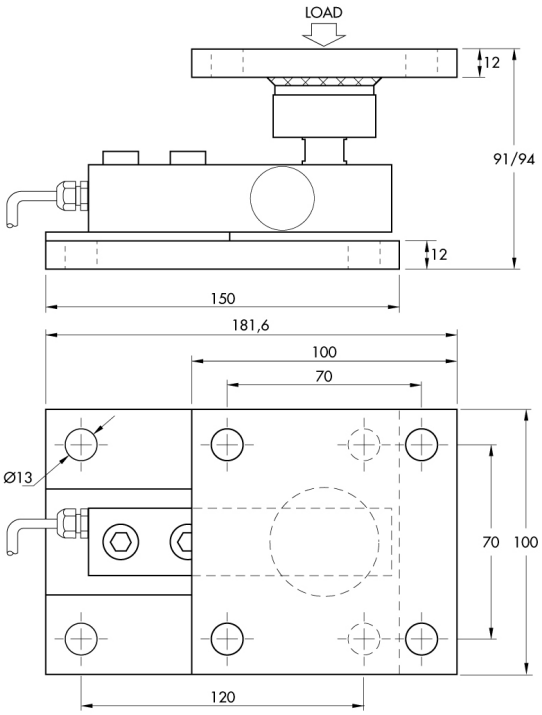

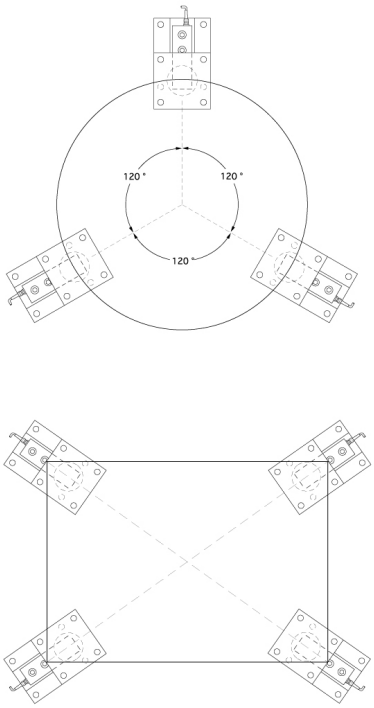

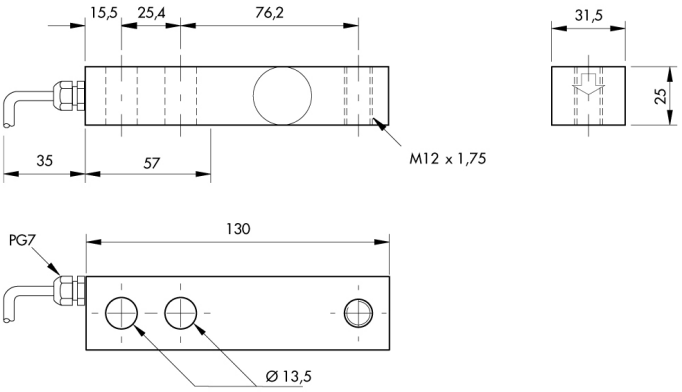

Todos los datos indicados pueden variar sin preaviso.
Todas las medidas se expresan en milímetros (mm).

PAVONE SISTEMI S.R.L.
Via Tiberio Bianchi 11/13/15, 20863 Concorezzo (MB), Milán, Italia
T (+39) 039 9162656 **F** (+39) 039 9162675 **W** pavonesistemi.com/es
Sistemas de Pesaje Electrónico Industrial desde 1963