Célula de Carga para Altas Temperaturas **CMH HT**

Informacion general

PWS13420261127

La celda de carga CMH HT, construida en acero inoxidable, ha sido diseñada para el pesaje industrial de silos, tanques, cucharones etc. y es ideal para trabajar en ambientes hostiles o donde hay una temperatura alta. La celda de carga CMH HT tiene excelentes características de precisión y robustez y máxima resistencia a los impactos y sobrecargas, por lo que se utiliza en las industrias de alimentos, química, farmacéutica y siderúrgica. La celda CMH HT se puede personalizar según las necesidades del cliente.



Productos relacionados sugeridos

Un sistema de pesaje de alto rendimiento debe ser preciso, perfectamente calibrado y mantenido. Para mejorar el rendimiento de la celda y optimizar su funcionamiento, es posible que necesites los siguientes productos:

Transmisor de Peso DAT 1400

Indicador de Peso MCT 1302

Célula de Carga para Altas Temperaturas C2G1 HT

Célula de Carga para Altas Temperaturas PRR HT

Célula de Carga para Altas Temperaturas PSPRX HT

Célula de Carga para Altas Temperaturas SB HT

Todos los datos indicados pueden variar sin preaviso.
Todas las medidas se expresan en milímetros (mm).

Datos técnicos

PWS13420261127

Capacidad Nominal (CN):	2, 6, 10, 15, 20, 30, 40, 50, 60, 100, 150, 200, 250 t
Error combinado:	±0.1 % CN
Repetibilidad:	±0.05 % CN
Creep (20 Minutos):	±0.03 % CN
Sobrecarge de securidad:	150 % CN
Sobrecarga maxima:	> 300 % CN
Material:	Acero inoxidable AISI 17-4PH
Grado de protección:	IP65
Flexión:	0.3 mm
Temperatura compensada:	-10 ÷ +90 °C
Temperatura de funcionamiento:	-35 ÷ +150 °C
Efecto de la temperatura en cero:	±0.005 % CN/°C
Efecto de la temperatura en la salida:	±0.005 % CN/°C
Potencia nominal PN:	2 mV/V
Resistencia de aislamiento:	> 5000 MOhm
Resistencia de entrada:	350 ±20 Ohm
Resistencia de salida:	350 ±5 Ohm
Fuente de alimentación recomendada:	5 ÷ 12 Vdc/ac

Todos los datos indicados pueden variar sin preaviso.
Todas las medidas se expresan en milímetros (mm).

Célula de Carga para Altas Temperaturas **CMH HT**

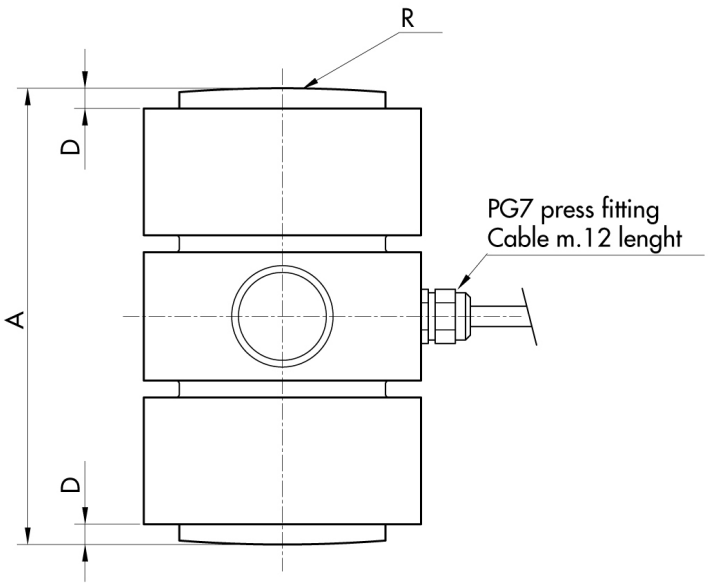

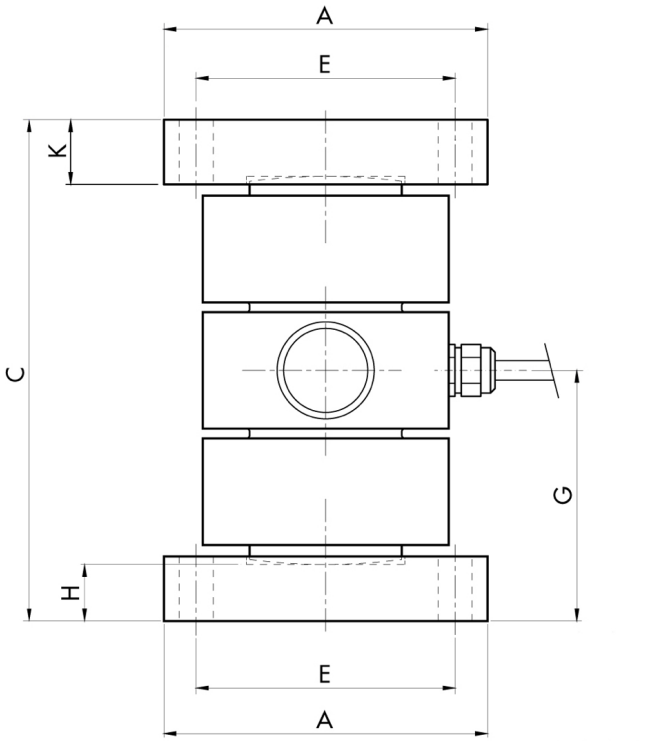

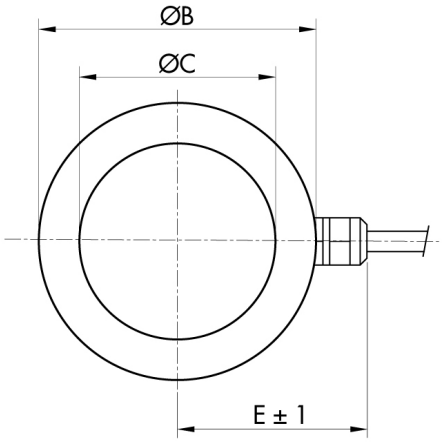

RANGE	A	ØB	ØC	D	E	R
2-10 t	104	52	30	6	42	180
20-30 t	105	52	30	8	42	200
40-60 t	120	76	47	8	53	180
100 t	135	82	58	8	56	400
150-200 t	160	125	87	8	77	400
250 t	200	140	100	10	86	450

RANGE	A	B	C	ØD	E	F	G	H	K
2-10 t	80	80	120	6.5	68	68	60	8	10
20-30 t	100	100	140	10.5	80	80	70	17.5	20
40-60 t	100	100	160	10.5	80	80	80	17.5	23
100 t	120	120	200	10.5	100	100	100	32.5	35
150-200 t	150	150	250	12.5	125	125	125	45	49
250 t	190	190	310	15	160	160	155	55	60

Todos los datos indicados pueden variar sin preaviso.
Todas las medidas se expresan en milímetros (mm).

PAVONE SISTEMI S.R.L.
Via Tiberio Bianchi 11/13/15, 20863 Concorezzo (MB), Milán, Italia
T (+39) 039 9162656 **F** (+39) 039 9162675 **W** pavonesistemi.com/es
Sistemas de Pesaje Electrónico Industrial desde 1963