# Célula de Carga Off Center **PSTA2**

disponible con certificación • ATEX • OIML

## Informacion general

PWS24920261123

La celda de carga off center PSTA2 es particularmente adecuada para la construcción de básculas electrónicas industriales, de mesa, contadores de piezas y máquinas de embalaje. La celda single point PSTA2 puede medir correctamente incluso con cargas descentradas y garantiza alta precisión, máxima confiabilidad y larga vida. Pavone Sistemas también suministra la versión ATEX a petición. La celda de carga descentrada PSTA2 tiene un cable blindado de 4 metros de largo con 4 conductores.

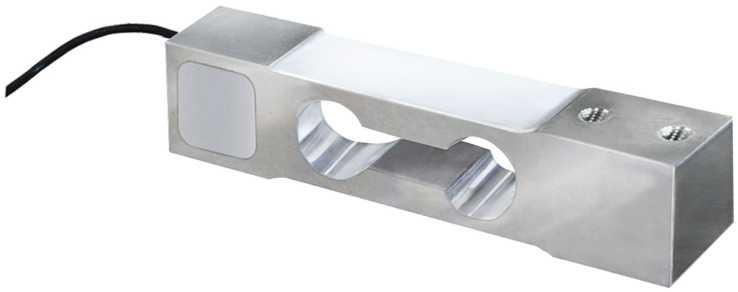

Todos los datos indicados pueden variar sin preaviso.
Todas las medidas se expresan en milímetros (mm).

**PAVONE SISTEMI S.R.L.**
Via Tiberio Bianchi 11/13/15, 20863 Concorezzo (MB), Milán, Italia
**T** (+39) 039 9162656 **F** (+39) 039 9162675 **W** pavonesistemi.com/es
Sistemas de Pesaje Electrónico Industrial desde 1963

# Datos técnicos

PWS24920261123

| | |
|---|---|
| **Capacidad nominal (CN):** | 6, 10, 15, 20, 25, 30, 35, 40 Kg |
| **Error combinado:** | ±0,05 % PN |
| **Repetibilidad:** | ±0.03 % PN |
| **Creep (30 minutos):** | ±0,03 % PN |
| **Sobrecarge de securidad:** | 150 % Escala completa |
| **Deriva termica:** | ±0,002 % Escala completa |
| **Sobrecarga maxima:** | 300 % Escala completa |
| **Material:** | Acero Inox AISI 431 |
| **Grado de protección:** | IP65 |
| **Flexión:** | 0.2 ÷ 1.4 mm |
| **Temperatura compensada:** | -10 ÷ +50 °C |
| **Temperatura de funcionamiento:** | -20 ÷ +70 °C |
| **Efecto de la temperatura en cero:** | ±0.003 % PN/°C |
| **Efecto de la temperatura en la salida:** | ±0.002 % salida/°C |
| **Resistencia de aislamiento:** | > 2000 MOhm |
| **Resistencia de entrada:** | 380 ÷ 386 Ohm |
| **Resistencia de salida:** | 349 ÷ 353 Ohm |
| **Tensión de alimentación máxima:** | 15Vdc |
| **Tamaño máximo de la plataforma (mm):** | 300 x 300 |
| **Señal de salida:** | 2 mV/V |
| **Deriva térmica de cero:** | ±0,003 % escala completa/°C |

Todos los datos indicados pueden variar sin preaviso.
Todas las medidas se expresan en milímetros (mm).

# Célula de Carga Off Center **PSTA2**

disponible con certificación • ATEX • OIML

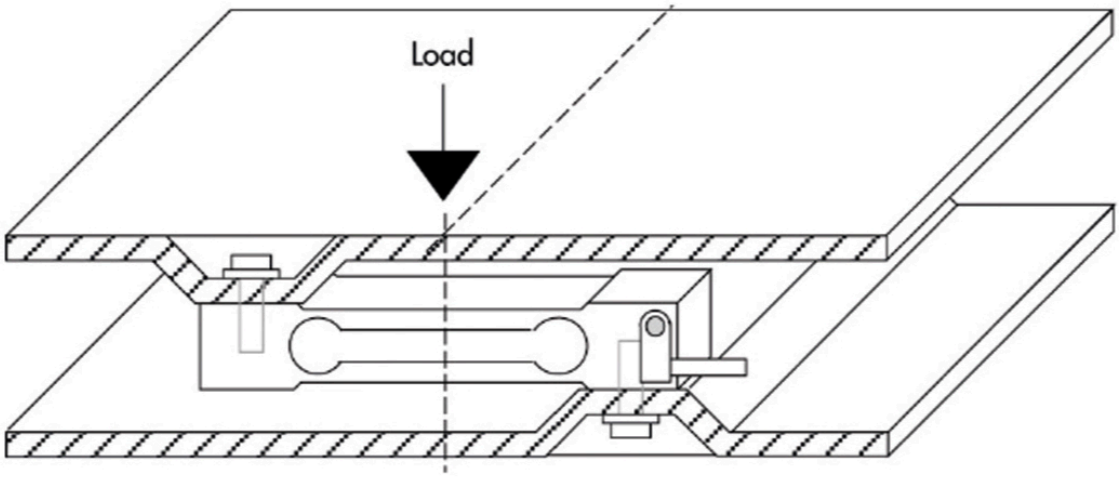


MOUNTING EXAMPLE

| Electrical Connection | |
|---|---|
| +Excitation | Red |
| -Excitation | White |
| +Signal | Green |
| -Signal | Blue |
| Shield | Cable shield |

Error is within 0.02% SN applied with 1/2 of capacity at the position of 75mm of eccentricity

The center of loading plate and the center of the load cell should be the same position

Todos los datos indicados pueden variar sin preaviso.
Todas las medidas se expresan en milímetros (mm).

# Célula de Carga Off Center **PSTA2**

disponible con certificación • ATEX • OIML

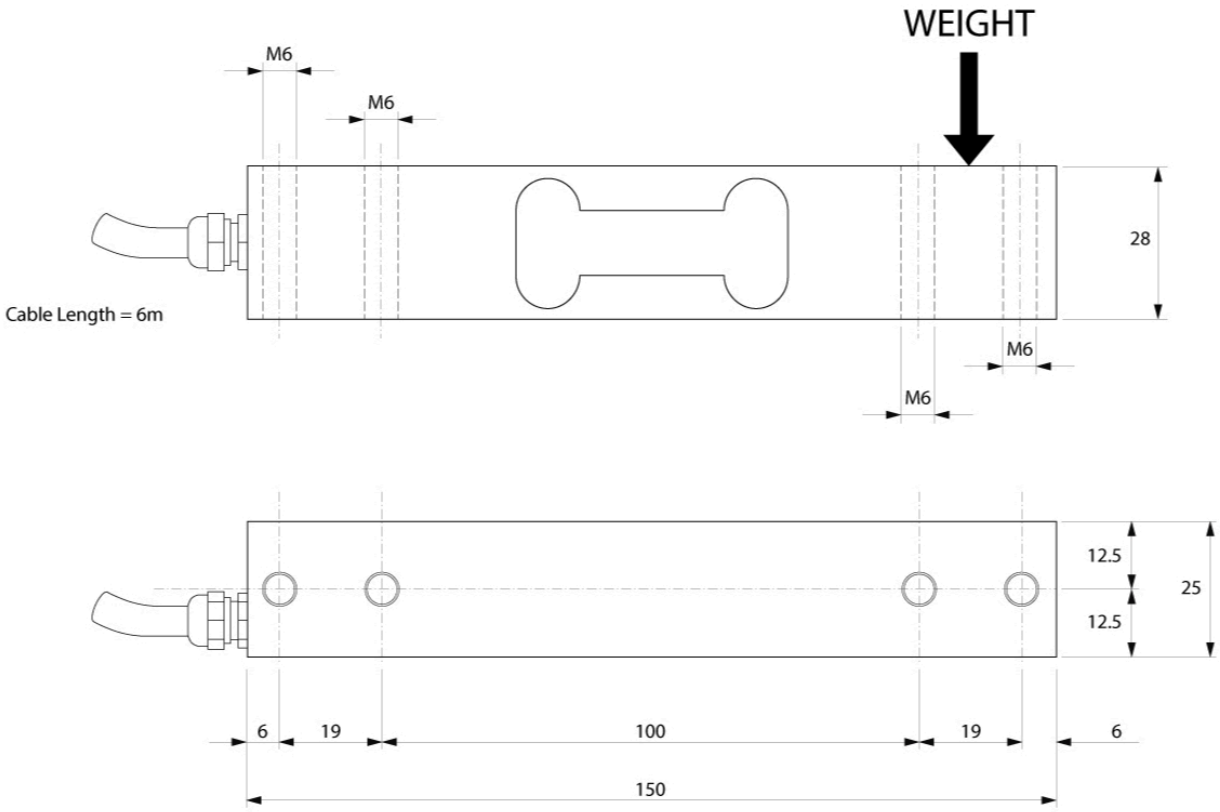


Todos los datos indicados pueden variar sin preaviso.
Todas las medidas se expresan en milímetros (mm).

**PAVONE SISTEMI S.R.L.**
Via Tiberio Bianchi 11/13/15, 20863 Concorezzo (MB), Milán, Italia
**T** (+39) 039 9162656 **F** (+39) 039 9162675 **W** pavonesistemi.com/es
Sistemas de Pesaje Electrónico Industrial desde 1963