Célula de Carga Off Center **PSLQ**

disponible con certificación • OIML • NTEP

Informacion general

PWS25820251205

La celda de carga off center PSLQ, hecha de aleación de aluminio, es ideal para cualquier tipo de plataforma, especialmente para plataformas de una sola celda a gran escala. La celda de carga single point PSLQ mantiene la precisión en cualquier posición en la que se carga el objeto y esto resuelve los problemas que generalmente ocurren en los sistemas de pesaje si el objeto no descansa exactamente en el centro de la celda. Las funciones opcionales y la personalización del producto están disponibles. La célula de carga PSLQ tiene un cable blindado de 6 metros de largo con 6 cables.

Todos los datos indicados pueden variar sin preaviso.
Todas las medidas se expresan en milímetros (mm).

PAVONE SISTEMI S.R.L.
Via Tiberio Bianchi 11/13/15, 20863 Concorezzo (MB), Milán, Italia
T (+39) 039 9162656 **F** (+39) 039 9162675 **W** pavonesistemi.com/es
Sistemas de Pesaje Electrónico Industrial desde 1963

Datos técnicos

PWS25820251205

Capacidad nominal (CN):	50, 100, 150, 200, 250 Kg
Error combinado:	< ±0.0230 % RO
Repetibilidad:	±0.01 % PN
Creep (30 minutos):	±0.02 % PN
Sobrecarge de securidad:	150 % CN
Sobrecarga maxima:	300 % CN
Flexión:	0.2 ÷ 1.4 mm
Temperatura compensada:	-10 ÷ +40 °C
Temperatura de funcionamiento:	-20 ÷ + 50°C
Temperatura de almacenamiento:	-40 ÷ +70°C
Efecto de la temperatura en cero:	±0.018 % PN/10°C
Efecto de la temperatura en la salida:	±0.014 % salida/10°C
Saldo cero:	< ±2.0 % Escala completa
Resistencia de entrada:	406 ±6 Ohm
Resistencia de salida:	350 ±3 Ohm
Fuente de alimentación recomendada:	5 ÷ 12 Vdc/ac
Tensión de alimentación máxima:	18 V

Todos los datos indicados pueden variar sin preaviso.
Todas las medidas se expresan en milímetros (mm).

Célula de Carga Off Center **PSLQ**

disponible con certificación • OIML • NTEP

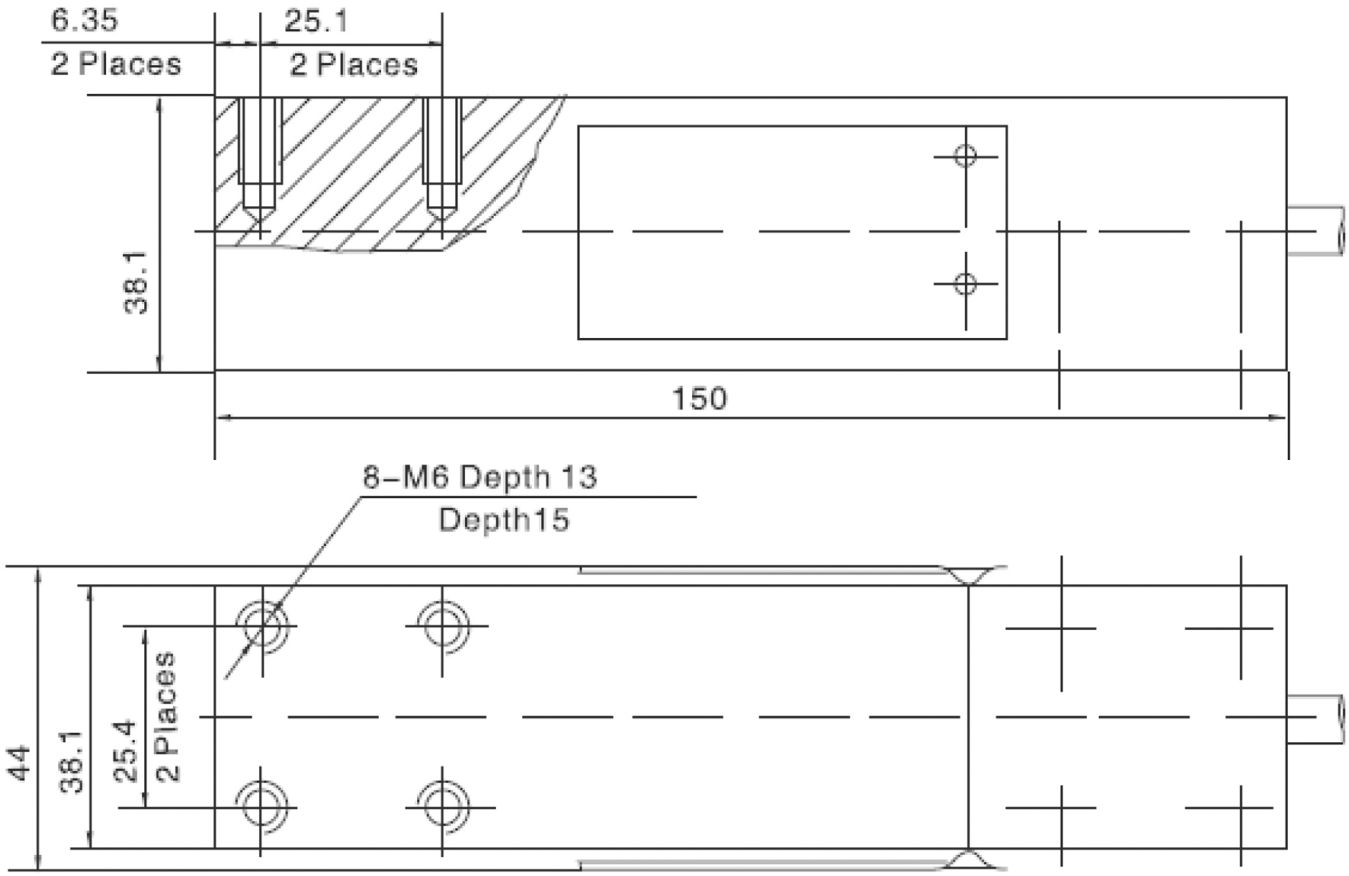

Todos los datos indicados pueden variar sin preaviso.
Todas las medidas se expresan en milímetros (mm).

PAVONE SISTEMI S.R.L.
Via Tiberio Bianchi 11/13/15, 20863 Concorezzo (MB), Milán, Italia
T (+39) 039 9162656 **F** (+39) 039 9162675 **W** pavonesistemi.com/es
Sistemas de Pesaje Electrónico Industrial desde 1963

6-wire diagram

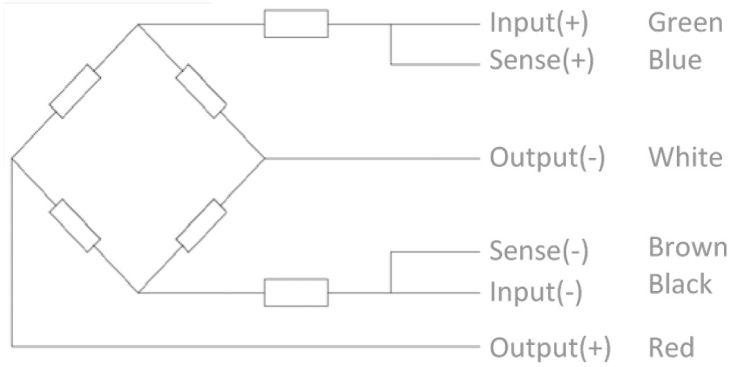

Todos los datos indicados pueden variar sin preaviso.
Todas las medidas se expresan en milímetros (mm).

PAVONE SISTEMI S.R.L.
Via Tiberio Bianchi 11/13/15, 20863 Concorezzo (MB), Milán, Italia
T (+39) 039 9162656 **F** (+39) 039 9162675 **W** pavonesistemi.com/es
Sistemas de Pesaje Electrónico Industrial desde 1963