Célula de Carga Off Center **PSBM6A**

disponible con certificación • EAC • ATEX • OIML

Informacion general

PWS15620251205

La celda de carga off center PSBM6A está hecha de acero inoxidable, está herméticamente sellada y tiene un cable blindado de 6 metros de largo provisto de 6 cables. Es adecuada para plataformas, balanzas, máquinas de embalaje, etc. Las dimensiones máximas de la celda de carga single point PSBM6A pueden alcanzar los 350 x 350 mm.

Productos relacionados sugeridos

Un sistema de pesaje de alto rendimiento debe ser preciso, perfectamente calibrado y mantenido. Para mejorar el rendimiento de la celda y optimizar su funcionamiento, es posible que necesites los siguientes productos:

Célula de Carga Off Center C2G1

Célula de Carga Off Center CB004

Célula de Carga Off Center CB14

Célula de Carga Off Center U2D1

Todos los datos indicados pueden variar sin preaviso.
Todas las medidas se expresan en milímetros (mm).

PAVONE SISTEMI S.R.L.
Via Tiberio Bianchi 11/13/15, 20863 Concorezzo (MB), Milán, Italia
T (+39) 039 9162656 **F** (+39) 039 9162675 **W** pavonesistemi.com/es
Sistemas de Pesaje Electrónico Industrial desde 1963

Datos técnicos

PWS15620251205

Capacidad nominal (CN):	6, 12, 30, 60 Kg
Error combinado:	±0.023 % PN
Repetibilidad:	±0.01 % PN
Creep (30 minutos):	±0.02 % PN
Sobrecarge de securidad:	150 % CN
Sobrecarga maxima:	300 % CN
Material:	Acero inoxidable
Grado de protección:	IP68
Flexión:	0.2 ÷ 1.4 mm
Temperatura compensada:	-10 ÷ +40 °C
Temperatura de funcionamiento:	-35 ÷ + 65 °C
Efecto de la temperatura en cero:	±0.018 % PN/10°C
Efecto de la temperatura en la salida:	±0.014 % salida/10°C
Potencia nominal PN:	2.0 mV/V ±0.2
Saldo cero:	< ±1.5 % Escala completa
Resistencia de aislamiento:	> 5000 Ohm
Resistencia de entrada:	400 ±20 Ohm
Resistencia de salida:	350 ±3.5 Ohm
Fuente de alimentación recomendada:	5 ÷ 12 Vdc/ac

Todos los datos indicados pueden variar sin preaviso.
Todas las medidas se expresan en milímetros (mm).

PAVONE SISTEMI S.R.L.
Via Tiberio Bianchi 11/13/15, 20863 Concorezzo (MB), Milán, Italia
T (+39) 039 9162656 **F** (+39) 039 9162675 **W** pavonesistemi.com/es
Sistemas de Pesaje Electrónico Industrial desde 1963

Célula de Carga Off Center **PSBM6A**

disponible con certificación • EAC • ATEX • OIML

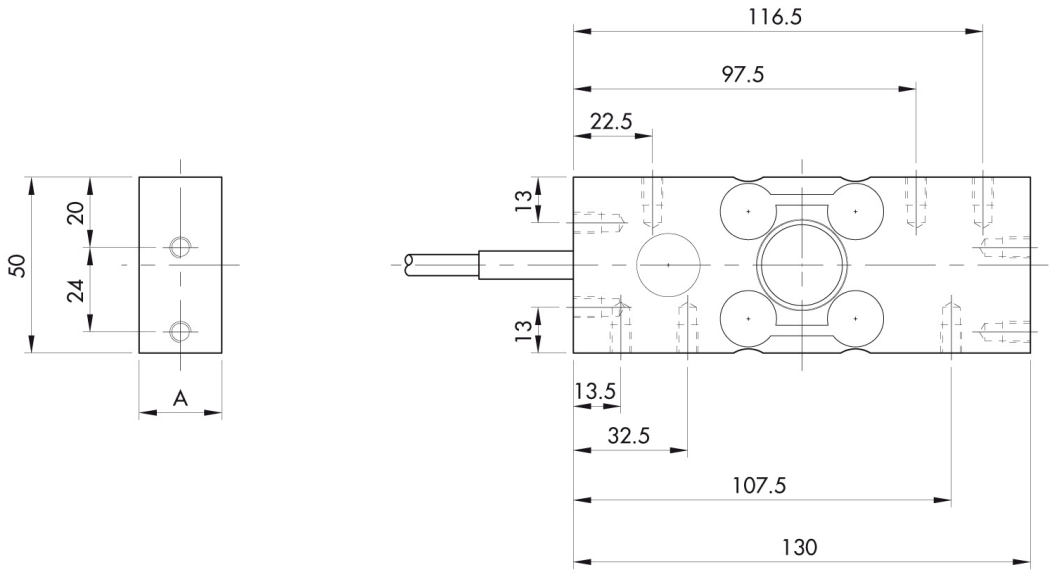

CAPACITY	6Kg	12Kg	30Kg	60Kg
A in mm	18.5	18.5	18.5	23.5

All threads are M6x1 8mm deep

Standard with 6 conductor shielded cable

Standard cable length is 6 m

Shield is not connected to load cell element

Different cable type or length are available on customers request

Todos los datos indicados pueden variar sin preaviso.
Todas las medidas se expresan en milímetros (mm).

PAVONE SISTEMI S.R.L.
Via Tiberio Bianchi 11/13/15, 20863 Concorezzo (MB), Milán, Italia
T (+39) 039 9162656 **F** (+39) 039 9162675 **W** pavonesistemi.com/es
Sistemas de Pesaje Electrónico Industrial desde 1963